GENERAL CATALOGUE 2026

aromas

Intro P3
Table P6
Pendant P120
Floor P312
Wall P358

Tables P478
Finishes P480
Accesories P486
Bulbs P490
Information P494

Aromas del Campo, founded in Valencia, Spain, combines Mediterranean inspiration with modern design to create a diverse range of high-quality lighting solutions. Known for its attention to detail, Aromas offers both functional and decorative lamps that transform spaces with elegance and sophistication. Each piece, from table and floor lamps to wall and pendant lights, reflects a commitment to craftsmanship and innovation. This catalogue highlights the brand's dedication to adaptable and bespoke designs, allowing clients to choose from various finishes, colors, and materials to fit any environment. Aromas del Campo's lighting collections bring warmth, style, and a distinct Mediterranean touch to interiors worldwide.

Rooted in Light

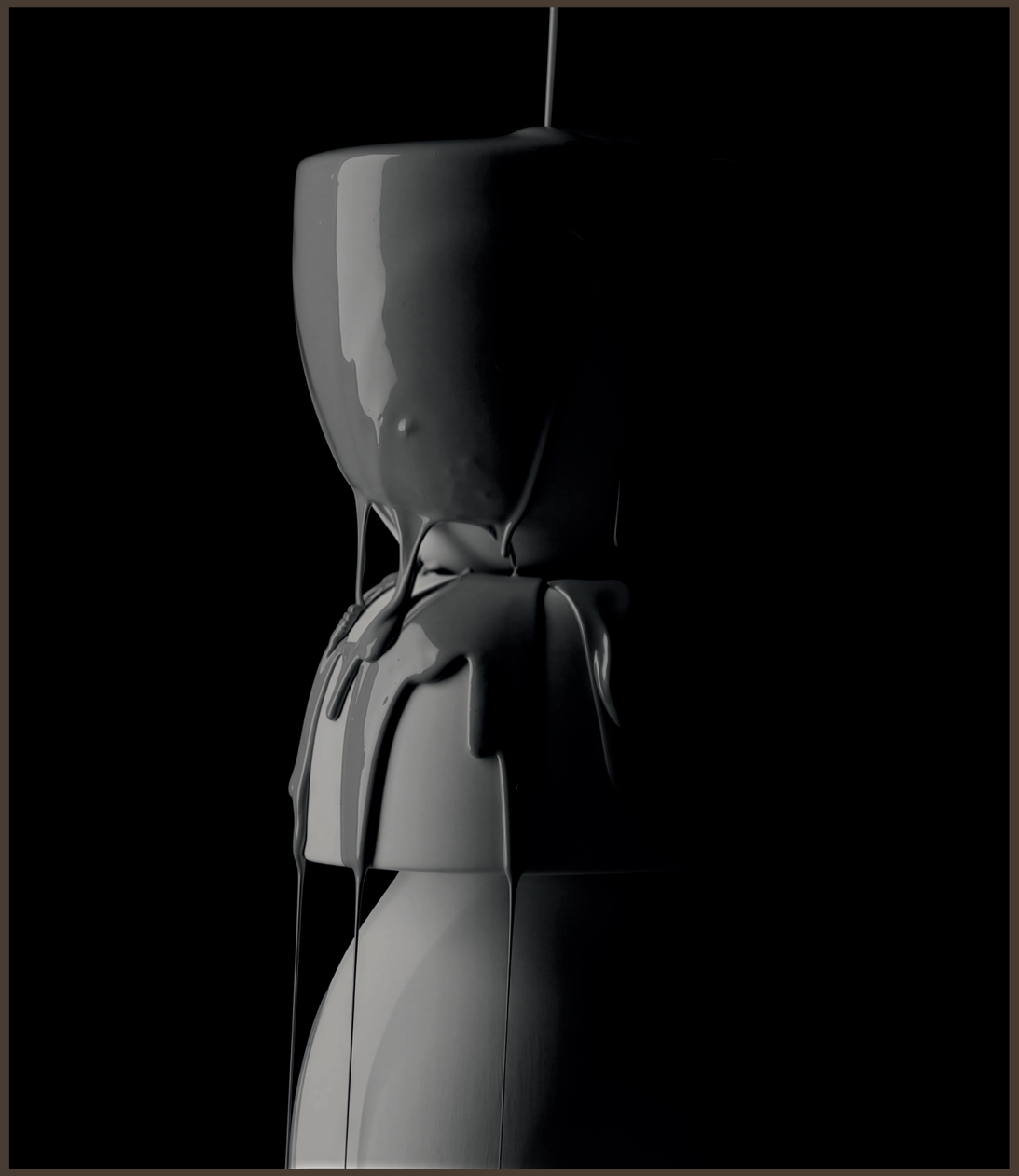

Since 1986, we have been designing and developing lighting in Valencia, where Mediterranean light, craftsmanship, and culture are part of everyday life. Each piece is born from a balance between tradition and a contemporary outlook, with meticulous attention to detail and materials, shaping honest, timeless designs made to last.

with honest materials



We work with noble materials, chosen for their quality, character, and ability to age beautifully over time. Each lamp is hand-painted with care, ensuring subtle variations and a human touch that make every piece unique, reflecting our commitment to craftsmanship and enduring design.

Table

ABBACUS	S1258	54
ADON	NAC119	106
AIDER	S1287	46
AMBOR	S1283	47
AMEC	NAC139	86
ANZA	S1336	29
ATIL	S1281	50
ATINA	NAC115	110
BAMBÚ	NAC146	72
BAMBÚ	NAC146/2	74
BION	S1306	40
BORA	NAC129	98
CACTUS	NAC135	92
CACTUS	NAC135/2	92
CLOUD	S1345	22
COCO	S1342	26
COPO	NAC124	104
CUBIC	S1344	24
CURN	NAC149/L	65
CURN	NAC149/S	66
DAB	NAC127	102
DENA	NAC136	90
DOBI	S1207	58
DUSSA	S1307	40
ENDO	S1156	63
ERTO	S1257	55
FILL	NAC148	68
GAMB	S1358	8
GEHIT	S1350	17
GINA	S1334	29
GOT	NAC125	102
HEDRA	S1159	62
HOLD	S1326	30
HOLM	S1321	33
IPON	S1316	35
ISON	S1298	42
KEZO	S1324	32
KINE	S1288	45
KITTA KITTA	NAC108	115
KITTA PONN	NAC107	115
LADA	S1354	13
LALU	S1189	60
LOPO	NAC137	88
LUET	NAC132	94
LUSA	NAC104	117
LYB	S1274	51
MAHO	S1254	55
MAPI	NAC143	80
MARU	S1194	59
MELLY	NAC103	118
METRIC	NAC117	108
NANO	S1294	43
NINO	S1275	50
NOA	NAC110	114
NOOI	S1276	48
NURO	S1349	18
OKET	S1317	34
OLAS	NAC144	78
ONICA	NAC114	109
ONUT	NAC130	96
ONUT	NAC130/2	96
PAPI	NAC142	81
PIPE	S1293	42
PIRE	NAC140	84
PONN	NAC106	116
PULL	S1249	56
REMS	S1318	34
ROCK	NAC141/L	82
ROCK	NAC141/S	82
SAND	S1109	63
SANO	S1325	32
SHIN	S1261	53
SONICA	NAC116	109
SYAL	NAC145	76
TANA	S1309	38
TARO	NAC113	112
TASTA	S1354	11
TEA	S1337	28
TEX	S1026	62
TILLA	NAC125	100
TURA	S1313	36
TURA C	S1313/C	37
URAL	NAC131	96
VITREE	S1346	21
YCRO	S1297	41
YUT	NAC147	70

GAMB

S1358



Pepe Fornas
Design 2026

EN

MATERIALS	Metal / Marble / Linen
FINISHES	Combinations **Metal** **Marble** Matt black Black Aged gold Black Aged gold White
SPECIFICATIONS (UE)	E27 Max. 6W 2700K 540lm 220-240V, 50/60 Hz Dimmer on base
ENERGY LABEL	E

ES

MATERIALES	Metal / Mármol / Lino
ACABADOS	**Metal** **Mármol** Negro mate Negro Oro envejecido Negro Oro envejecido Blanco
ESPECIFICACIONES (UE)	E27 Max. 6W 2700K 540lm 220-240V, 50/60 Hz Regulador en base
CLASIFICACIÓN ENERGÉTICA	E

ICONS

IP20

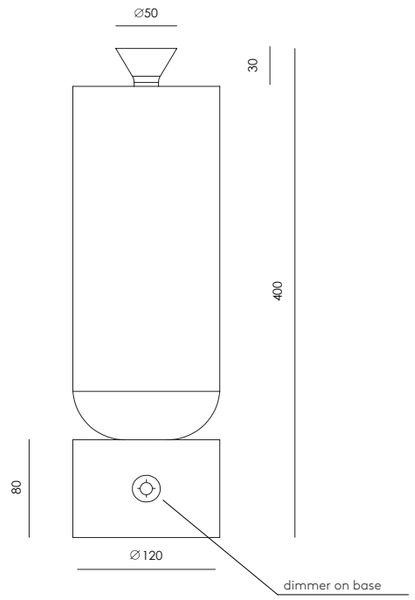



TASTA

S1354



Pepe Fornas
Design 2026

EN

MATERIALS	Metal / Marble	
FINISHES	**Metal** Sandy black Aged gold	**Marble** Black White Brown Green
SPECIFICATIONS (UE)	LED strip 5W 2700K 450lm 220-240V, 50/60 Hz Dimmer on cable	
ENERGY LABEL	F	

ES

MATERIALES	Metal /Mármol	
ACABADOS	**Metal** Negro mate Oro envejecido	**Mármol** Negro Blanco Marrón Verde
ESPECIFICACIONES (UE)	Tira LED 5W 2700K 450lm 220-240V, 50/60 Hz Regulador en cable	
CLASIFICACIÓN ENERGÉTICA	F	

ICONS

IP20

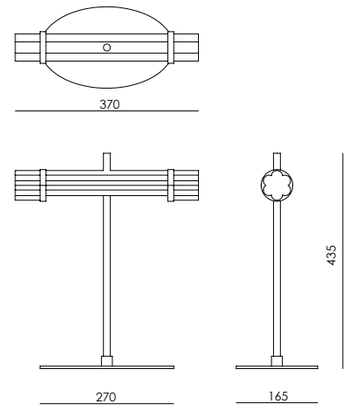

LADA

S1354



Pepe Fornas
Design 2026

EN

MATERIALS	Metal / Cerámica	
FINISHES	**Metal** Matt black Aged gold	**Ceramics** White
SPECIFICATIONS (UE)	LED Strip 11W 2700K 990lm 220-240V, 50/60 Hz Dimmer on cable	
ENERGY LABEL	E	

ES

MATERIALES	Metal /Cerámica	
ACABADOS	**Metal** Negro mate Oro envejecido	**Cerámica** Blanco
ESPECIFICACIONES (UE)	Tira LED 11W 2700K 990lm 220-240V, 50/60 Hz Regulador en cable	
CLASIFICACIÓN ENERGÉTICA	E	

ICONS

IP20

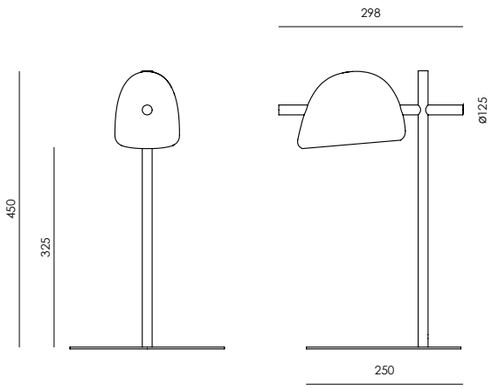

IRZO

S1353



Pepe Fornas
Design 2026

EN

MATERIALS	Metal / Glass / Marble	
FINISHES	**Base** Matt black Metal Aged gold Metal Green Marble Brown Marble	**Shade** Opal Glass
SPECIFICATIONS (UE)	G9 5W 2700K 450lm 220-240V, 50/60 Hz Dimmer on cable	
ENERGY LABEL	E	

ES

MATERIALES	Metal / Cristal / Mármol	
ACABADOS	**Base** Metal Negro mate Metal Oro envejecido Mármol Verde Mármol Marrón	**Tulipa** Cristal Opal
ESPECIFICACIONES (UE)	G9 5W 2700K 450lm 220-240V, 50/60 Hz Regulador en cable	
CLASIFICACIÓN ENERGÉTICA	E	

ICONS

IP20

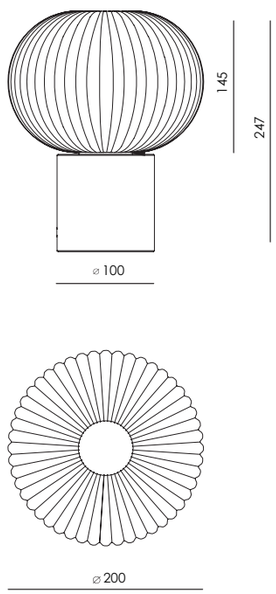

GEHIT

S1350



Pepe Fornas
Design 2025

EN

MATERIALS	Metal / Wood / Glass			
FINISHES	**Metal** Matt black Aged gold	**Wood** Dark walnut	**Glass** Striped glass	**Difusser** Opal
SPECIFICATIONS (UE)	LED Strip 8.5W 850lm 2700K 220-240V, 50/60 Hz Dimmer on cable			
ENERGY LABEL	F			

ES

MATERIALES	Metal / Madera / Cristal			
ACABADOS	**Metal** Negro mate Oro envejecido	**Madera** Nogal	**Cristal** Estriado	**Difusor** Opal
ESPECIFICACIONES (UE)	Tira LED 8.5W 850lm 2700K 220-240V, 50/60 Hz Regulador en cable			
CLASIFICACIÓN ENERGÉTICA	F			

ICONS

IP20

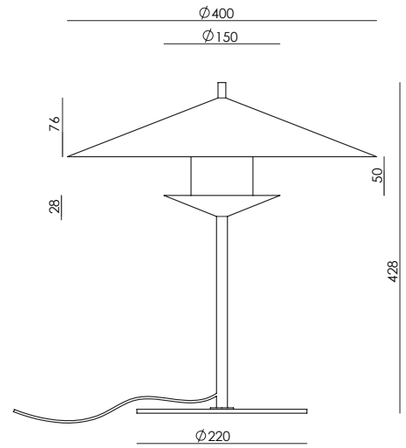

NURO

S1349



Upper part color: Mustard
Lower part color: Leaf green

Nacho Timón
Design 2025

EN

MATERIALS	Metal / Glass / Marble			
FINISHES	**Metal** Matt black with aged gold details	**Glass** See colour palette	**Marble accessory** Black White Green Brown Travertine	**Marble Ball** Black
SPECIFICATIONS (UE)	E27 max. 15W LED (Not included) 220-240V, 50/60 Hz Dimmer on cable			
ENERGY LABEL	E			

ES

MATERIALES	Metal / Cristal / Mármol			
ACABADOS	**Metal** Negro mate con deta-lles en oro envejecido	**Cristal** Ver la paleta de color	**Mármol accesorio** Negro Blanco Verde Marrón Travertino	**Mármol Bola** Negro
ESPECIFICACIO-NES (UE)	Bombilla E27 Max. 15W (no incluida), 220-240V, 50/60 Hz Regulador en cable			
CLASIFICACIÓN ENERGÉTICA	E			

ICONS

IP20

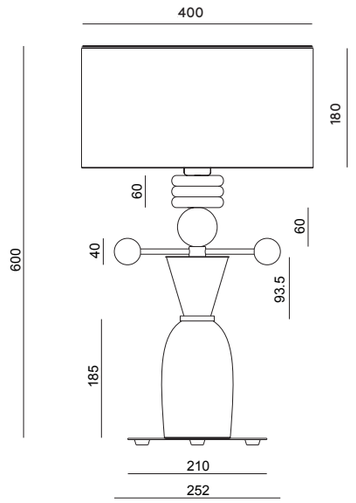

* Image shade 801021/40 not included/
Pantalla imagen 801021/40 no incluida

VITREE

S1346



Pepe Fornas
Design 2025

EN

MATERIALS	Metal / Glass	
FINISHES	**Metal** Matt black Aged gold	**Glass** Clear
SPECIFICATIONS (UE)	LED Strip 12W 2700K 1200lm Touch me on top 220-240V, 50/60 Hz	
ENERGY LABEL	F	

ES

MATERIALES	Metal / Cristal	
ACABADOS	**Metal** Negro mate Oro envejecido	**Cristal** Transparente
ESPECIFICACIONES (UE)	LED Strip 12W 2700K 1200lm Touch me superior 220-240V, 50/60 Hz	
CLASIFICACIÓN ENERGÉTICA	F	

ICONS

IP20

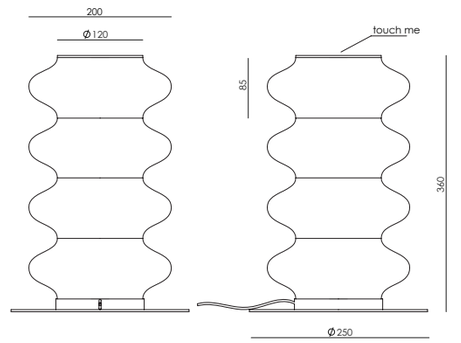

CLOUD

S1345

Clear

Amber

Greenish Brown

Grey

Arnold Salido
Design 2025



Finish:
Greenish brown

EN

MATERIALS	Metal / Glass / Marble		
FINISHES	**Metal** Matt black Aged gold	**Shade** Clear (standard)	**Difusser** Opal
SPECIFICATIONS (UE)	G9 5W 2700K 450lm Dimmer on cable 220/240V 50/60 Hz		
ENERGY LABEL	E		

ES

MATERIALES	Metal / Cristal /Mármol		
ACABADOS	**Metal** Negro mate Oro envejecido	**Pantalla** Transparente (standard)	**Difusor** Opal
ESPECIFICATIONS (UE)	G9 5W 2700K 450lm Regulador en cable 220-240V 50/60 Hz		
CLASIFICACIÓN ENERGÉTICA	E		

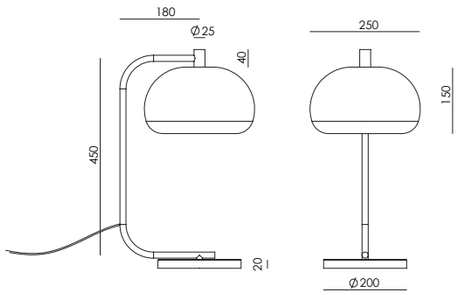

ICONS

IP20

*Other smoked finish (Greenish brown / Amber / Clear / Grey) / Otros acabados ahumados (Marrón verdoso / Ambar / Transparente / Gris)

CUBIC

S1344



Pepe Fornas
Design 2025

EN

MATERIALS	Metal / Alabaster
FINISHES	**Metal** Matt black Aged gold
SPECIFICATIONS (UE)	G9 5W 2700K450lm Dimmer on cable 220-240V, 50/60 Hz
ENERGY LABEL	E

ES

MATERIALES	Metal / Alabastro
ACABADOS	**Metal** Oro envejecido Negro mate
ESPECIFICACIONES (UE)	G9 5W 2700K 450lm Regulador en el cable 220-240V, 50/60 Hz
CLASIFICACIÓN ENERGÉTICA	E

ICONS

IP20

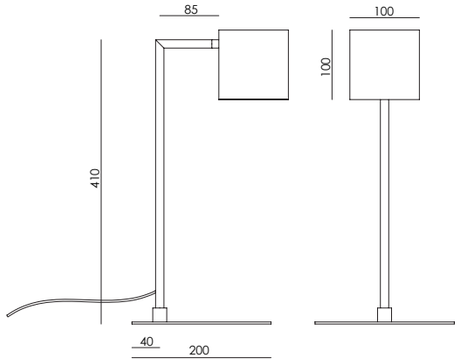

COCO

S1342



Leather:
Grey Taupe

AC Studio
Design 2025

EN

MATERIALS	Metal / Braided leather	
FINISHES	**Metal** Matt black Aged gold Chrome	**Leather** Black Brown Grey Taupe
SPECIFICATIONS (UE)	Bulb E27 Max. 15W (not included), Switch ON/OFF integrated in tube 220-240V, 50/60 Hz	
ENERGY LABEL	E	

ES

MATERIALES	Metal / Cuero trenzado	
ACABADOS	**Metal** Negro mate Oro envejecido Cromo	**Cuero** Negro Marrón Gris Topo
ESPECIFICACIONES (UE)	Bombilla E27 Max. 15W (no incluida), Interruptor ON/OFF integrado en el tubo 220-240V, 50/60 Hz	
CLASIFICACIÓN ENERGÉTICA	E	

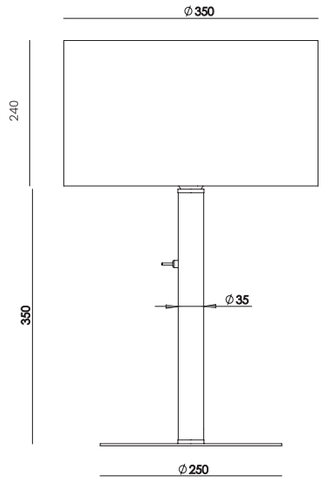

ICONS

IP20

* Image shade 801011/36 not included/
Pantalla imagen 801011/36 no incluida

Leather: Black
Metal: Gold

TEA

S1337



AC Studio
Design 2024

EN

MATERIALS	Metal / Marble
FINISHES	**Combinations** **Metal** — **Marble** Matt black — Black Aged gold — White Metallic grey — Brown
SPECIFICATIONS (UE)	Chip LED 6W 2700K 600lm Dimmer Switch on cable 220-240V ·50/60Hz
ENERGY LABEL	F

ES

MATERIALES	Metal / Mármol
ACABADOS	**Combinaciones** **Metal** — **Mármol** Negro mate — Negro Oro envejecido — Blanco Gris metalizado — Marrón
ESPECIFICACIONES (UE)	Chip LED 6W 2700K 600lm Regulador en cable 220-240V ·50/60Hz
CLASIFICACIÓN ENERGÉTICA	F

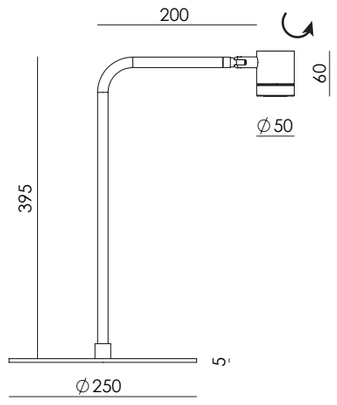

ICONS

IP20

ANZA

S1336



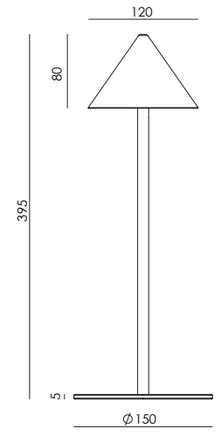

Pepe Fornas
Design 2024

EN

MATERIALS	Metal / Marble
FINISHES	**Combinations** **Metal** — **Marble** Matt black — Black Aged gold — White
SPECIFICATIONS (UE)	LED plate 9W 2700K 810lm dimmable 220-240V ·50/60 Hz Dimmer on cable
ENERGY LABEL	F

ICONS

IP20

GINA

S1334



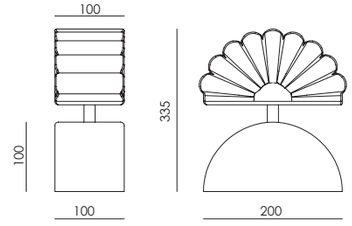

Pepe Fornas
Design 2024

EN

MATERIALS	Metal / Acrylic / Marble
FINISHES	**Metal** — **Marble** Aged Gold — Green **Glass** — Black Opal Glass
SPECIFICATIONS (UE)	Bulb G9 5W 450lm, 2700K dimmable 220-240 V, 50/60 Hz Dimmer on cable
ENERGY LABEL	E

ICONS

IP20

HOLD

S1326



AC Studio
Design 2024

EN

MATERIALS	Metal / Glass / Marble
FINISHES	**Combinations** **Metal** Matt Black Aged Gold **Glass** Opal **Marble** Black White
SPECIFICATIONS (UE)	2 x Bulb G9 5W 810lm 2700K Dimmer on cable 220-240 V, 50/60 Hz
ENERGY LABEL	E

ES

MATERIALES	Metal / Cristal / Mármol
ACABADOS	**Combinaciones** **Metal** Negro Mate Oro envejecido **Cristal** Opal **Mármol** Negro Blanco
ESPECIFICACIONES (UE)	2 x Bombilla G9 5W 810lm 2700K Regulador en cable 220-240 V, 50/60 Hz
CLASIFICACIÓN ENERGÉTICA	E

ICONS

IP20

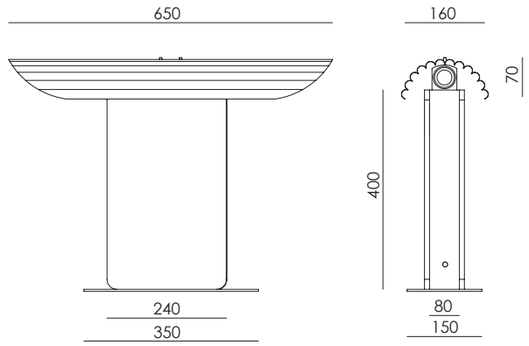

SANO

S1325



* Image shade 801031/36 not included/
Pantalla imagen 801031/36 no incluida

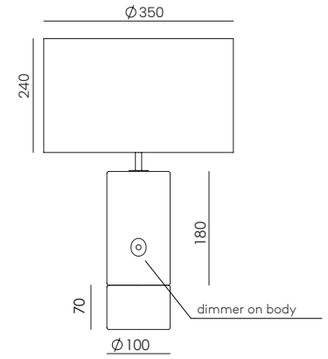

AC Studio
Design 2024

EN

MATERIALS	Wood / Marble / Travertine
FINISHES	**Body and base** Black wood / Black marble Brown wood / Brown marble Beech wood /Travertine
SPECIFICATIONS (UE)	Bulb E27 9W 810lm (included) 2700K dimmer switch integrated in body 220-240 V, 50/60 Hz
ENERGY LABEL	E

ICONS

IP20

KEZO

S1324



Shade:
Green leaf

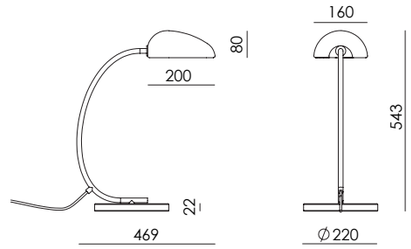

JF Sevilla
Design 2024

EN

MATERIALS	Marble / Aluminium	
FINISHES	**Metal** Matt Black Nickel **Marble** Black	**Metal Shade** Standard: Matt White Others: (See colour palette p.484)
SPECIFICATIONS (UE)	G9 5W 2700K 450 lm (included) Dimmer on cable 220-240 V, 50/60 Hz	
ENERGY LABEL	E	

ICONS

IP20

HOLM

S1321



Maider Lizeaga
Design 2023

EN

MATERIALS	Metal / Glass	
FINISHES	**Diffuser** Clear stripped **Body** Opal	**Metal** Black
SPECIFICATIONS (UE)	LED plate on top 14W 2700K 1200lm 220-240V 50/60Hz LED strip on body 6W 2700K450lm Dimmer switch on cable	
ENERGY LABEL	F	

ES

MATERIALES	Cristal / Metal	
ACABADOS	**Difusor** Transparente estriado **Cuerpo** Opal	**Metal** Negro
ESPECIFICACIONES (UE)	Placa LED placa superior 14W 2700K 1200lm 220-240V 50/60Hz Tira LED en cuerpo 6W 2700K 450lm Regulador en cable	
CLASIFICACIÓN ENERGÉTICA	F	

ICONS

IP20

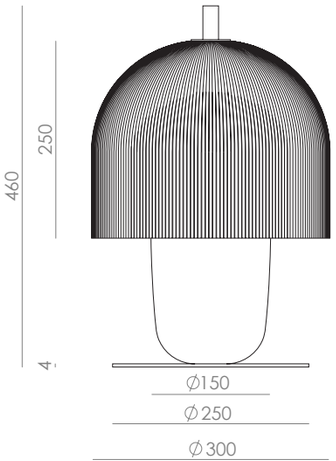

REMS

S1318



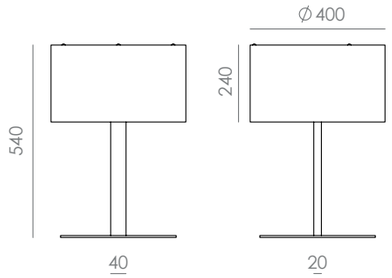

JF Sevilla
Design 2023

EN

MATERIALS	Metal / Acrylic / Leather	
FINISHES	**Metal** Matt black	**Shade** Black leather Orange leather Light brown leather Dark brown leather
SPECIFICATIONS (UE)	E27 9W 2700K 720 lm (included) Dimmer on the cable 220-240 - 50/60 Hz	
ENERGY LABEL	E	

ICONS

IP20

OKET

S1317



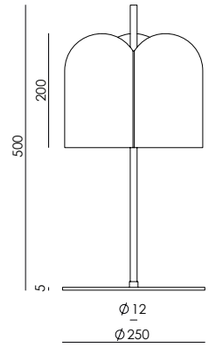

Pepe Fornas
Design 2023

EN

MATERIALS	Metal	
FINISHES	**Combinations** **Body and base** Metal matt brass Metal matt black	**Shade** Matt white Matt black
SPECIFICATIONS (UE)	LED plate dimmable 10 W - 2700 K - 810 lm Dimmer switch on cable 220-240V - 50/60 Hz	
ENERGY LABEL	F	

ICONS

IP20

IPON

S1316

Blue

Amber

Greenish Brown

Grey

AC Studio
Design 2023



Colour glass: Blue

EN

MATERIALS	Metal/ Glass	
FINISHES	**Metal** Matt black Aged gold	**Shade** Clear*
SPECIFICATIONS (UE)	LED plate 10W 2700K 810 lm Dimmer switch on cable 220-240V - 50/60 Hz	
ENERGY LABEL	F	

ES

MATERIALES	Metal / Glass	
ACABADOS	**Cuerpo** Negro mate Oro envejecido	**Pantalla** Transparente*
ESPECIFICACIONES (UE)	Placa LED regulable 10W 2700K 810 lm Regulador en el cable 220-240V - 50/60 Hz	
CLASIFICACIÓN ENERÉTICA	F	

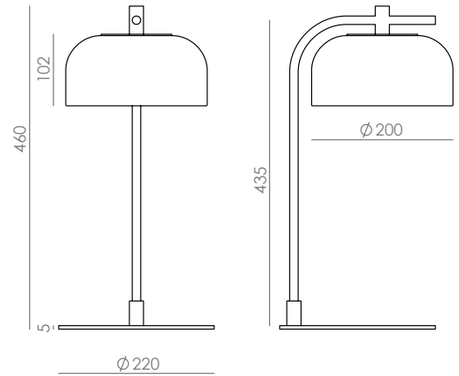

ICONS

IP20

*Other smoked finish (Greenish brown / Amber / Blue / Grey) / Otros acabados ahumados (Marrón verdoso / Ambar / Azul / Gris)

TURA

S1313



JF Sevilla
Design 2023

EN

MATERIALS	Steel / Leather / Marble	
FINISHES	**Steel** Matt black **Marble** Matt Black	**Leather** Black Brown Orange
SPECIFICATIONS (UE)	Chip LED 5W 2700K Dimmer on cable 220-240V/24V – 50/60 Hz, 450lm	
ENERGY LABEL	F	

ES

MATERIALES	Metal / Cuero / Mármol	
ACABADOS	**Metal** Negro mate **Mármol** Negro mate	**Cuero** Negro Marrón Naranja
ESPECIFICACIONES (UE)	Chip LED 5W 2700K Regulador en cable 220-240V/24V, 50/60 Hz, 450lm	
CLASIFICACIÓN ENERGÉTICA	F	

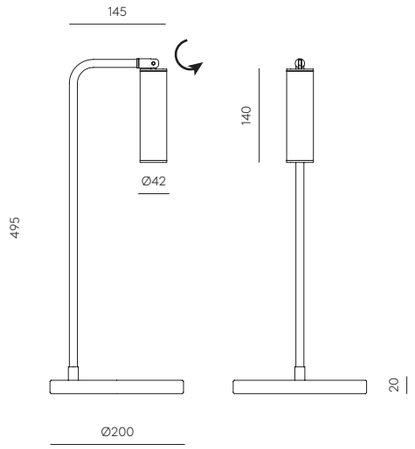

ICONS

IP20

TURA C

S1313/C



JF Sevilla
Design 2023

EN

MATERIALS	Steel / Leather / Marble	
FINISHES	**Steel** Matt black Aged gold **Marble** Matt Black	**Leather** Black Dark Brown Light Brown Orange
SPECIFICATIONS (UE)	Chip LED 5W 2700K Dimmer on cable 220-240V/24V – 50/60 Hz, 450lm	
ENERGY LABEL	F	

ES

MATERIALES	Metal / Cuero / Mármol	
ACABADOS	**Metal** Negro mate Oro envejecido **Mármol** Negro mate	**Cuero** Negro Marrón oscuro Marrón claro Naranja
ESPECIFICACIONES (UE)	Chip LED 5W 2700K Regulador en cable 220-240V/24V, 50/60 Hz, 450lm	
CLASIFICACIÓN ENERGÉTICA	F	

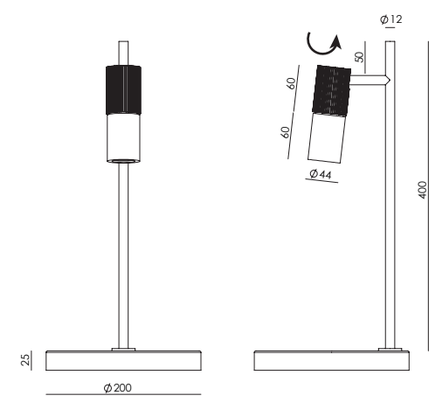

ICONS

IP20

TANA

S1309



JF Sevilla
Design 2022

EN

MATERIALS	Steel
FINISHES	**Steel** Matt black
SPECIFICATIONS (UE)	Chip LED 4W 2700K 560lm (Included) Dimmer on cable 220-240V/24V 50/60 Hz
ENERGY LABEL	F

ES

MATERIALES	Metal
ACABADOS	**Metal** Negro mate
ESPECIFICACIONES (UE)	Chip LED 4W 2700K 560lm (Incluida) Regulador en cable 220-240V / 24V 50/60 Hz
CLASIFICACIÓN ENERGÉTICA	F

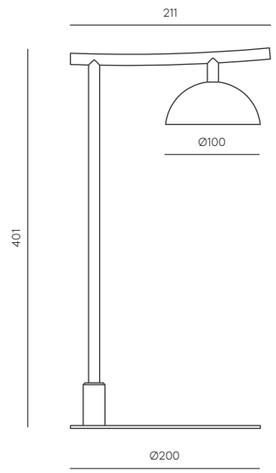

ICONS

IP20

DUSSA

S1307



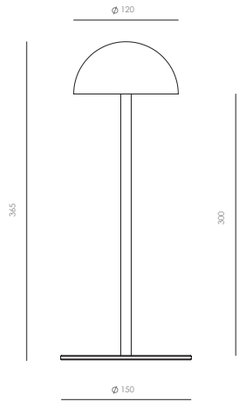

Pepe Fornas
Design 2022

EN

MATERIALS	Steel /Marble		
FINISHES	**Metal** Matt black Aged gold Matt black	**Marble** Black White Travertine	
SPECIFICATIONS (UE)	Led Plate 9W 2700K Dimmer on cable 24 V, 50/60 Hz, 720lm		
ENERGY LABEL	F		

ICONS

IP20

BION

S1306



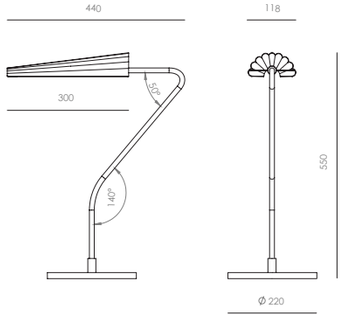

Pepe Fornas
Design 2022

EN

MATERIALS	Steel / Marble		
FINISHES	**Body** Matt black Aged gold	**Shade** Matt black Matt white	**Marble** Black
SPECIFICATIONS (UE)	G9 LED 5W 2700K 450lm (Included) Dimmer on cable 220-240 V, 50/60 Hz		
ENERGY LABEL	E		

ICONS

IP20

YCRO

S1297



JF Sevilla
Design 2022

EN

MATERIALS	Steel / Marble
FINISHES	**Metal** Matt black Matt Brass **Marble** Matt Black
SPECIFICATIONS (UE)	Chip Led 8W 2700K Dimmable 220-240V - 24V - 50/60 Hz 810lm Dimmer on cable
ENERGY LABEL	F

ES

MATERIALS	Acero /Mármol
FINISHES	**Metal** Negro Mate Oro Mate **Mármol** Negro Mate
SPECIFICATIONS (UE)	Chip Led 8W 2700K Regulable 220-240V - 24V - 50/60 Hz 810lm Regulador en cable
ENERGY LABEL	F

ICONS

IP20

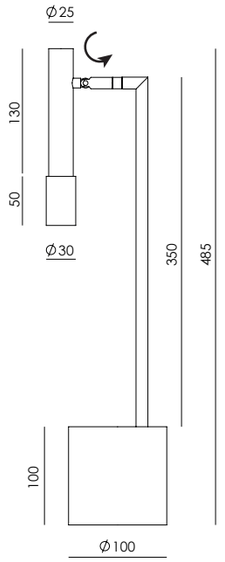

ISON

S1298



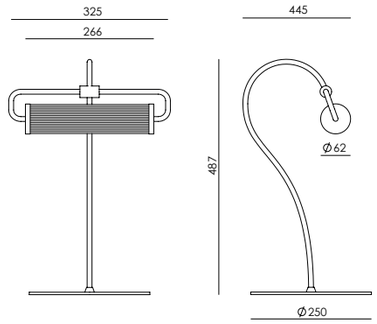

Pepe Fornas
Design 2022

EN

MATERIALS	Steel / Glass	
FINISHES	**Metal** Aged Gold Matt Black	**Glass** Striped
SPECIFICATIONS (UE)	LED Strip 10W 2700K Dimmable 220-240V - 24V - 50/60 Hz Dimmer on cable 900lm	
ENERGY LABEL	F	

ICONS

IP20

PIPE

S1293



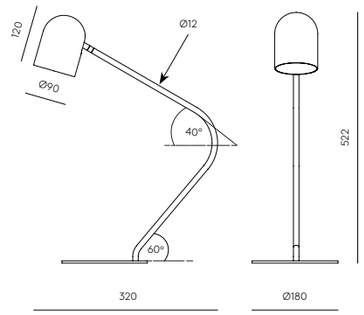

AC Studio
Design 2021

EN

MATERIALS	Steel
FINISHES	**Metal** Matt Black
SPECIFICATIONS (UE)	GU10 LED 5W 2700K 450lm (included) 220-240 V, 50/60 Hz Dimmer on cable
ENERGY LABEL	E

ICONS

IP20

NANO

S1294



Pepe Fornas
Design 2022

EN

MATERIALS	Steel /Marble /Glass	
FINISHES	**Metal** Matt Brass **Marble** Matt Black	**Glass** Opal
SPECIFICATIONS (UE)	COB LED 3W, 2700K, 450lm 3,7V 2000 mAh 50/60 Hz Touch me - Dimmable Portable and rechargable Wireless charger and USB included	
ENERGY LABEL	F	

ES

MATERIALES	Acero /Mármol /Vidrio	
ACABADOS	**Metal** Oro Mate **Mármol** Negro mate	**Vidrio** Opal
ESPECIFICACIONES (UE)	COB LED 3W, 2700K, 450lm 3,7V 2000 mAh 50/60 Hz Touch me - Regulable Portátil y recargable Base de carga inalambrica y usb incluidos	
CLASIFICACIÓN ENERGÉTICA	F	

ICONS

IP20

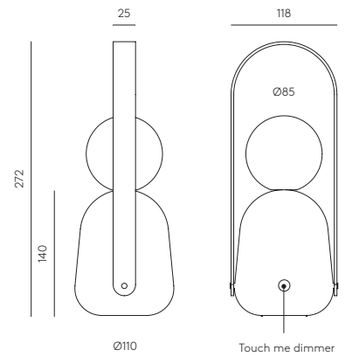

KINE

S1288

Pepe Fornas
Design 2020



EN

MATERIALS	Steel / Marble	
FINISHES	**Base** Matt Black Marble Matt White Marble	**Shade** Textured Black Textured White Matt Brass
SPECIFICATIONS (UE)	Integrated LED plate 10W 2700K 900lm 220-240V/24V, 50 / 60Hz Touch Me Dimmer	
ENERGY LABEL	F	

ES

MATERIALES	Acero / Mármol	
ACABADOS	**Base** Mármol negro mate Mármol blanco mate	**Tulipa** Negro texturado Blanco texturado Oro mate
ESPECIFICACIONES (UE)	Placa LED integrada 10W 2700K 900lm 220-240V/24V, 50/60Hz Touch Me Regulable	
CLASIFICACIÓN ENERGÉTICA	F	

ICONS

IP20

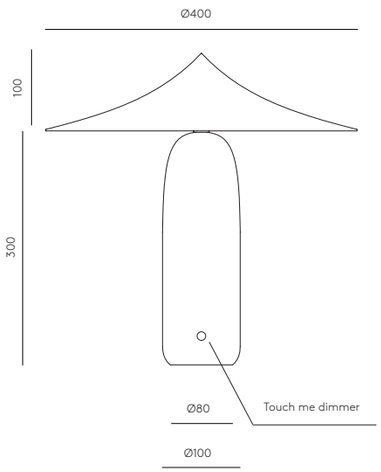

AIDER

S1287



Arnold Salido
Design 2024

EN

MATERIALS	Steel / Rattan Plastic / Marmol	
FINISHES	**Metal** Matt Brass Satin Nickel **Shades: Metal** Shiny Black	**Rattan** Natural tone **Marble** Shiny Black
SPECIFICATIONS (UE)	E27 máx 9W 2700K 810 (included) Dimmable Switch on cable 220-240 V, 50/60 Hz	
ENERGY LABEL	E	

ES

MATERIALES	Acero / Plástico Ratán / Mármol	
ACABADOS	**Metal** Oro Mate Níquel Satinado **Pantalla: Metal** Negro Brillo	**Ratán** Tono natural **Mármol** Negro Brillo
ESPECIFICACIONES (UE)	E27 máx 9W 2700K 810lm (incluido) Regulador en cable 220-240 V, 50/60 Hz 810 lm	
CLASIFICACIÓN ENERGÉTICA	E	

ICONS

IP20

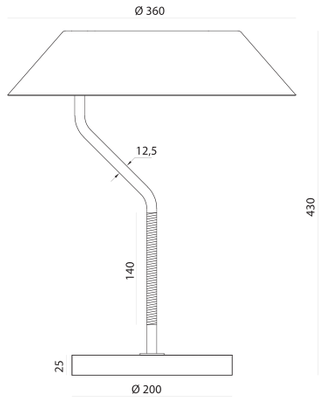

AMBOR

S1283



JF Sevilla
Design 2019

EN

MATERIALS	Steel
FINISHES	**Body** Matt Black **Shade / Base** Matt Black Matt Brass
SPECIFICATIONS (UE)	2 x G9 Bulbs LED 3W - 2700K Dimmable (included) 220-240 V, 50/60 Hz, 800lm Dimmer on cable
ENERGY LABEL	E

ES

MATERIALES	Acero
ACABADOS	**Cuerpo** Negro Mate **Tulipa / Base** Negro Mate Oro Mate
ESPECIFICACIONES (UE)	2 x Bombillas G9 3W - 2700K LED Regulables (Incluidas) 220-240 V, 50/60 Hz, 800lm Regulador en cable
CLASIFICACIÓN ENERGÉTICA	E

ICONS

IP20

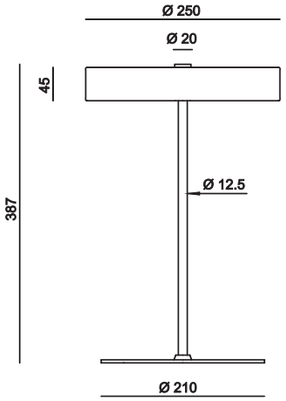

NOOI

S1276

Pepe Fornas
Design 2022



EN

MATERIALS	Linen Steel Acrylic	
FINISHES	**Metal** Matt Black **Shade** Cream Linen textile	**Acrylic** Opal
SPECIFICATIONS (UE)	T8 5W 2700K 550lm (included) Dimmer on cable 220-240V/24V, 50/60 Hz	
ENERGY LABEL	F	

ES

MATERIALES	Lino Metal Acrílico	
ACABADOS	**Metal** Negro mate **Pantalla** Textil Lino Crema	**Acrilico** Opal
ESPECIFICACIONES (UE)	T8 5W 2700K 550lm (incluida) Regulador en cable 220-240V/24V 50/60 Hz	
CLASIFICACIÓN ENERGÉTICA	F	

ICONS

IP20

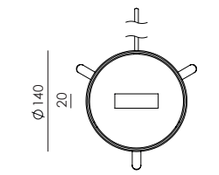

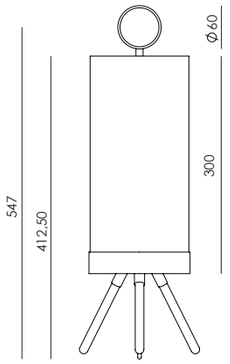

ATIL

S1281



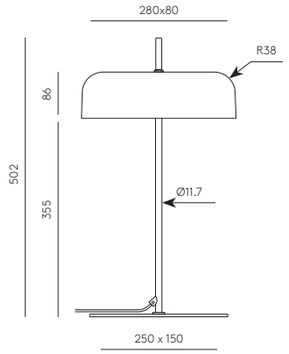

Pepe Fornas
Design 2019

EN

MATERIALS	Steel / Glass	
FINISHES	**Metal** Matt Black Matt Brass	**Glass** Opal
SPECIFICATIONS (UE)	Bulbs G9 Led (Included) 2 x 5W - 2700K 220-240 V, 50/60 Hz	
ENERGY LABEL	E	

ICONS

IP20

NINO

S1275



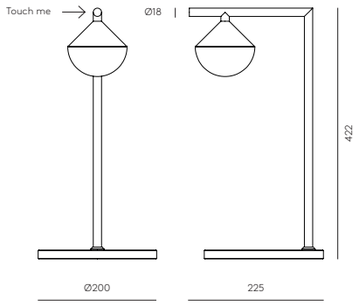

JF Sevilla
Design 2021

EN

MATERIALS	Steel / Marble / Glass	
FINISHES	**Metal** Matt Black **Details** Matt Brass	**Marble** Matt Black **Glass** Optic
SPECIFICATIONS (UE)	LED 7W 2700K Dimmable 220-240V 24 V, 50/60 Hz, 800lm Touch me dimmable	
ENERGY LABEL	F	

ICONS

IP20

LYB

S1274



Pepe Fornas
Design 2019

EN

MATERIALS	Steel
FINISHES	**Metal** Matt Black
SPECIFICATIONS (UE)	Integrated LED chip 5W 2700K Dimmer on cable 12 V, 50/60 Hz, 500lm
ENERGY LABEL	F

ES

MATERIALES	Acero
ACABADOS	**Metal** Negro Mate
ESPECIFICACIONES (UE)	Chip Led integrado 5W, 2700K regulador en cable 12 V, 50/60 Hz, 500lm
CLASIFICACIÓN ENERGÉTICA	F

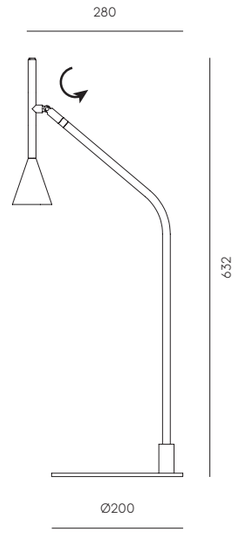

ICONS

IP20

SHIN

S1261



Pepe Fornas
Design 2021

EN

MATERIALS	Steel / Marble
FINISHES	**Combinations** Marble black - Metal black Marble white - Metal white
SPECIFICATIONS (UE)	E27, 5W LED Dimmable (included) 220-240V, 50/60 Hz, 2700K, 450lm Dimmer on cable
ENERGY LABEL	F

ES

MATERIALES	Acero / Mármol
ACABADOS	**Combinaciones** Mármol negro - Metal negro Mármol blanco - Metal blanco
ESPECIFICACIONES (UE)	E27, 5W LED Regulable (Incluida) 220-240V, 50/60 Hz, 2700K, 450lm Regulador en cable
CLASIFICACIÓN ENERGÉTICA	F

ICONS

IP20

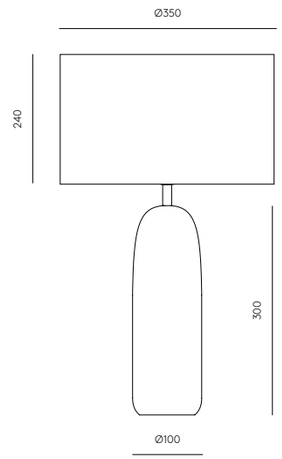

* Image shade 801011/36 not included/
Pantalla imagen 801011/36 no incluida

* Image shade 801021/40 not included/
Pantalla imagen 801021/40 no incluida

ABBACUS

S1258



Pepe Fornas
Design 2018

EN

MATERIALS	Steel / Blown Glass	
FINISHES	**Metal** Matt brass	**Glass** Opal
SPECIFICATIONS (UE)	Bulb G9 (Included) 5W - 2700K 220-240 V, 50/60 Hz, 500lm	
ENERGY LABEL	E	

ES

MATERIALES	Acero / Vidrio Soplado	
ACABADOS	**Metal** Oro mate	**Glass** Opal
ESPECIFICACIONES (UE)	Bombilla G9 (Incluida) 5W - 2700K 220-240 V, 50/60 Hz, 500lm	
CLASIFICACIÓN ENERGÉTICA	E	

ICONS

IP20

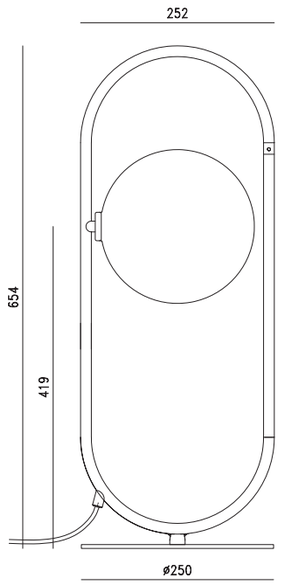

ERTO

S1257



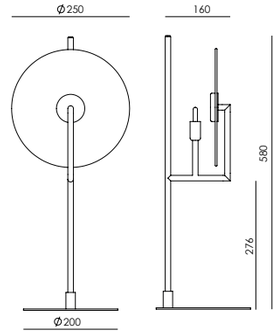

Pepe Fornas
Design 2020

EN

MATERIALS	Steel
FINISHES	**Metal** Matt Black **Details** Matt Brass
SPECIFICATIONS (UE)	Bulb G9 (Included) 5W - 2700K, 220-240V, 50/60 Hz, 500lm
ENERGY LABEL	E
COMPATIBLE ACCESSORIES (NOT INCLUDED)	Alabaster - 1096/25, Glass - 1223, Ceramic - 1097/20, Metal - 1038/25, Stripped metal -1089/25

ICONS

IP20

MAHO

S1254



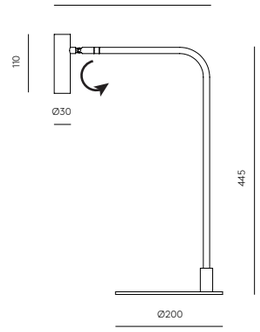

JF Sevilla
Design 2020

EN

MATERIALS	Steel
FINISHES	**Metal** Matt black (body) Black / Matt brass (head and details)
SPECIFICATIONS (UE)	COB LED 5W 2700K 600lm 24V·220-240V, 50 / 60Hz, Dimmer on cable
ENERGY LABEL	F

ICONS

IP20

PULL

S1249



JF Sevilla
Design 2024

EN

MATERIALS	Metal / Linen / Marble	
FINISHES	**Body** **Metal** Matt black	**Metal shade** Matt black Aged gold
	Shade Linen	**Marble** Black
SPECIFICATIONS (UE)	Bulb G9 4W 2700K 500lm 220-240V, 50/60 Hz Dimmer on cable	
ENERGY LABEL	E	

ES

MATERIALES	Metal / Lino / Mármol	
ACABADOS	**Metal** Negro mate	**Pantalla metal** Negro mate Oro envejecido
	Pantalla Lino	**Mármol** Negro
ESPECIFICACIONES (UE)	Bombilla G9 4W 2700K 500lm 220-240V, 50/60 Hz Regualdor en cable	
CLASIFICACIÓN ENERGÉTICA	E	

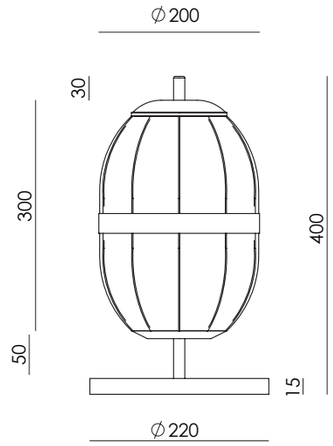

ICONS

IP20

DOBI

S1207



AC Studio
Design 2015

EN

MATERIALS	Steel
FINISHES	**Metal** Matt Black
SPECIFICATIONS (UE)	E14 Max. 33W (Not included) 220-240 V, 50/60 Hz
ENERGY LABEL	E
RECOMMENDED BULB	B116-2 (5W)

ES

MATERIALES	Acero
ACABADOS	**Metal** Negro Mate
ESPECIFICACIONES (UE)	E14 Max. 33W (No incluida) 220-240 V, 50/60 Hz
CLASIFICACIÓN ENERGÉTICA	E
BOMBILLA RECOMENDADA	B116-2 (5W)

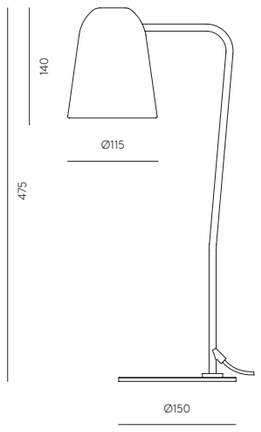

ICONS

IP20

MARU

S1194



JF Sevilla
Design 2015

EN

MATERIALS	Steel
FINISHES	**Metal** Matt Black - Matt Brass Matt Black - Matt Black
SPECIFICATIONS (UE)	Integrated Led COB 3W 300lm 3000K 220-240V/12 V, 50/60 Hz
ENERGY LABEL	F

ES

MATERIALES	Acero
ACABADOS	**Metal** Negro Mate - Oro Mate Negro Mate - Negro Mate
ESPECIFICACIONES (UE)	Led COB integrado 3W 300lm 3000K 220-240V/12 V, 50/60 Hz
CLASIFICACIÓN ENERGÉTICA	F

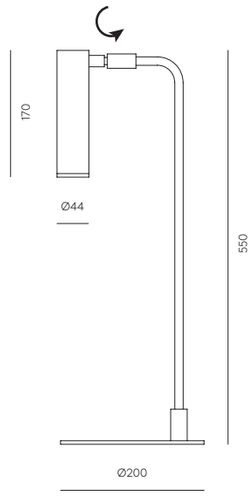

ICONS

IP20

LALU

S1189



Colour shade:
Green Tea

Jana Chang
Design 2013

EN

MATERIALS	Steel	
FINISHES	**Metal** Chrome Matt Brass	**Shade** White
SPECIFICATIONS (UE)	E27 Max. 15W (Not included) 220-240 V, 50/60 Hz	
ENERGY LABEL	E	
RECOMMENDED BULB	B211 (7,9W)	

ES

MATERIALES	Acero	
ACABADOS	**Metal** Cromo Oro Mate	**Tulipa** Blanco
ESPECIFICACIONES (UE)	E27 Max. 15W (No incluida) 220-240 V, 50/60 Hz	
ENERGY LABEL	E	
RECOMMENDED BULB	B211 (7,9W)	

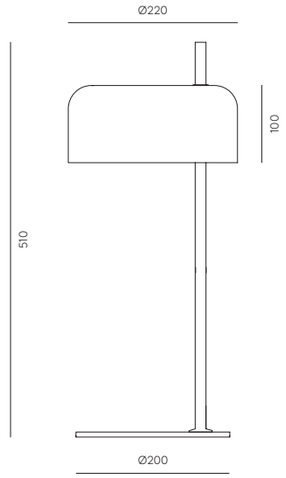

ICONS

IP20

* Color shade can be changed/
El color de la pantalla se puede modificar

Colour shade:
Mocca

HEDRA

S1159



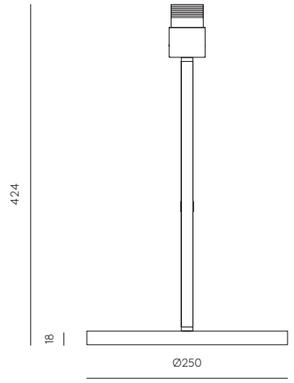

AC Studio
Design 2021

EN

MATERIALS	Steel / Marble	
FINISHES	**Metal** Matt Black Matt Brass	**Marble** Matt black
SPECIFICATIONS (UE)	E27LED dimmable 9W 2700K (included), 220-240 V, 50/60 Hz 810lm Dimmer on cable	
ENERGY LABEL	E	

ICONS

IP20

TEX

S1026



* Image shade 801011/41 not included/
Pantalla imagen 801011/41 no incluida

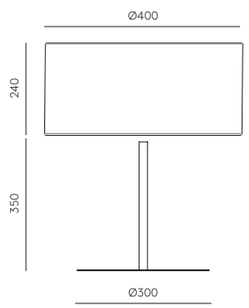

AC Studio
Design 2012

EN

MATERIALS	Steel
FINISHES	**Metal:** Matt White Matt Black
SPECIFICATIONS (UE)	E27 max.15W (not included) 220-240 V, 50/60 Hz
ENERGY LABEL	E
RECOMMENDED BULB	B211 (5,7,9W)

ICONS

IP20

ENDO

S1156



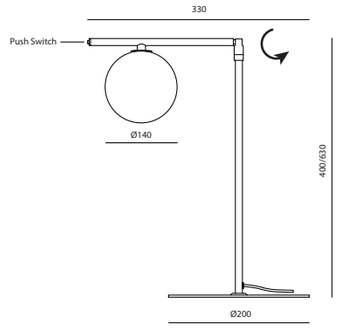

Pepe Fornas
Design 2024

EN

MATERIALS	Steel / Blown Glass	
FINISHES	**Metal** Matt Brass Chrome	**Shade (included)** Opal
SPECIFICATIONS (UE)	Bulb G9 Led - 5W (included) 2700K - 220-240 V, 50/60 Hz 450lm Push switch on body	
ENERGY LABEL	E	

ICONS

IP20

SAND

S1109



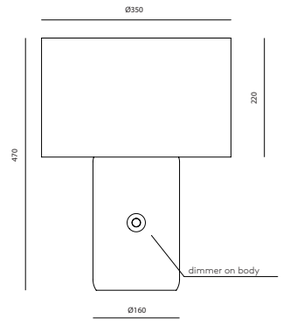

AC Studio
Design 2019

EN

MATERIALS	Terrazzo
FINISHES	**Terrazzo** Grey
SPECIFICATIONS (UE)	E27 Max. 15W (not included) 220-240 V, 50/60 Hz Dimmer on body
ENERGY LABEL	E
RECOMMENDED BULB	B211/9W - Dimmable

ICONS

IP20

Ceramics: Brown Sugar

CURN

NAC149/L



Ceramics:
Aventurine green

AC Studio
Design 2026

EN

MATERIALS	Metal / Marble / Ceramics		
FINISHES	**Metal** Aged Gold Chrome Matt black	**Ceramics** (hand painted) See colors palette.	**Marble** White Green Brown Black
SPECIFICATIONS (UE)	LED plate 7W 2700K 700lm 220-240V, 50/60Hz		
ENERGY LABEL	F		

ES

MATERIALES	Metal / Mármol / Cerámica		
ACABADOS	**Metal** Oro envejecido Cromo Negro mate	**Cerámica** (Pintado a mano) Consultar paleta de colores.	**Mármol** Blanco Verde Marrón Negro
ESPECIFICACIONES (UE)	Placa LED 7W 2700K 700lm 220-240 V, 50/60 Hz		
ETIQUETA ENERGÉTICA	F		

ICONS

IP20

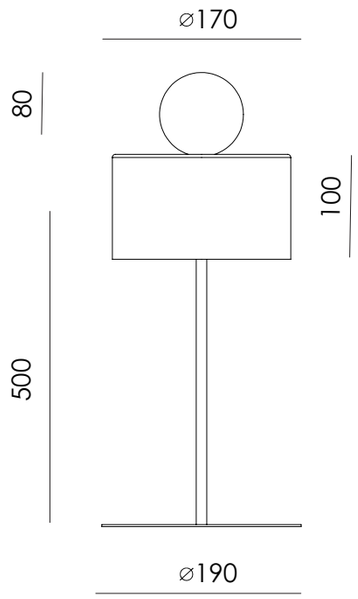

CURN

NAC149/S



Colour ceramics:
Ash Grey

AC Studio
Design 2026

EN

MATERIALS	Metal / Marble / Ceramic		
FINISHES	**Metal** Aged gold Chrome Matt black	**Ceramics** (hand painted) See colors palette.	**Marble** White Green Brown Black
SPECIFICATIONS (UE)	LED plate 7W 2700K 700lm 220-240V, 50/60Hz		
ENERGY LABEL	F		

ES

MATERIALES	Metal / Mármol / Cerámica		
ACABADOS	**Metal** Oro mate Cromo Negro mate	**Cerámica** (Pintado a mano) Consultar paleta de colores.	**Mármol** Blanco Verde Marrón Negro
ESPECIFICACIONES (UE)	Placa LED 7W 2700K 700lm 220-240 V, 50/60 Hz		
ETIQUETA ENERGÉTICA	F		

ICONS

IP20

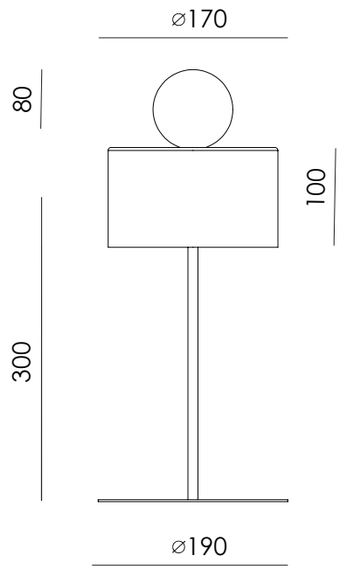

Ceramics color:
Brown sugar



Ceramics: Nude

FILL

NAC148

Pepe Fornas
Design 2026



Ceramics:
Orange Maison

EN

MATERIALS	Metal / Ceramics	
FINISHES	**Metal** Matt black Matt White Matt Brass Shiny Gold Chrome Satin Niquel	**Ceramics** (hand painted) See colors palette.
SPECIFICATIONS (UE)	E27 Max. 15W (not included) 220-240V, 50/60 Hz	
RECOMMENDED BULB	B211 9W (Dimmable) + Dimmer: Consult price list	
ENERGY LABEL	E	

ES

MATERIALES	Metal / Cerámica	
ACABADOS	**Metal** Negro mate Blanco Mate Oro Mate Oro Brillo Cromo Niquel Satinado	**Cerámica** (Pintado a mano) Consultar paleta de colores.
ESPECIFICACIONES (UE)	E27 max. 15W (No incluida) 220-240 V, 50/60 Hz	
BOMBILLA RECOMENDADA	B211 9W (Regulable) + Regulador Consultar tabla de precios	
CLASIFICACIÓN ENERGÉTICA	E	

ICONS

IP20

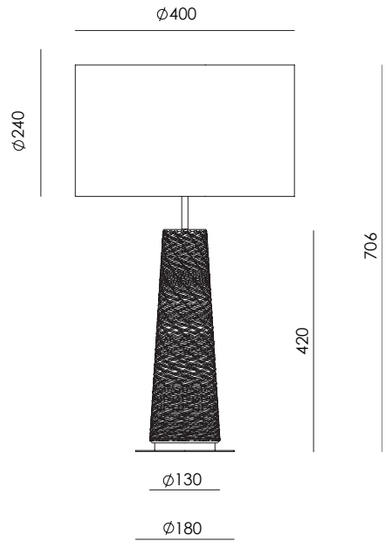

* Image shade 801130/41 not included/
Pantalla imagen 801130/41 no incluida

YUT

NAC147



Pepe Fornas
Design 2026

EN

MATERIALS	Metal / Ceramics	
FINISHES	**Metal** Matt black Matt White Matt Brass Shiny Gold Chrome Satin Niquel	**Ceramics** (hand painted) See colors palette.
SPECIFICATIONS (UE)	E27 Max. 15W (not included) 220-240V, 50/60 Hz	
RECOMMENDED BULB	B211 9W (Dimmable) + Dimmer: Consult price list	
ENERGY LABEL	E	

ES

MATERIALES	Metal / Cerámica	
ACABADOS	**Metal** Negro mate Blanco Mate Oro Mate Oro Brillo Cromo Niquel Satinado	**Cerámica** (Pintado a mano) Consultar paleta de colores.
ESPECIFICACIONES (UE)	E27 max. 15W (No incluida) 220-240 V, 50/60 Hz	
BOMBILLA RECOMENDADA	B211 9W (Regulable) + Regulador Consultar tabla de precios	
CLASIFICACIÓN ENERGÉTICA	E	

ICONS

IP20

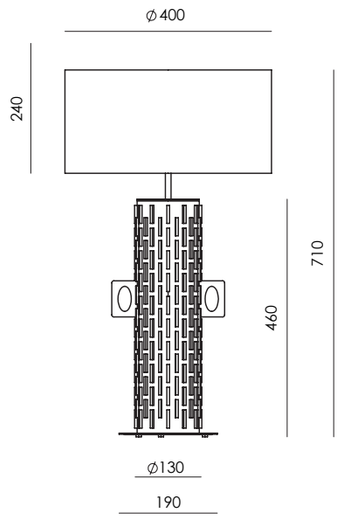

* Image shade 801128 not included/
Pantalla imagen 801128 no incluida

Ceramics color:
Persimon

Ceramics: Nude

BAMBÚ

NAC146

AC Studio
Design 2025



Ceramics: Vintage brown

EN

MATERIALS	Metal / Ceramics	
FINISHES	**Metal** Matt black Matt White Matt Brass Shiny Gold Chrome Satin Niquel	**Ceramics** (hand painted) See colors palette.
SPECIFICATIONS (UE)	E27 Max. 15W (not included) 220-240V, 50/60 Hz	
RECOMMENDED BULB	B211 9W (Dimmable) + Dimmer: Consult price list	
ENERGY LABEL	E	

ES

MATERIALES	Metal / Cerámica	
ACABADOS	**Metal** Negro mate Blanco Mate Oro Mate Oro Brillo Cromo Niquel Satinado	**Cerámica** (Pintado a mano) Consultar paleta de colores.
ESPECIFICACIONES (UE)	E27 max. 15W (No incluida) 220-240 V, 50/60 Hz	
BOMBILLA RECOMENDADA	B211 9W (Regulable) + Regulador Consultar tabla de precios	
CLASIFICACIÓN ENERGÉTICA	E	

ICONS

IP20

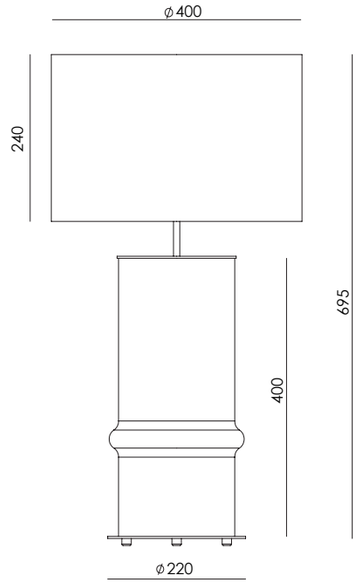

* Image shade 801031/41 not included/
Pantalla imagen 801031/41 no incluida



Ceramics: Honey

BAMBÚ

NAC146/2

AC Studio
Design 2026



Ceramics: Green tea

EN

MATERIALS	Metal / Ceramics	
FINISHES	**Metal** Matt black Matt White Matt Brass Shiny Gold Chrome Satin Niquel	**Ceramics** (hand painted) See colors palette.
SPECIFICATIONS (UE)	E27 Max. 15W (not included) 220-240V, 50/60 Hz	
DIMMABLE OPTIONS	B211 9W (Dimmable) + Dimmer: Consult price list	
ENERGY LABEL	E	

ES

MATERIALES	Metal / Cerámica	
ACABADOS	**Metal** Negro mate Blanco Mate Oro Mate Oro Brillo Cromo Niquel Satinado	**Cerámica** (Pintado a mano) Consultar paleta de colores.
ESPECIFICACIONES (UE)	E27 max. 15W (No incluida) 220-240 V, 50/60 Hz	
POSIBILIDAD DE REGULACIÓN	B211 9W (Regulable) + Regulador Consultar tabla de precios	
CLASIFICACIÓN ENERGÉTICA	E	

ICONS

IP20

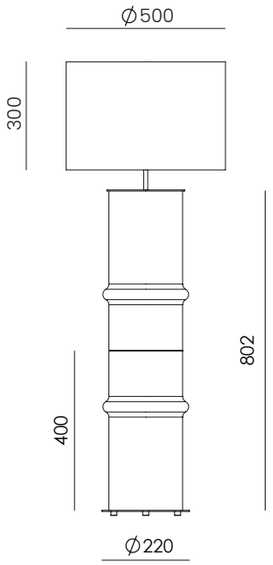

* Image shade 1251/BCO not included/
Pantalla imagen 1251/BCO no incluida

SYAL

NAC145



AC Studio
Design 2025

EN

MATERIALS	Metal /Ceramics		
FINISHES	**Metal** Matt black Matt white Matt brass	 Shiny gold Chrome Nickel	**Ceramics** See colour palette
SPECIFICATIONS (UE)	E27 max. 15W LED (Not included) 220-240V, 50/60 Hz		
DIMMABLE OPTIONS	B211 9W (Dimmable) + Dimmer: Consult price list		
ENERGY LABEL	E		

ES

MATERIALES	Metal / Cerámica		
ACABADOS	**Metal** Negro mate Blanco mate Oro mate	 Oro brillo Cromo Níquel	**Cerámica** Consultar paleta de colores
ESPECIFICACIONES (UE)	E27 max. 15W LED (No incluida) 220-240V, 50/60 Hz		
POSIBILIDAD DE REGULACIÓN	B211 9W (Regulable) + Regulador Consultar tabla de precios		
CLASIFICACIÓN ENERGÉTICA	E		

ICONS

IP20

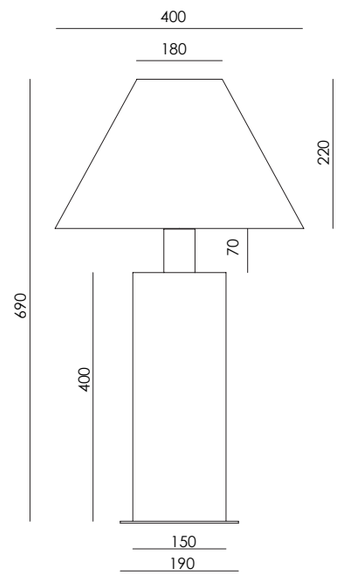

* Image shade 161011/40 not included/
Pantalla imagen 161011/40 no incluida



OLAS

NAC144



Metal: Matt brass
Glass: Taupe
Marble: Black

AC Studio
Design 2025

EN

MATERIALS	Metal / Glass / Marble		
FINISHES	**Metal** Matt black Matt white Nickel	Matt brass Shiny gold Chrome	**Glass** See colour palette **Marble** Black / White / Green / Brown
SPECIFICATIONS (UE)	E27 max. 15W LED (Not included) 220-240V, 50/60 Hz		
DIMMABLE OPTION	B211 9W (Dimmable) + Dimmer: Consult price list		
ENERGY LABEL	E		

ES

MATERIALES	Metal / Vidrio / Mármol		
ACABADOS	**Metal** Negro mate Blanco mate Níquel satinado	Oro mate Oro brillo Cromo	**Vidrio** Consultar paleta de colores **Mármol** Negro/ Blanco/ Verde/Marrón
ESPECIFICACIONES (UE)	E27 max. 15W LED (No incluida) 220-240V, 50/60 Hz		
POSIBILIDAD DE REGULACIÓN	B211 9W (Regulable) + Regulador Consultar tabla de precios		
CLASIFICACIÓN ENERGÉTICA	E		

ICONS

IP20

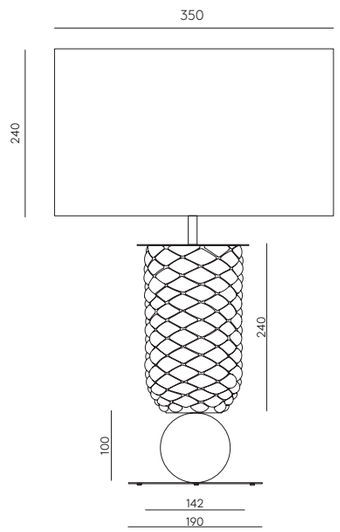

* Image shade 801011/36 not included/
Pantalla imagen 801011/36 no incluida

Colour ceramics:
Vintage Brown

MAPI

NAC143

AC Studio
Design 2024



Colour glass:
Banana Green
Nude

EN

MATERIALS	Metal / Glass	
FINISHES	**Metal** Matt black	**Glass** See colour palette p.484 **Washers** Matt black
SPECIFICATIONS (UE)	E27 max. 15W LED (Not included) 220-240V, 50/60 Hz	
DIMMABLE OPTION	B211 9W (Dimmable) + Dimmer: Consult price list	
ENERGY LABEL	E	

ES

MATERIALES	Metal / Vidrio	
ACABADOS	**Metal** Negro mate	**Vidrio** Consultar paleta de colores p.484 **Arandelas** Negro mate
ESPECIFICACIONES (UE)	E27 max. 15W LED (No incluida) 220-240V, 50/60 Hz	
POSIBILIDAD DE REGULACIÓN	B211 9W (Regulable) + Regulador Consultar tabla de precios	
CLASIFICACIÓN ENERGÉTICA	E	

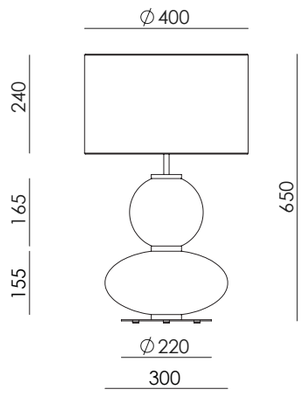

ICONS

IP20

* Image shade 4025 not included/
Pantalla imagen 4025 no incluida

PAPI

NAC142

AC Studio
Design 2024



Colour glass:
Fresh Pasta
Terracota

EN

MATERIALS	Metal / Glass	
FINISHES	**Metal** Matt black	**Glass** See colour palette p.484 **Washers** Matt black
SPECIFICATIONS (UE)	E27 max. 15W LED (Not included) 220-240V, 50/60 Hz	
DIMMABLE OPTION	B211 9W (Dimmable) + Dimmer: Consult price list	
ENERGY LABEL	E	

ES

MATERIALES	Metal / Vidrio	
ACABADOS	**Metal** Negro mate	**Vidrio** Consultar paleta de colores p.484 **Arandelas** Negro mate
ESPECIFICACIONES (UE)	E27 max. 15W LED (No incluida) 220-240V, 50/60 Hz	
POSIBILIDAD DE REGULACIÓN	B211 9W (Regulable) + Regulador Consultar tabla de precios	
CLASIFICACIÓN ENERGÉTICA	E	

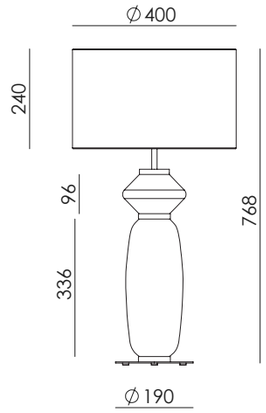

ICONS

IP20

* Image shade 801021/41 not included/
Pantalla imagen 801021/41 no incluida



Colour ceramics:
Make Up

ROCK

NAC141/L

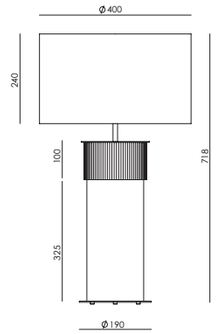



* Image shade 801021/41 not included/
Pantalla imagen 801021/41 no incluida

Colour ceramics:
Chocolate

AC Studio
Design 2024

EN

MATERIALS	Metal / Ceramic / Glass		
FINISHES	**Metal** Matt black Matt white Matt brass	 Shiny gold Chrome Satin Nickel	**Ceramics & Glass** See colour palette p.484
SPECIFICATIONS (UE)	E27 max. 15W LED (Not included) 220-240V, 50/60 Hz		
DIMMABLE OPTION	B211 9W (Dimmable) + Dimmer: Consult price list		
ENERGY LABEL	E		

ICONS

IP20

ROCK

NAC141/S

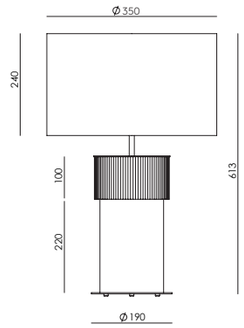



* Image shade 801130/36 not included/
Pantalla imagen 801130/36 no incluida

Colour ceramics:
Maquillaje

AC Studio
Design 2024

EN

MATERIALS	Metal / Ceramic / Glass		
FINISHES	**Metal** Matt black Matt white Matt brass	 Shiny gold Chrome Satin Nickel	**Ceramics & Glass** See colour palette p.484
SPECIFICATIONS (UE)	E27 max. 15W LED (Not included) 220-240V, 50/60 Hz, IP20		
DIMMABLE OPTION	B211 9W (Dimmable) + Dimmer: Consult price list		
ENERGY LABEL	E		

ICONS

IP20

PIRE

NAC140

AC Studio
Design 2025



Colour ceramics:
Pale Pink · Make Up · Terracotta

EN

MATERIALS	Metal / Ceramic	
FINISHES	**Metal** Matt black Matt white Matt brass Shiny gold	Chrome Satin nickel **Ceramics** See colour palette p. 484
SPECIFICATIONS (UE)	E27 max. 15W LED (Not included) 220-240V, 50/60 Hz, IP20	
DIMMABLE OPTION	B211 9W (Dimmable) + Dimmer: Consult price list	
ENERGY LABEL	E	

ES

MATERIALES	Metal / Cerámica	
ACABADOS	**Metal** Negro mate Blanco mate Oro mate Oro brillo	Cromo Níquel satinado **Cerámica** Consultar paleta de colores p.484
ESPECIFICACIONES (UE)	E27 max. 15W LED (No incluida) 220-240V, 50/60 Hz, IP20	
POSIBILIDAD DE REGULACIÓN	B211 9W (Regulable) + Regulador Consultar tabla de precios	
CLASIFICACIÓN ENERGÉTICA	E	

ICONS

IP20

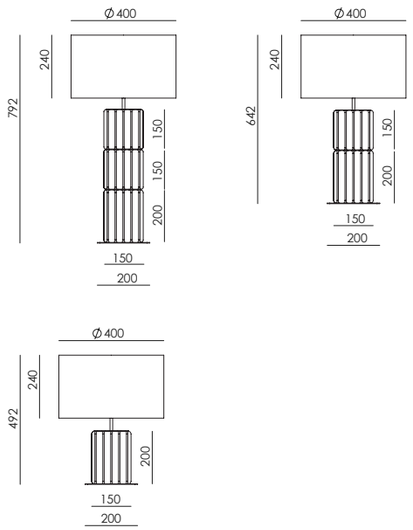

* Shade 801011/41 not included /
pantalla 801011/41 no incluida

Colour ceramics:
Zafiro



Colour ceramics:
Vintage Brown

AMEC

NAC139

AC Studio
Design 2025



Colour ceramics:
Terracota

EN

MATERIALS	Metal / Ceramic	
FINISHES	**Metal**	
	Matt black	Chrome
	Matt white	Satin nickel
	Matt brass	**Ceramics**
	Shiny gold	See colour palette p.484
SPECIFICATIONS (UE)	E27 max. 15W LED (Not included) 220-240V, 50/60 Hz	
DIMMABLE OPTION	B211 9W (Dimmable) + Dimmer: Consult price list	
ENERGY LABEL	E	

ES

MATERIALES	Metal / Cerámica	
ACABADOS	**Metal**	
	Negro mate	Níquel satinado
	Blanco mate	**Cerámica**
	Oro mate	Consultar paleta de colores
	Oro brillo	p.484
ESPECIFICACIONES (UE)	E27 max. 15W LED (No incluida) 220-240V, 50/60 Hz	
POSIBILIDAD DE REGULACIÓN	B211 9W (Regulable) + Regulador Consultar tabla de precios	
CLASIFICACIÓN ENERGÉTICA	E	

ICONS

IP20

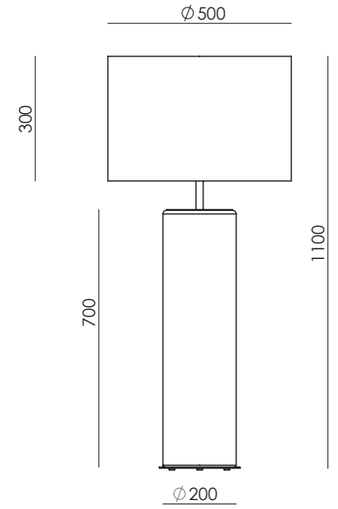

* Image shade 1251 not included/
Pantalla imagen 1251 no incluida

LOPO

NAC137

AC Studio
Design 2024



Colour ceramics:
Taupe

EN

MATERIALS	Metal / Ceramics		
FINISHES	**Metal** Matt Black Matt White Matt Brass	Shiny Gold Chrome Satin Nickel	**Ceramic** **(Hand painted)** See colors palette p.484
SPECIFICATIONS (UE)	E27 Max. 15W (not included) 220-240 V 50/60 Hz		
DIMMABLE OPTION	B211 9W (Dimmable) + Dimmer Consult price list		
ENERGY LABEL	E		

ES

MATERIALES	Metal / Cerámica	
ACABADOS	**Metal** Negro Mate Blanco Mate Oro Mate Oro Brillo Cromo Níquel Satinado	**Cerámica** **(Pintado a mano)** Consultar paleta de colores p.484
ESPECIFICACIONES (UE)	E27 Max. 15W (no incluida) 220-240 V 50/60 Hz	
POSIBILIDAD DE REGULACIÓN	B211 9W (Regulable) + Regulador Consultar tarifa de precios	
CLASIFICACIÓN ENERGÉTICA	E	

ICONS

IP20

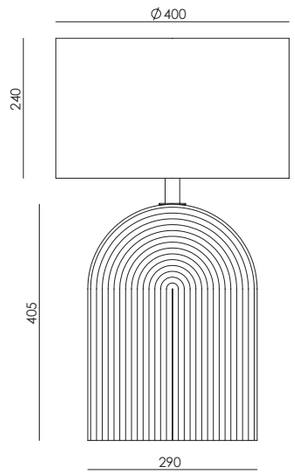

* Image shade 801011/41 not included/
Pantalla imagen 801011/41 no incluida

Colour ceramics:
Green leaf



Colour ceramics:
Taupe

DENA

NAC136

AC Studio
Design 2024



Colour ceramics:
Orange Maison

EN

MATERIALS	Metal / Ceramics		
FINISHES	**Metal** Matt Black Matt White Matt Brass Shiny Gold	Chrome Satin Nickel	**Ceramic (Hand painted)** See colour palette p.484
DIMMABLE OPTION	B211 9W (Dimmable) + Dimmer Consult price list		
SPECIFICATIONS (UE)	E27 Max. 15W (not included) 220-240 V, 50/60 Hz		
ENERGY LABEL	E		

ES

MATERIALES	Metal / Cerámica		
ACABADOS	**Metal** Negro Mate Blanco mate Oro mate Oro brillo	Cromo Níquel satinado	**Cerámica (Pintada a mano)** Consultar paleta de colores p.484
POSIBILIDAD DE REGULACIÓN	B211 9W (Regulable) + Regulador Consultar tarifa de precios		
ESPECIFICACIONES (UE)	E27 Max. 15W (no incluida) 220-240 V, 50/60 Hz		
CLASIFICACIÓN ENERGÉTICA	E		

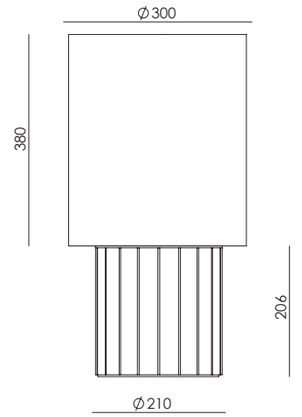

ICONS

IP20

* Image shade 136011 not included/
Pantalla imagen 136011 no incluida



Colour glass:
Make up

CACTUS

NAC135





* Image shade 801011/36 not included/
Pantalla imagen 801011/36 no incluida

Colour glass:
Zafiro

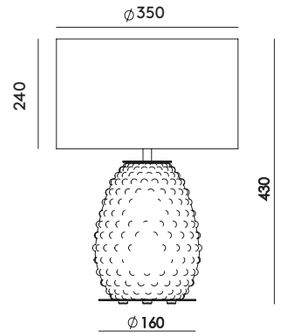

AC Studio
Design 2024

EN

MATERIALS	Metal / Glass	
FINISHES	**Metal** Matt Black Matt White Matt Brass Shiny Gold	Chrome Satin Nickel **Glass (Hand painted)** See colour palette p.484
DIMMABLE OPTION	B211 9W (Dimmable) + Dimmer Consult price list	
SPECIFICATIONS (UE)	E27 Max. 15W (not included) 220-240 V, 50/60 Hz	
ENERGY LABEL	E	

ICONS

IP20

CACTUS

NAC135/2





* Image shade 801011/41 not included/
Pantalla imagen 801011/41 no incluida

Colour glass:
Up Nude
Down Vintage Brown

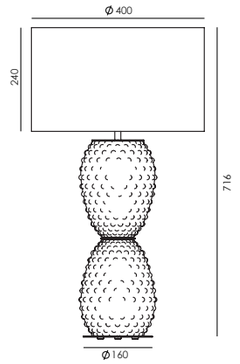

AC Studio
Design 2024

EN

MATERIALS	Metal / Glass	
FINISHES	**Metal** Matt Black Matt White Matt Brass Shiny Gold	Chrome Satin Nickel **Glass (Hand painted)** See colour palette p.484
DIMMABLE OPTION	B211 9W (Dimmable) + Dimmer Consult price list	
SPECIFICATIONS (UE)	E27 Max. 15W (not included) 220-240 V, 50/60 Hz	
ENERGY LABEL	E	

ICONS

IP20

LUET

NAC132



AC Studio
Design 2023

EN

MATERIALS	Metal / Glass		
	Metal Matt Black Matt White Matt Brass	Shiny Gold Chrome Satin Nickel	**Glass** **(Hand painted)** See colors palette p.484
SPECIFICATIONS (UE)	E27 Max. 15 W (not included) 220-240 V, 50/60 Hz		
DIMMABLE OPTION	B211 9W (Dimmable) + Dimmer Consult price list		
ENERGY LABEL	E		

ES

MATERIALES	Metal / Vidrio	
ACABADOS	**Metal** Negro Mate Blanco Mate Oro Mate Oro Brillo Cromo Níquel Satinado	**Vidrio** **(Pintado a mano)** Consultar paleta de colores p.484
ESPECIFICACIONES (UE)	E27 Max. 15 W (no incluida) 220-240 V, 50/60 Hz	
POSIBILIDAD DE REGULACIÓN	B211 9W (Regulable) + Regulador Consultar tarifa de precios	
CLASIFICACIÓN ENERGÉTICA	E	

ICONS

IP20

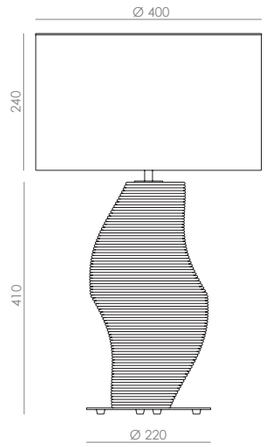

* Image shade 801011/41 not included/
Pantalla imagen 801011/41 no incluida



URAL

NAC131



AC Studio
Design 2023

EN

MATERIALS	Metal / Ceramics		
FINISHES	**Metal** Matt Black Matt White Matt Brass	Shiny Gold Chrome Satin Nickel	**Ceramics (Hand painted)** See colors palette p.484
SPECIFICATIONS (UE)	E27 Max. 15 W (not included) 220-240 V, 50/60 Hz		
DIMMABLE OPTION	B211 9W (Dimmable) + Dimmer Consult price list		
ENERGY LABEL	E		

ES

MATERIALES	Metal / Cerámica	
ACABADOS	**Metal** Negro Mate Blanco Mate Oro Mate Oro Brillo Cromo Níquel Satinado	**Cerámica (Pintado a mano)** Consultar paleta de colores p.484
ESPECIFICACIONES (UE)	E27 Max. 15 W (no incluida) 220-240 V, 50/60 Hz	
POSIBILIDAD DE REGULACIÓN	B211 9W (Regulable) + Regulador Consultar tarifa de precios	
CLASIFICACIÓN ENERGÉTICA	E	

ICONS

IP20

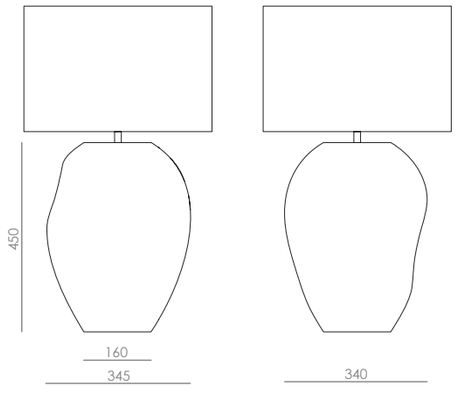

* Image shade 801011/41 not included/
Pantalla imagen 801011/41 no incluida

ONUT

NAC130



AC Studio
Design 2023

EN

MATERIALS	Metal / Ceramic	
FINISHES	**Metal** Matt Black Matt White Matt Brass Shiny Gold	Chrome Nickel **Ceramic (Hand-painted)** Consultar paleta de colores
SPECIFICATIONS (UE)	E27 Max. 15W LED (not included) 220-240V, 50/60Hz	
ENERGY LABEL	E	
DIMMER POSSIBILITY	B211 9W (Dimmable) + Dimmer	

ES

MATERIALES	Acero / Cerámica	
ACABADOS	**Metal** Negro Blanco Oro mate Oro brillo	Cromo Níquel **Cerámica (Pintada a mano)** Consultar paleta de colores
ESPECIFICACIONES (UE)	E27 Max. 15W LED (no incluida) 220-240 V, 50/60 Hz	
CLASIFICACIÓN ENERGÉTICA	E	
POSIBILIDAD REGULACIÓN	B211 9W (Regulable) + Regulador	

ICONS

IP20

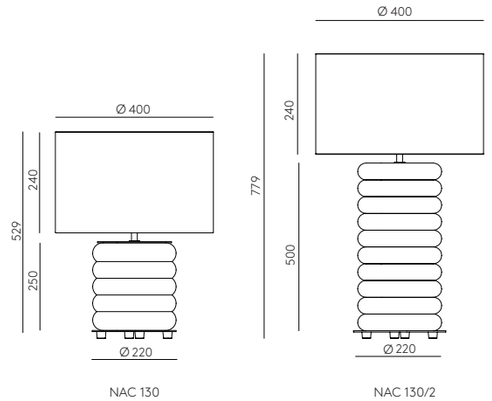

* Image shade 801011/41 not included/
Pantalla imagen 801011/41 no incluida

BORA

NAC129



Colour ceramics:
Green leaf ceramic
Matt black metal

AC Studio
Design 2022

EN

MATERIALS	Glass / Steel or ceramics / Synthetic leather	
FINISHES	**Steel** Matt Black Matt Brass **Ceramics** See color palette	**Glass** Curly transparent **Synthetic leather** Brown
SPECIFICATIONS (UE)	Led plate 3W 3000K 300lm (included) 5V/2A Battery 4800mAh, 50/60 Hz Touch me - Dimmable Portable and rechargeable Charger and cable included	
ENERGY LABEL	F	

ES

MATERIALES	Vidrio / Metal o Cerámica / Cuero Sintético	
ACABADOS	**Metal** Negro mate Oro mate **Cerámica** Consultar paleta de colores	**Vidrio** Transparente rizado **Cuero Sintético** Marrón
ESPECIFICACIONES (UE)	Placa Led 3W 3000K 300lm (incluida) 5V/2A Bateria 4800mAh, 50/60 Hz Touch me - Regulable Portatil y recargable Cargador y cable incluido	
CLASIFICACIÓN ENERGÉTICA	F	

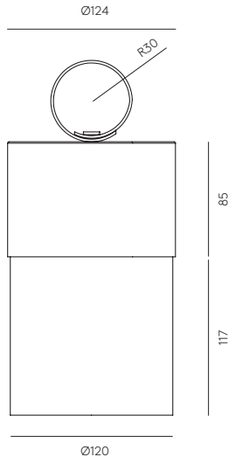

ICONS

IP65



Colour ceramics:
Nude

TILLA

NAC128

Agus Gascón
Design 2022



Colour glass:
Saphire

EN

MATERIALS	Metal / Glass		
FINISHES	**Metal** Matt black Matt white Matt Brass	Shiny gold Chrome Nickel	**Glass** **(Hand painted)** See colors palette p.484
SPECIFICATIONS (UE)	E27 max. 15W Max. (Not included) 220-240V, 50/60Hz		
ENERGY LABEL	E		

ES

MATERIALES	Metal / Vidrio		
ACABADOS	**Metal** Negro Mate Blanco Mate Oro Mate Oro Brillo Cromo Níquel		**Vidrio** **(Pintado a mano)** Consultar paleta de colores p.484
ESPECIFICACIONES (UE)	E27 máx. 15 W máx. (No incluido) 220-240 V, 50/60 Hz		
CLASIFICACIÓN ENERGÉTICA	E		

ICONS

IP20

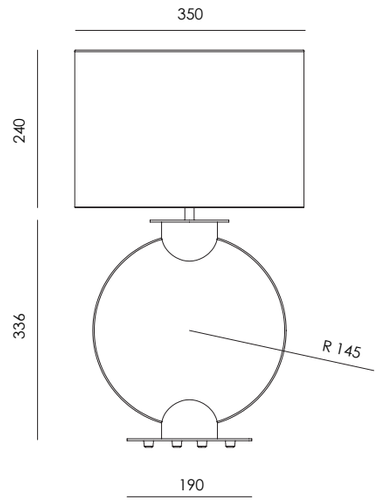

* Shade 801011/36 not included/
Pantalla 801011/36 no incluida

DAB

NAC127

AC Studio
Design 2022



Colour ceramics:
Taupe

EN

MATERIALS	Metal / Ceramics		
FINISHES	**Metal** Matt Black Matt White Matt Brass	Shiny Gold Chrome Satin Nickel	**Ceramic** **(Hand painted)** See colour palette p.484
DIMMABLE OPTION	B211 9W (Dimmable) + Dimmer Consult price list		
SPECIFICATIONS (UE)	E27 Max. 15W (not included) 220-240 V, 50/60 Hz		
ENERGY LABEL	E		

ES

MATERIALES	Metal / Cerámica		
ACABADOS	**Metal** Negro Mate White mate Oro mate	Oro brillo Cromo Níquel satinado	**Cerámica** **(Pintada a mano)** Consultar paleta de colores p.484
POSIBILIDAD DE REGULACIÓN	B211 9W (Regulable) + Regulador Consultar tarifa de precios		
ESPECIFICACIONES (UE)	E27 Max. 15W (no incluida) 220-240 V, 50/60 Hz		
CLASIFICACIÓN ENERGÉTICA	E		

ICONS

IP20

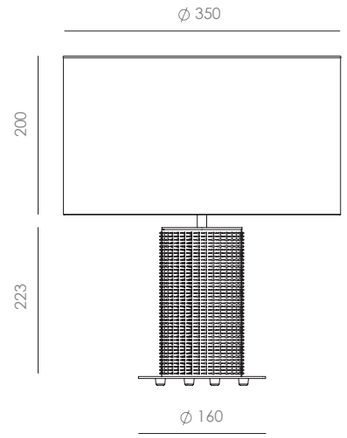

* Image shade 801011/35 not included/
Pantalla imagen 801011/35 no incluida

GOT

NAC125

AC Studio
Design 2022



Colour glass:
Chocolate brown

EN

MATERIALS	Metal / Glass		
FINISHES	**Metal** Matt Black Matt White Matt Brass	Shiny Gold Chrome Satin Nickel	**Glass** **(Hand painted)** See colors palette p.484
SPECIFICATIONS (UE)	E27 Max. 15 W (not included) 220-240 V, 50/60 Hz		
DIMMABLE OPTION	B211 9W (Dimmable) + Dimmer Consult price list		
ENERGY LABEL	E		

ES

MATERIALES	Metal / Vidrio		
ACABADOS	**Metal** Negro Mate Blanco Mate Oro Mate Oro Brillo Cromo Níquel Satinado		**Vidrio** **(Pintado a mano)** Consultar paleta de colores p.484
ESPECIFICACIONES (UE)	E27 Max. 15 W (no incluida) 220-240 V, 50/60 Hz		
POSIBILIDAD DE REGULACIÓN	B211 9W (Regulable) + Regulador Consultar tarifa de precios		
CLASIFICACIÓN ENERGÉTICA	E		

ICONS

IP20

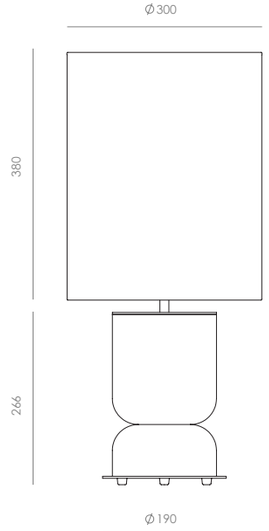

* Shade 801031/32 not included/
Pantalla 801031/32 no incluida

COPO

NAC124



Colour ceramics:
Mola green & Vintage brown

Pepe Fornas
Design 2021

EN

MATERIALS	Metal / Ceramics		
FINISHES	**Metal** Matt Black Matt White Matt Brass	Shiny Gold Chrome Satin Nickel	**Ceramic (Hand painted)** See colour palette p.484
DIMMABLE OPTION	B211 9W (Dimmable) + Dimmer Consult price list		
SPECIFICATIONS (UE)	E27 Max. 15W (not included) 220-240 V, 50/60 Hz		
ENERGY LABEL	E		

ES

MATERIALES	Metal / Cerámica		
ACABADOS	**Metal** Negro Mate Blanco mate Oro mate	Oro brillo Cromo Níquel satinado	**Cerámica (Pintada a mano)** Consultar paleta de colores p.484
POSIBILIDAD DE REGULACIÓN	B211 9W (Regulable) + Regulador Consultar tarifa de precios		
ESPECIFICACIONES (UE)	E27 Max. 15W (no incluida) 220-240 V, 50/60 Hz		
CLASIFICACIÓN ENERGÉTICA	E		

ICONS

IP20

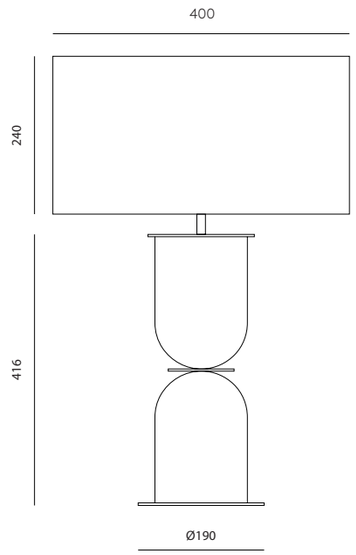

* Image shade 801011/41 not included/
Pantalla imagen 801011/41 no incluida

Colour ceramics:
Terracota & Ash grey



Colour ceramics:
Green leaf

ADON

NAC119

AC Studio
Design 2020



Colour ceramics:
Terracotta

EN

MATERIALS	Metal / Ceramics		
FINISHES	**Metal** Matt Black Matt White Matt Brass	Shiny Gold Chrome Satin Nickel	**Ceramic (Hand painted)** See colour palette p.484
DIMMABLE OPTION	B211 9W (Dimmable) + Dimmer Consult price list		
SPECIFICATIONS (UE)	E27 Max. 15W (not included) 220-240 V, 50/60 Hz		
ENERGY LABEL	E		

ES

MATERIALES	Metal / Cerámica		
ACABADOS	**Metal** Negro Mate Blanco mate Oro mate	Oro brillo Cromo Níquel satinado	**Cerámica (Pintada a mano)** Consultar paleta de colores p.484
POSIBILIDAD DE REGULACIÓN	B211 9W (Regulable) + Regulador Consultar tarifa de precios		
ESPECIFICACIONES (UE)	E27 Max. 15W (no incluida) 220-240 V, 50/60 Hz		
CLASIFICACIÓN ENERGÉTICA	E		

ICONS

IP20

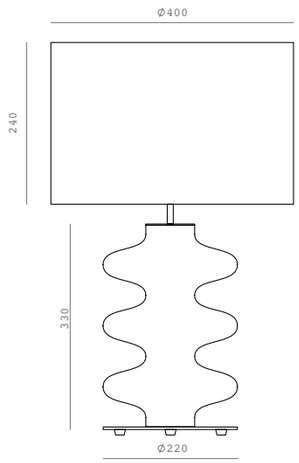

* Shade 801021/41 not included/
Pantalla 801021/41 no incluida

METRIC

NAC117



Pepe Fornas
Design 2019

EN

MATERIALS	Metal / Ceramics		
FINISHES	**Metal** Matt Black Matt White Matt Brass	Shiny Gold Chrome Satin Nickel	**Ceramic (Hand painted)** See colour palette p.484
DIMMABLE OPTION	B211 9W (Dimmable) + Dimmer Consult price list		
SPECIFICATIONS (UE)	E27 Max. 15W (not included) 220-240 V, 50/60 Hz		
ENERGY LABEL	E		

ES

MATERIALES	Metal / Cerámica		
ACABADOS	**Metal** Negro Mate Blanco mate Oro mate	Oro brillo Cromo Níquel satinado	**Cerámica (Pintada a mano)** Consultar paleta de colores p.484
POSIBILIDAD DE REGULACIÓN	B211 9W (Regulable) + Regulador Consultar tarifa de precios		
ESPECIFICACIONES (UE)	E27 Max. 15W (no incluida) 220-240 V, 50/60 Hz		
CLASIFICACIÓN ENERGÉTICA	E		

ICONS

IP20

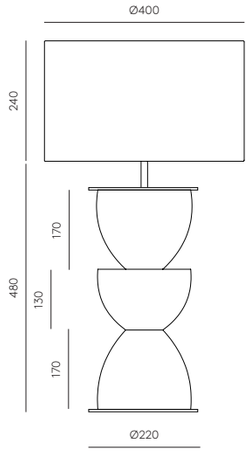

* image reference shade 801011/41 not included/
Pantalla imagen 801011/41 no incluida

SONICA

NAC116



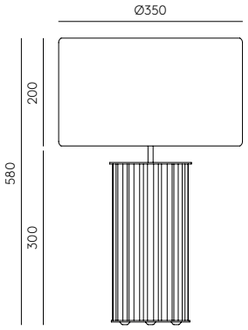

AC Studio
Design 2019

EN

MATERIALS	Metal / Ceramics		
FINISHES	**Metal** Matt Black Matt White Matt Brass	Shiny Gold Chrome Satin Nickel	**Ceramic (Hand painted)** See colour palette p.484
DIMMABLE OPTION	B211 9W (Dimmable) + Dimmer Consult price list		
SPECIFICATIONS (UE)	E27 Max. 15W (not included) 220-240 V, 50/60 Hz		
ENERGY LABEL	E		

ICONS

IP20

* image reference shade 801021/35 not included/
Pantalla imagen 801021/35 no incluida

ONICA

NAC114



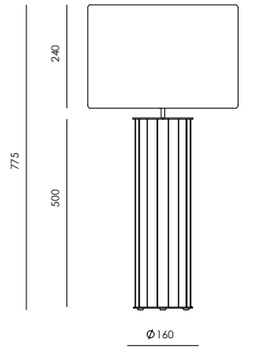

AC Studio
Design 2019

EN

MATERIALS	Metal / Ceramic / Glass		
FINISHES	**Metal** Matt black Matt white Matt brass	Shiny gold Chrome Satin Nickel	**Ceramics & Glass** See colour palette p.484
SPECIFICATIONS (UE)	E27 max. 15W LED (Not included) 220-240V, 50/60 Hz		
DIMMABLE OPTION	B211 9W (Dimmable) + Dimmer: Consult price list		
ENERGY LABEL	E		

ICONS

IP20

* image reference shade 801011/41 not included/
Pantalla imagen 801011/41 no incluida



Colour glass:
Silver moon

ATINA

NAC115

AC Studio
Design 2019



Colour glass:
Mola green

EN

MATERIALS	Metal / Glass		
FINISHES	**Metal** Matt Black Matt White Matte Brass	Shiny Gold Chrome Satin Nickel	**Glass** **(Hand painted)** See colors palette p.484
SPECIFICATIONS (UE)	E27 Max. 15 W (not included) 220-240 V, 50/60 Hz		
DIMMABLE OPTION	B211 9W (Dimmable) + Dimmer Consult price list		
ENERGY LABEL	E		

ES

MATERIALES	Metal / Vidrio	
ACABADOS	**Metal** Negro Mate Blanco Mate Oro Mate Oro Brillo Cromo Níquel Satinado	**Vidrio** **(Pintado a mano)** Consultar paleta de colores p.484
ESPECIFICACIONES (UE)	E27 Max. 15 W (no incluida) 220-240 V, 50/60 Hz	
POSIBILIDAD DE REGULACIÓN	B211 9W (Regulable) + Regulador Consultar tarifa de precios	
CLASIFICACIÓN ENERGÉTICA	E	

ICONS

IP20

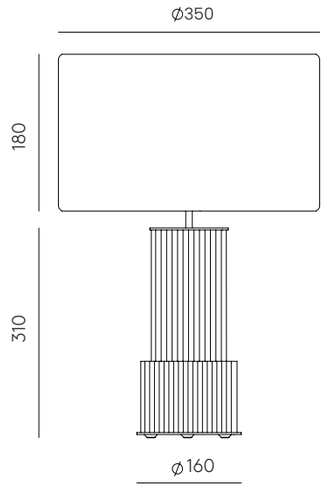

* Image shade 801011/35 not included/
Pantalla imagen 801011/35 no incluida

TARO

NAC113



Colour ceramics:
Green leaf

AC Studio
Design 2019

EN

MATERIALS	Metal / Ceramics		
FINISHES	**Metal** Matt Black Matt White Matt Brass	Shiny Gold Chrome Satin Nickel	**Ceramic (Hand painted)** See colour palette p.484
DIMMABLE OPTION	B211 9W (Dimmable) + Dimmer Consult price list		
SPECIFICATIONS (UE)	E27 Max. 15W (not included) 220-240 V, 50/60 Hz		
ENERGY LABEL	E		

ES

MATERIALES	Metal / Cerámica		
ACABADOS	**Metal** Negro Mate Blanco mate Oro mate	Oro brillo Cromo Níquel satinado	**Cerámica (Pintada a mano)** Consultar paleta de colores p.484
POSIBILIDAD DE REGULACIÓN	B211 9W (Regulable) + Regulador Consultar tarifa de precios		
ESPECIFICACIONES (UE)	E27 Max. 15W (no incluida) 220-240 V, 50/60 Hz		
CLASIFICACIÓN ENERGÉTICA	E		

ICONS

IP20

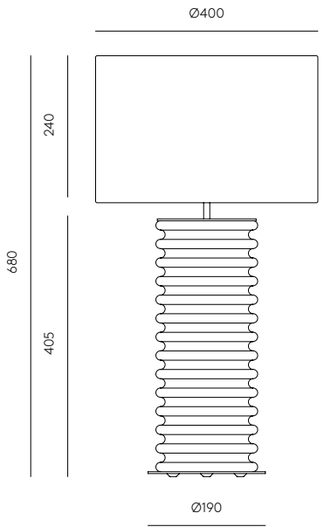

* Image shade 801021/41 not included/
Pantalla imagen 801021/41 no incluida



Colour ceramics:
Coopper brown

NOA

NAC110



AC Studio
Design 2016

EN

MATERIALS	Metal / Glass		
FINISHES	**Metal** Matt Black Matt White Matt Brass	Shiny Gold Chrome Satin Nickel	**Glass (Hand painted)** See colour palette p.484
DIMMABLE OPTION	B211 9W (Dimmable) + Dimmer Consult price list		
SPECIFICATIONS (UE)	E27 Max. 15W (not included) 220-240 V, 50/60 Hz		
ENERGY LABEL	E		

ES

MATERIALES	Metal / Vidrio		
ACABADOS	**Metal** Negro Mate Blanco mate Oro mate	Oro brillo Cromo Níquel satinado	**Vidrio (Pintada a mano)** Consultar paleta de colores p.484
POSIBILIDAD DE REGULACIÓN	B211 9W (Regulable) + Regulador Consultar tarifa de precios		
ESPECIFICACIONES (UE)	E27 Max. 15W (no incluida) 220-240 V, 50/60 Hz		
CLASIFICACIÓN ENERGÉTICA	E		

ICONS

IP20

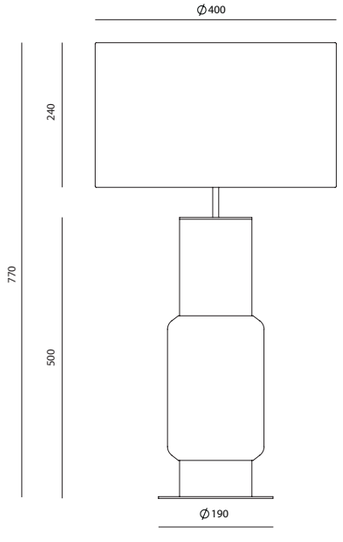

* image reference shade 801011/41 not included/
Pantalla imagen 801011/41 no incluida

KITTA KITTA

NAC108



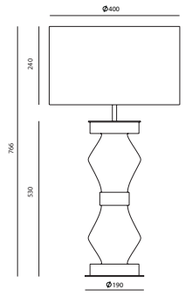

AC Studio
Design 2016

EN

MATERIALS	Metal / Glass / Leather		
FINISHES	**Metal** Matt Black Matt White Matt Brass	Shiny Gold Chrome Satin Nickel	**Glass (Hand pain-ted)** See colors palette p.484
SPECIFICATIONS (UE)	E27 Max. 15 W (not included) 220-240 V, 50/60 Hz		
DIMMABLE OPTION	B211 9W (Dimmable) + Dimmer Consult price list		
ENERGY LABEL	E		

ICONS

IP20

* image reference shade 801011/41 not included/
Pantalla imagen 801011/41 no incluida

KITTA PONN

NAC107



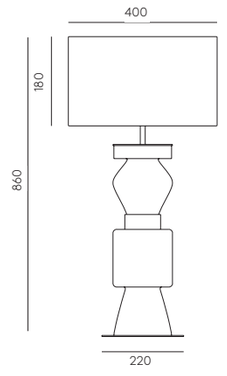

AC Studio
Design 2024

EN

MATERIALS	Metal / Glass / Leather		
FINISHES	**Metal** Matt Black Matt White Matt Brass	Shiny Gold Chrome Satin Nickel	**Glass (Hand painted)** See colors palette p.484
SPECIFICATIONS (UE)	E27 Max. 15 W (not included) 220-240 V, 50/60 Hz		
DIMMABLE OPTION	B211 9W (Dimmable) + Dimmer Consult price list		
ENERGY LABEL	E		

ICONS

IP20

* image reference shade 801011/40 not included/
Pantalla imagen 801011/40 no incluida

PONN

NAC106

AC Studio
Design 2016



Colour glass:
Make up

EN

MATERIALS	Metal / Glass		
FINISHES	**Metal** Matt Black Matt White Matt Brass	Shiny Gold Chrome Satin Nickel	**Glass** **(Hand painted)** See colour palette p.484
DIMMABLE OPTION	B211 9W (Dimmable) + Dimmer Consult price list		
SPECIFICATIONS (UE)	E27 Max. 15W (not included) 220-240 V, 50/60 Hz		
ENERGY LABEL	E		

ES

MATERIALES	Metal / Vidrio		
ACABADOS	**Metal** Negro Mate Blanco mate Oro mate	Oro brillo Cromo Níquel satinado	**Vidrio** **(Pintada a mano)** Consultar paleta de colores p.484
POSIBILIDAD DE REGULACIÓN	B211 9W (Regulable) + Regulador Consultar tarifa de precios		
ESPECIFICACIONES (UE)	E27 Max. 15W (no incluida) 220-240 V, 50/60 Hz		
CLASIFICACIÓN ENERGÉTICA	E		

ICONS

IP20

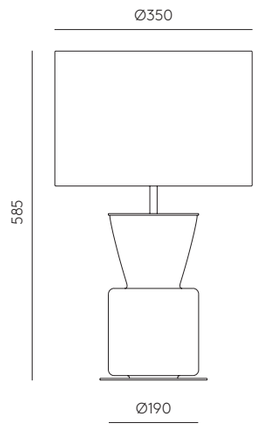

* image reference shade 801011/36 not included/
Pantalla imagen 801011/36 no incluida

LUSA

NAC104

AC Studio
Design 2016



Colour glass:
Mexico blue

EN

MATERIALS	Metal / Glass		
FINISHES	**Metal** Matt Black Matt White Matt Brass	Shiny Gold Chrome Satin Nickel	**Glass** **(Hand painted)** See colors palette p.484
SPECIFICATIONS (UE)	E27 Max. 15 W (not included) 220-240 V, 50/60 Hz		
DIMMABLE OPTION	B211 9W (Dimmable) + Dimmer Consult price list		
ENERGY LABEL	E		

ES

MATERIALES	Metal / Vidrio		
ACABADOS	**Metal** Negro Mate Blanco Mate Oro Mate Oro Brillo Cromo Níquel Satinado		**Vidrio** **(Pintado a mano)** Consultar paleta de colores p.484
ESPECIFICACIONES (UE)	E27 Max. 15 W (no incluida) 220-240 V, 50/60 Hz		
POSIBILIDAD DE REGULACIÓN	B211 9W (Regulable) + Regulador Consultar tarifa de precios		
CLASIFICACIÓN ENERGÉTICA	E		

ICONS

IP20

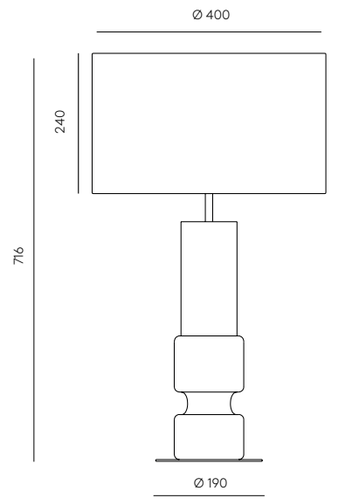

* image reference shade 801011/41 not included/
Pantalla imagen 801011/41 no incluida

MELLY

NAC103



Colour glass:
Dark auburn

AC Studio
Design 2015

EN

MATERIALS	Metal / Glass		
FINISHES	**Metal** Matt Black Matt White Matt Brass	Shiny Gold Chrome Satin Nickel	**Glass (Hand painted)** See colors palette p.484
SPECIFICATIONS (UE)	E27 Max. 15 W (not included) 220-240 V, 50/60 Hz		
DIMMABLE OPTION	B211 9W (Dimmable) + Dimmer Consult price list		
ENERGY LABEL	E		

ES

MATERIALES	Metal / Vidrio		
ACABADOS	**Metal** Negro Mate Blanco Mate Oro Mate Oro Brillo Cromo Níquel Satinado		**Vidrio (Pintado a mano)** Consultar paleta de colores p.484
ESPECIFICACIONES (UE)	E27 Max. 15 W (no incluida) 220-240 V, 50/60 Hz		
POSIBILIDAD DE REGULACIÓN	B211 9W (Regulable) + Regulador Consultar tarifa de precios		
CLASIFICACIÓN ENERGÉTICA	E		

ICONS

IP20

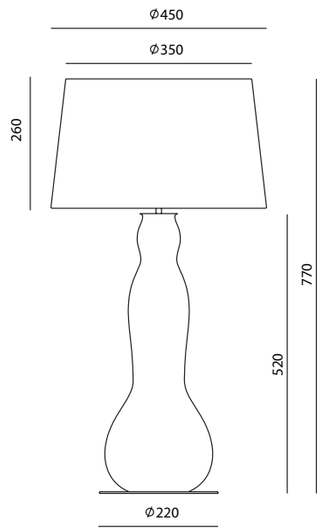

* Image shade 151011/45 not included/
Pantalla imagen 151011/45 no incluida

Colour glass
Mexico blue

Pendant

ALPHA	C1083	293
ANET	C1206	274
ANZA	C1336/5	182
ANZA	C1336	184
ARC	C1292	236
ATOM	C1214/8	272
BALL	C1215	271
BAMBÚ	C1087	288
BELL	C1084	292
BETA	C1082	294
BETTY	C1338/2	172
BETTY	C1338	174
BIG COSS	C1203/80	276
BIG DUSSA	C1307/L	222
BION	C1306	226
CANNA	C1319/L	202
CANNA	C1319/S	202
CLOUD	C1345/3	142
CLOUD	C1345	144
COLN	C1267	251
COPO	C1085	290
CORA	C1129	281
CRAM	C1329/6	196
CRAM	C1329	198
CUBIC	C1344/L	138
CUBIC	C1344/S	140
CURN	C1080	296
DALT	C1280/6	242
DALT	C1280	243
DELIE	C1224	267
DELIE	C1224/8	268
DENA	C1088	286
DOUL	C1310	220
DOUL	T1310	299
DUSSA	C1307	222
DUSSA	C1307/6	224
ELLA	C1158	278
ELLI	C1311/L	218
ELLI	C1311/S	220
ELMA	C1312/L	214
ELMA	C1312/S	216
ERTO	C1257/5	252
FLOW	C1339/6	168
FLOW	C1339	170
FOCUS	C1279	244
FOCUS	T1279	301
GAMMA	C1081	295
GEHIT	C1350/60	156
GINA	C1334	188
GINA	C1334/5	190
GLAMM	C1130	280
HADO	C1331/8	192
HADO	C1331/10	194
HADO	C1331/12	194
HADO	T1331	298
HITA	C1356/6	126
HITA	C1356	128
HULO	C1351	158
ICONIC	C1300	228
IPON	C1316/4	206
IPON	C1316/1	206
IRZO	C1353/6	122
IRZO	C1353	124
ISON	C1298	232
ISON	C1298/5	232
LADA	C1354	130
LATTO	T1268	305
LERA	C1323	200
LIDA	C1357/3	132
LIDA	C1357	134
LITA	C1230	266
LYB	C1274	245
MAPI	C1235	260
MAPI	C1235/V	261
MARG	C1341/20/30/40	162
MARU	C1194	277
MIKA	C1204	275
MIRO	C1289	238
MIRO	C1289/6	240
NINO	C1275	250
NIRO	C1314	210
NOOI	C1276/L	246
NOOI	C1276	248
NOON	T1278/3	302
NOON	T1278/1	303
NOON	T1278	304
NURO	C1349	154
ONETA	C1299	230
OVALO	C1234	264
PAPI	C1233	262
PEPO	C1315	208
PIRE	C1090	284
PTAN	C1154	279
PULL	C1249/3	254
PULL	C1249/S	256
PULL	C1249/L	258
REMS	C1318/2	204
REMS	C1318	204
SOKO	C1335/8	186
TAB	C1010+801131	297
TAB	C1010 + 801132	297
TAMB	T1019/30/50	306
TAMB SQUARE	T1016	307
TASTA	C1355	136
TEA	C1337/8	176
TEA	C1337/5	178
TEA	C1337	180
TICO	C1095/100	282
TICO	C1095/50	282
TRAG	C1340/20/30/40	164
TUBE	C1296	234
TURA	C1313	212
TURA C	C1313/C	214
ULON	C1236	256
VANT	C1352	160
VITREE	C1346/L	146
VITREE	C1346/S	148
YCRO	C1297	234
YCRO	T1297	300
YMA	C1347/H	150
YMA	C1347/V	152
YOYO	C1222	270

IRZO

C1353/6



Pepe Fornas
Design 2026

EN

MATERIALS	Metal / Glass / Leather		
FINISHES	**Metal** Matt black Aged Gold	**Glass** Opal	**Leather (optional)** Brown Orange Black
SPECIFICATIONS (UE)	6 x G9 5W 2700K 2250lm 220-240V, 50/60 Hz		
ENERGY LABEL	E		

ES

MATERIALES	Metal / Cristal / Cuero		
ACABADOS	**Metal** Negro Mate Oro Envejecido	**Cristal** Opal	**Cuero (opcional)** Marrón Naranja Negro
ESPECIFICACIONES (UE)	6 x G9 5W 2700K 2250lm 220-240V, 50/60 Hz		

ICONS

IP20

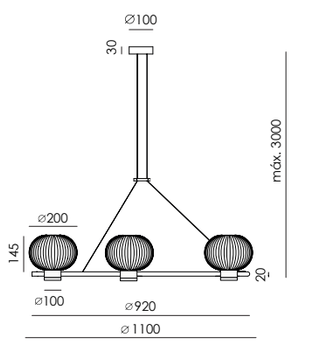

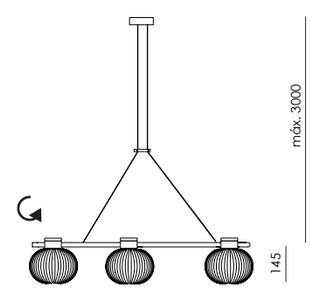

Reversible installation / Instalación reversible

IRZO

C1353



Pepe Fornas
Design 2026

EN

MATERIALS	Metal / Glass	
FINISHES	**Metal** Matt black Aged gold	**Glass** Opal
SPECIFICATIONS (UE)	G9 5W 2700K 450lm 220-240V, 50/60 Hz	
ENERGY LABEL	E	

ES

MATERIALES	Metal / Cristal	
ACABADOS	**Metal** Negro Mate Oro Envejecido	**Cristal** Opal
ESPECIFICACIONES (UE)	G9 5W 2700K 450lm 220-240V, 50/60 Hz	
CLASIFICACIÓN ENERGÉTICA	E	

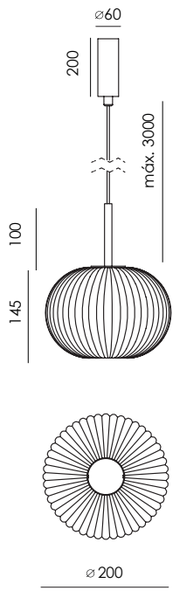

ICONS

IP20

HITA

C1356/6



Beatriz Fornas
Design 2026

EN

MATERIALS	Metal / Paper	
FINISHES	**Metal** Matt black Aged gold	**Paper** Parchment
SPECIFICATIONS (UE)	12 x G9 5W 2700K dimmable 3600lm 220-240V, 50/60 Hz	
ENERGY LABEL	E	

ES

MATERIALES	Metal / Papel	
ACABADOS	**Metal** Negro Mate Oro Envejecido	**Papel** Pergamino
ESPECIFICACIONES (UE)	12 x G9 5W 2700K dimmable 3600lm 220-240V, 50/60 Hz	
CLASIFICACIÓN ENERGÉTICA	E	

ICONS

IP20

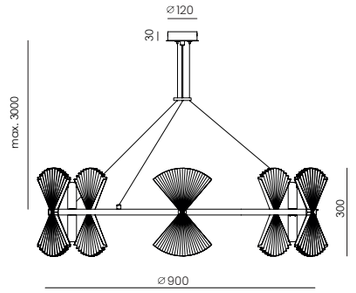

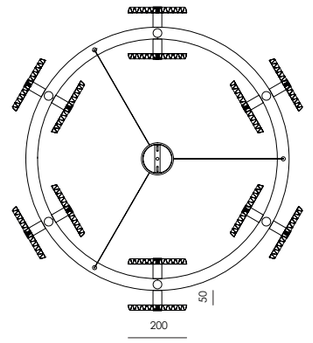

HITA

C1356



Beatriz Fornas
Design 2026

EN

MATERIALS	Metal / Paper	
FINISHES	**Metal** Matt black Aged gold	**Paper** Parchment
SPECIFICATIONS (UE)	2 x G9 5W 2700K dimmable 900lm 220-240V, 50/60 Hz	
ENERGY LABEL	E	

ES

MATERIALES	Metal / Papel	
ACABADOS	**Metal** Negro Mate Oro Envejecido	**Papel** Pergamino
ESPECIFICACIONES (UE)	2 x G9 5W 2700K regulable 900lm 220-240V, 50/60 Hz	
CLASIFICACIÓN ENERGÉTICA	E	

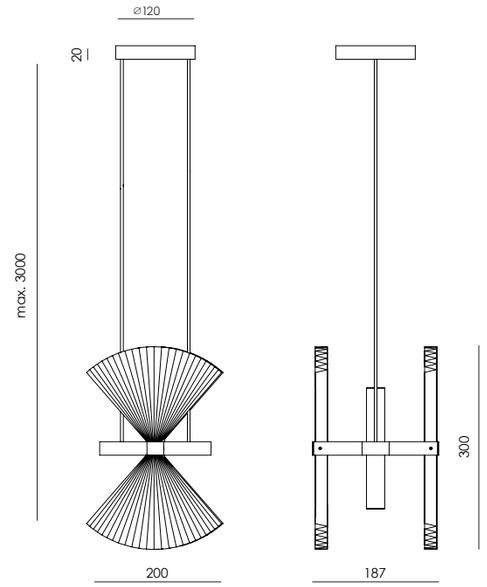

ICONS

IP20

LADA

C1354

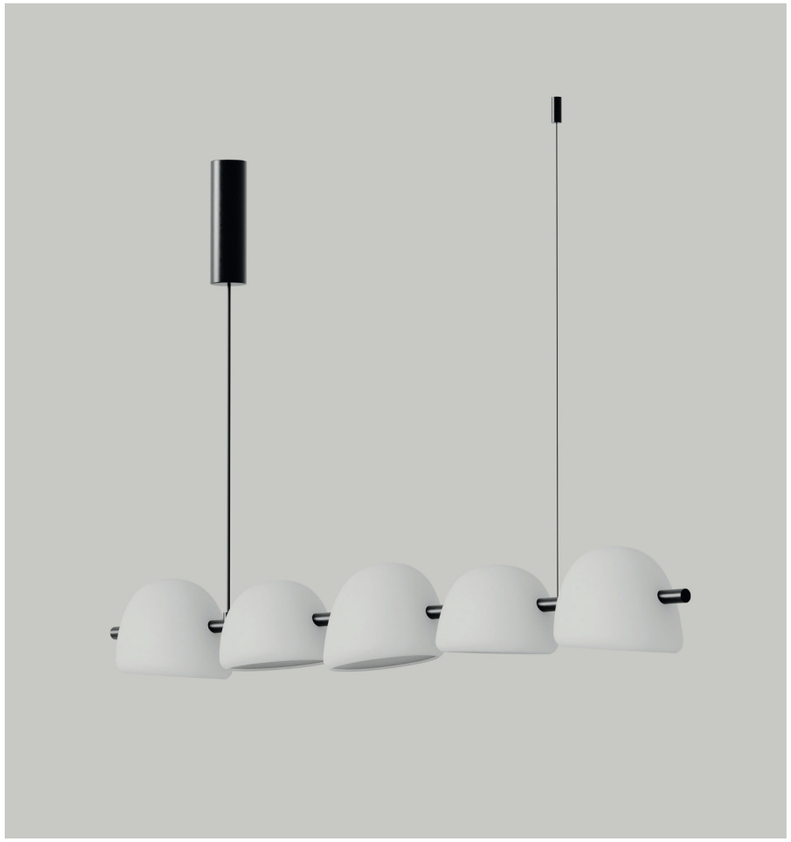

Pepe Fornas
Design 2026

EN

MATERIALS	Metal / Cerámica	
FINISHES	**Metal** Matt black Aged Gold	**Ceramics** White
SPECIFICATIONS (UE)	LEd Strip 25W 2700K dimmable 2200lm 220-240V, 50/60 Hz	
ENERGY LABEL	F	

ES

MATERIALES	Metal / Cerámica	
ACABADOS	**Metal** Negro Mate Oro Envejecido	**Cerámica** Blanca
ESPECIFICACIONES (UE)	Tira LED 25W 2700K regulable 2200lm 220-240V, 50/60 Hz	
CLASIFICACIÓN ENERGÉTICA	F	

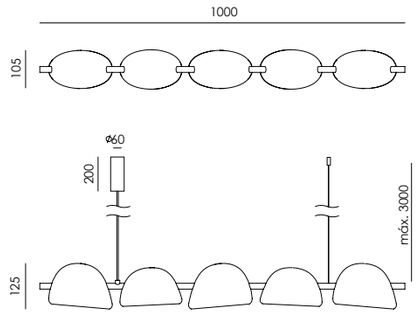

ICONS

IP20



LIDA

C1357/3



JF Sevilla
Design 2026

EN

MATERIALS	Metal / Glass	
FINISHES	**Metal** Matt black Aged Gold	**Glass** Clear
SPECIFICATIONS (UE)	LED Strip 3 x 5W 2700K dimmable 1260lm 220-240V, 50/60 Hz	
ENERGY LABEL	F	

ES

MATERIALES	Metal / Cristal	
ACABADOS	**Metal** Negro Mate Oro Envejecido	**Cristal** Transparente
ESPECIFICACIONES (UE)	Tira LED 3 x 5W 2700K regulable 1260lm 220-240V, 50/60 Hz	
CLASIFICACIÓN ENERGÉTICA	F	

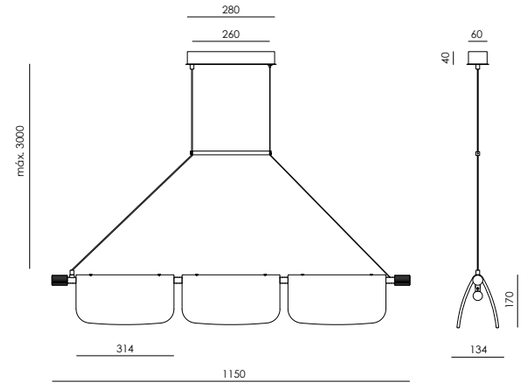

ICONS

IP20

Mechanical Conection possible with accessory 1357J/
Posibilidad de unión con accesorio 1357J.



LIDA

C1357

JF Sevilla
Design 2026



EN

MATERIALS	Metal / Glass	
FINISHES	**Metal** Matt black Aged Gold	**Glass** Clear
SPECIFICATIONS (UE)	LED Strip 10W 2700K dimmable 900lm 220-240V, 50/60 Hz	
ENERGY LABEL	F	

ES

MATERIALES	Metal / Cristal	
ACABADOS	**Metal** Negro Mate Oro Envejecido	**Cristal** Transparente
ESPECIFICACIONES (UE)	Tira LED 10W 2700K regulable 900lm 220-240V, 50/60 Hz	
CLASIFICACIÓN ENERGÉTICA	F	

ICONS

IP20

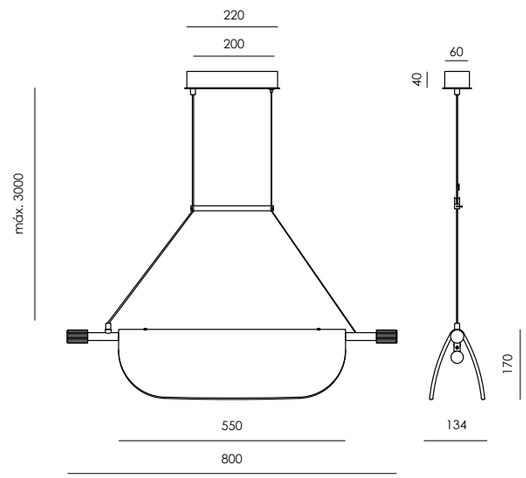

Mechanical Conection possible with accessory 1357J/
Posibilidad de unión con accesorio 1357J.

TASTA

C1355



Pepe Fornas
Design 2026

EN

MATERIALS	Metal / Marble	
FINISHES	**Metal** Matt black Aged gold	**Marble** White Black Green Brown
SPECIFICATIONS (UE)	LED Strip 25W 2700K dimmable 2200lm 220-240V, 50/60 Hz	
ENERGY LABEL	F	

ES

MATERIALES	Metal / Mármol	
ACABADOS (COMBINACIONES)	**Metal** Negro Mate Oro envejecido	**Mármol** Blanco Negro Verde Marrón
ESPECIFICACIONES (UE)	Tira LED 25W 2700K regulable 2200lm 220-240V, 50/60 Hz	
CLASIFICACIÓN ENERGÉTICA	F	

ICONS

IP20

* Ball joint to orient the light/
Rótula para orientar la luz

CUBIC

C1344/L



Pepe Fornas
Design 2025

EN

MATERIALS	Metal / Alabaster
FINISHES	**Metal** Aged gold Matt black
SPECIFICATIONS (UE)	LED strip 35W 2700K dimmable 220-240V, 50/60 Hz
ENERGY LABEL	F

ES

MATERIALES	Metal / Alabastro
ACABADOS	**Metal** Oro envejecido Negro mate
ESPECIFICACIONES (UE)	Tira LED 35W 2700K regulable 220–240V, 50/60 Hz
CLASIFICACIÓN ENERGÉTICA	F

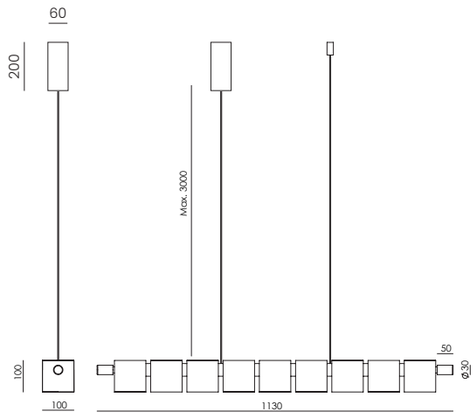

ICONS

IP20

CUBIC

C1344/S



Pepe Fornas
Design 2025

EN

MATERIALS	Metal / Alabaster
FINISHES	**Metal** Aged gold Matt black
SPECIFICATIONS (UE)	G9 5W 2700K dimmable 220-240V, 50/60 Hz
ENERGY LABEL	F

ES

MATERIALES	Metal / Alabastro
ACABADOS	**Metal** Oro envejecido Negro mate
ESPECIFICACIONES (UE)	G9 5W 2700K regulable 220–240V, 50/60 Hz
CLASIFICACIÓN ENERGÉTICA	F

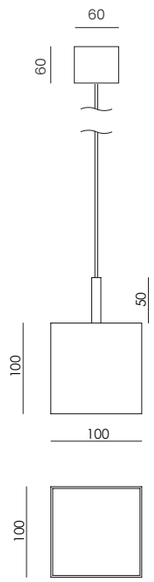

ICONS

IP20

CLOUD

C1345/3


Clear


Amber


Greenish Brown


Grey

Arnold Salido
Design 2025



Colour glass: grey

EN

MATERIALS	Metal / Glass
FINISHES	**Metal** Matt black / Aged gold **Shade** Clear (standard*) **Difusser** Opal
SPECIFICATIONS (UE)	3xG9 5W 2700K dimmable 220-240V, 50/60 Hz
ENERGY LABEL	E

ES

MATERIALES	Metal / Cristal
ACABADOS	**Metal** Negro mate / Oro envejecido **Pantalla** Transparente (standard*) **Difusor** Ópalo
ESPECIFICACIONES (UE)	3 x G9 5W 2700K regulable 220–240V, 50/60 Hz
CLASIFICACIÓN ENERGÉTICA	E

ICONS

IP20

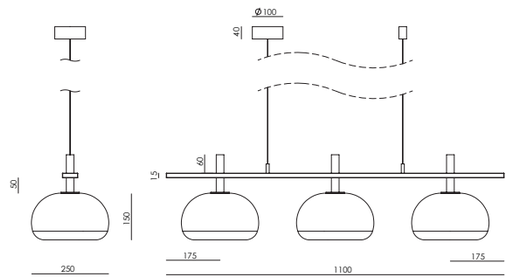

*Other smoked finish (Greenish brown / Amber /Grey)
Otros acabados ahumados (Marrón verdoso / Ambar / Gris)

Colour glass: Grey

CLOUD

C1345

Clear

Amber

Greenish Brown

Grey

Arnold Salido
Design 2025



Greenish Brown Glass

EN

MATERIALS	Metal / Glass
FINISHES	**Metal** Matt black / Aged gold **Shade** Glass* **Difusser** Opal
SPECIFICATIONS (UE)	G9 5W 2700K 600lm dimmable 220-240V, 50/60 Hz
ENERGY LABEL	E

ES

MATERIALES	Metal / Cristal
ACABADOS	**Metal** Negro mate / Oro envejecido **Pantalla** Cristal* **Difusor** Ópalo
ESPECIFICACIONES (UE)	G9 5W 2700K 500lm Regulable 220–240V, 50/60 Hz
CLASIFICACIÓN ENERGÉTICA	E

ICONS

IP20

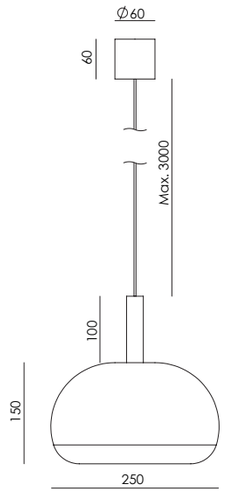

*Other smoked finish (Greenish brown / Amber / Clear / Grey) / Otros acabados ahumados (Marrón verdoso / Ambar / Transparente / Gris)

Colour glass: Amber



VITREE

C1346/L



Pepe Fornas
Design 2025

EN

MATERIALS	Metal / Glass
FINISHES	**Metal** Matt black / Aged gold **Glass** Clear
SPECIFICATIONS (UE)	LED Strip 28W 2700K 2800lm TRIAC dimmable 220-240V, 50/60 Hz
ENERGY LABEL	F

ES

MATERIALES	Metal / Cristal
ACABADOS	**Metal** Negro mate / Oro envejecido **Cristal** Transparente
ESPECIFICACIONES (UE)	Tira LED 28W 2700K 2800lm TRIAC Regulable 220–240V, 50/60 Hz
CLASIFICACIÓN ENERGÉTICA	F

ICONS

IP20

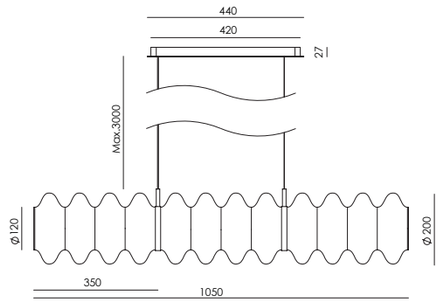

VITREE

C1346/S

Pepe Fornas
Design 2025

EN

MATERIALS	Metal / Glass
FINISHES	**Metal** Matt black / Aged gold **Glass** Clear
SPECIFICATIONS (UE)	LED Strip 12W 2700K 1200lm Dimmable 220-240V, 50/60 Hz
ENERGY LABEL	E

ES

MATERIALES	Metal / Cristal
ACABADOS	**Metal** Negro mate / Oro envejecido **Cristal** Transparente
ESPECIFICACIONES (UE)	Tira LED 12W 2700K 1200lm Regulable 220–240V, 50/60 Hz
CLASIFICACIÓN ENERGÉTICA	E

ICONS

IP20

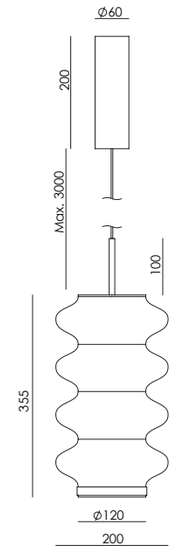

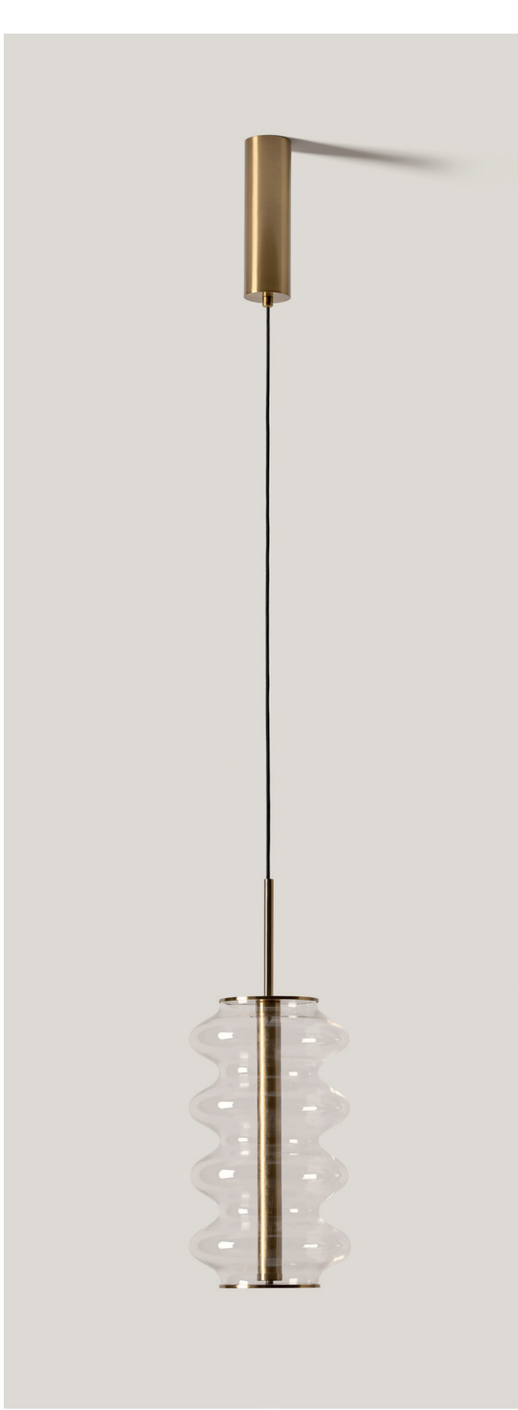

YMA

C1347/H

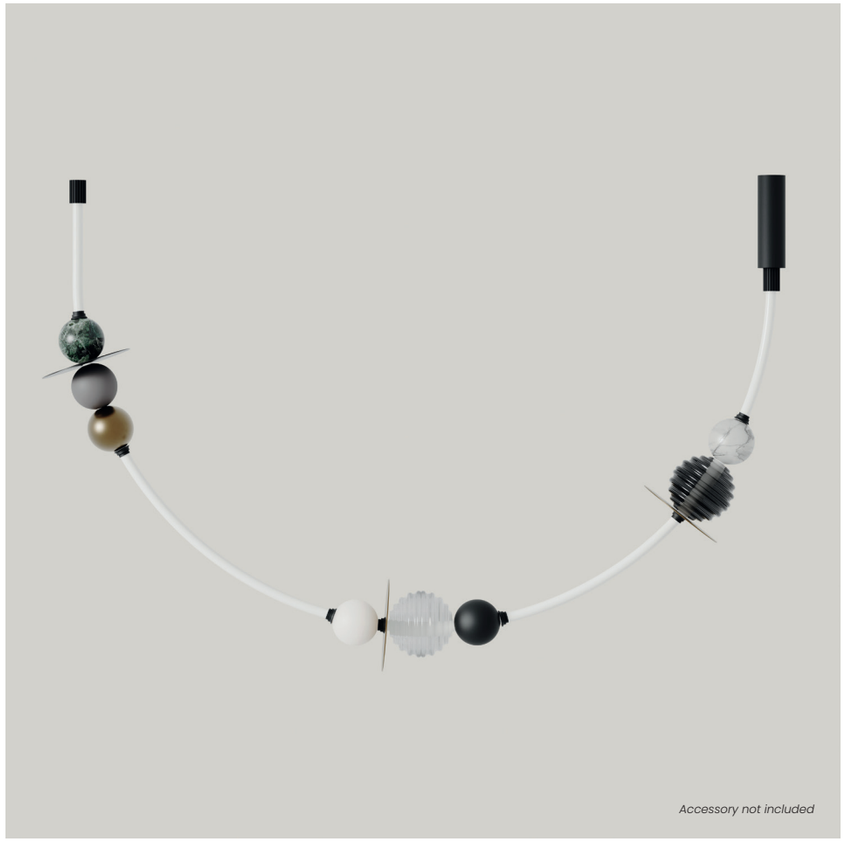

JF Sevilla
Design 2025

EN

MATERIALS	Metal / Silicone
FINISHES	**Metal** Matt black **Sillicone tube** Opal
SPECIFICATIONS (UE)	LED Strip 2700K 15W/m dimmable 220–240V, 50/60 Hz
ENERGY LABEL	E

ES

MATERIALES	Metal / Silicona
ACABADOS	**Metal** Negro mate **Tubo de silicona** Ópalo
ESPECIFICACIONES (UE)	Tira LED 2700K 15W/m regulable 220–240V, 50/60 Hz
CLASIFICACIÓN ENERGÉTICA	E

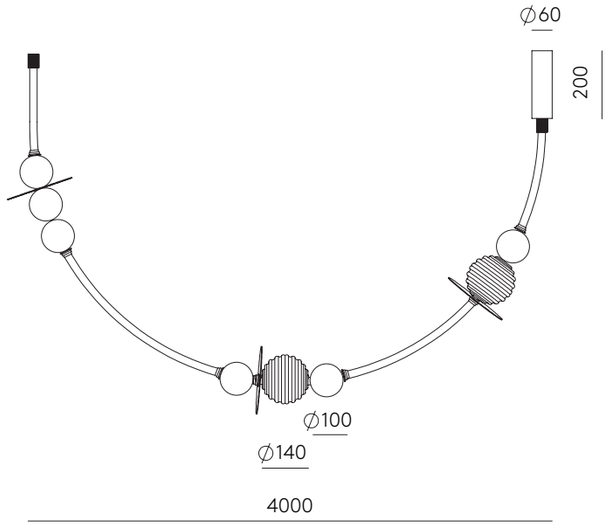

ICONS

IP20

Image accessories: Green marble ball 100mm / Aged gold metal disc 20mm / Painted resin ball 100mm / Aged gold metal ball 100mm / Resin ball 100mm / Aged gold metal disc 20mm / Striped clear glass ball 140mm / Metal black ball 100mm / Aged gold metal disc 20mm / Striped fumé glass ball 140mm / White marble ball 100mm

YMA

C1347/V



JF Sevilla
Design 2025

EN

MATERIALS	Metal / Silicone
FINISHES	**Metal** Matt black **Sillicone tube** Opal
SPECIFICATIONS (UE)	LED Strip 2700K 15W/m dimmable 220-240V, 50/60 Hz, IP20
ENERGY LABEL	E

ES

MATERIALES	Metal / Silicona
ACABADOS	**Metal** Negro mate **Tubo de silicona** Ópalo
ESPECIFICACIONES (UE)	Tira LED 2700K 15W/m Regulable 220–240V, 50/60 Hz, IP20
CLASIFICACIÓN ENERGÉTICA	E

ICONS

IP20

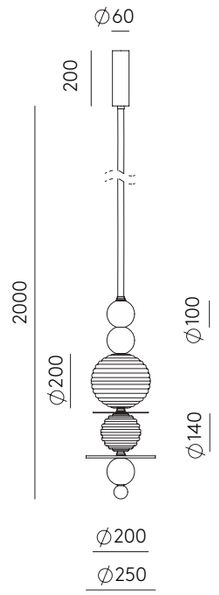

Image accessories: Aged gold metal ball 100mm / Painted resin ball 100mm / Striped fumé glass ball 200mm / Aged gold metal disc 140mm / Striped clear glass ball 140mm / Alabaster disc 200mm / Brown marble ball 100mm

YMA

C1347



EN

MATERIALS	Metal / Silicone
FINISHES	**Metal** Matt black **Sillicone tube** Opal
SPECIFICATIONS (UE)	LED Strip 2700K 15W/m dimmable 220-240V, 50/60 Hz
ENERGY LABEL	E

ES

MATERIALES	Metal / Silicona
ACABADOS	**Metal** Negro mate **Tubo de silicona** Ópalo
ESPECIFICACIONES (UE)	Tira LED 2700K 15W/m Regulable 220–240V, 50/60 Hz
CLASIFICACIÓN ENERGÉTICA	E

ICONS

IP20

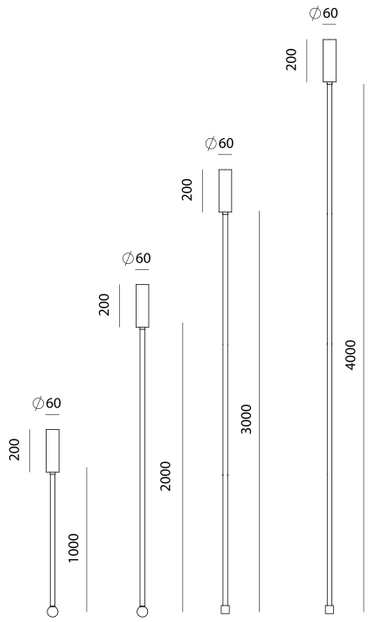

YMA

Accessories

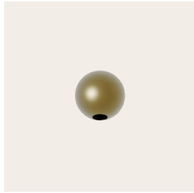

MATERIALS	Metal
FINISHES	Matt black (1347/MN) Aged gold (1347/MO) Chrome (1347/MC)
SIZES	Ø10cm

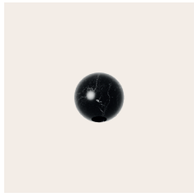

MATERIALS	Marble
FINISHES	Black (1347/NEG) White (1347/BCO) Brown (1347/BROWN) Green (1347/VER)
SIZES	Ø10cm

* Recommended placement: upper part



MATERIALS	Striped Glass
FINISHES	Clear Fumé
SIZES	Ø14cm (1314/14T o 1347/GREY14) Ø20cm (1347/20T o 1347/GREY20)

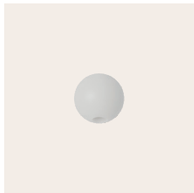

MATERIALS	Glass
FINISHES	Opal
SIZES	Ø14cm (1347/OPAL14) Ø20cm (1347/OPAL20)

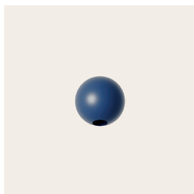

MATERIALS	Resin
FINISHES	White (1347/RESIN) Other finishes See colour palette (1347/RESINPINT)
SIZES	Ø10cm

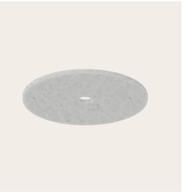

MATERIALS	Alabaster
FINISHES	Alabaster (1289/20)
SIZES	∅20cm

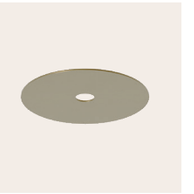

MATERIALS	Metal
FINISHES	Matt black Aged gold
SIZES	∅20cm (1289/20) ∅25cm (1038/25)



Colour glass:
White

NURO

C1349

Nacho Timón
Design 2025

EN

MATERIALS	Metal / Glass / Marble
FINISHES	**Metal** Matt black with aged gold details. **Glass** See colour palette **Marble Accessory** Black / White / Green / Brown / Travertine **Marble Ball** Black
SPECIFICATIONS (UE)	GU-10 5W dimmable 450lm 220-240V, 50/60 Hz IP20
ENERGY LABEL	E

ES

MATERIALES	Metal / Cristal / Mármol
ACABADOS	**Metal** Negro mate con detalles en oro envejecido. **Cristal** Ver paleta de colores **Accesorio de mármol** Negro / Blanco / Verde / Marrón / Travertino **Bola de mármol** Negro
ESPECIFICACIONES (UE)	GU-10 5W regulable 450lm 220–240V, 50/60 Hz IP20
CLASIFICACIÓN ENERGÉTICA	E

ICONS

IP20

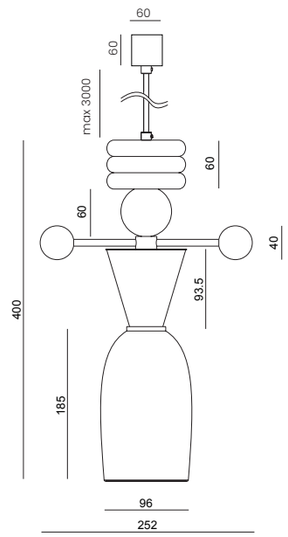



Colour glass:
Mocca
Pale Pink

GEHIT

C1350



Pepe Fornas
Design 2025

EN

MATERIALS	Metal / Wood / Glass	
FINISHES	**Metal** Matt black Aged gold **Wood** Dark walnut	**Glass** Striped glass **Difusser** Opal
SPECIFICATIONS (UE)	LED Strip 14W 2700K dimmable 220-240V, 50/60 Hz IP20	
ENERGY LABEL	F	

ES

MATERIALES	Metal / Madera / Cristal	
ACABADOS	**Metal** Negro mate Oro envejecido **Madera** Nogal oscuro	**Cristal** Cristal estriado **Difusor** Ópalo
ESPECIFICACIONES (UE)	Tira LED 14W 2700K regulable 220–240V, 50/60 Hz IP20	
CLASIFICACIÓN ENERGÉTICA	F	

C1350/60

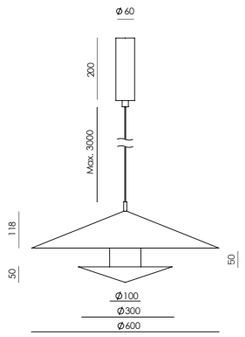

C1350/40

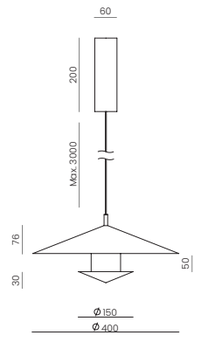

ICONS

IP20

HULO

C1351

Beatriz Fornas
Design 2025

EN

MATERIALS	Metal / Marble	
FINISHES	**Metal** Matt black Aged gold	**Marble** Black White Green Brown
SPECIFICATIONS (UE)	GU-10 5W 2700K dimmable 220-240V, 50/60 Hz IP20	
ENERGY LABEL	E	

ES

MATERIALES	Metal / Mármol	
ACABADOS	**Metal** Negro mate Oro envejecido	**Mármol** Negro Blanco Verde Marrón
ESPECIFICACIONES (UE)	GU-10 5W 2700K regulable 220–240V, 50/60 Hz IP20	
CLASIFICACIÓN ENERGÉTICA	E	

ICONS

IP20

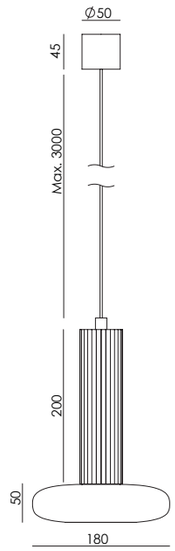



VANT

C1352



Accessory disc not included (Compatible with any of our accessories)

Pepe Fornas
Design 2025

EN

MATERIALS	Metal / Marble
FINISHES	**Combinations:** Metal Matt black Marble Black - Metal Aged gold Marble White
SPECIFICATIONS (UE)	LED plate 9W 2700K dimmable 220-240V, 50/60 Hz IP20
ENERGY LABEL	F

ES

MATERIALES	Metal / Mármol
ACABADOS	**Combinaciones:** Metal Negro mate Mármol Negro - Metal Oro envejecido Mármol Blanco
ESPECIFICACIONES (UE)	Placa LED 9W 2700K regulable 220–240V, 50/60 Hz IP20
CLASIFICACIÓN ENERGÉTICA	F

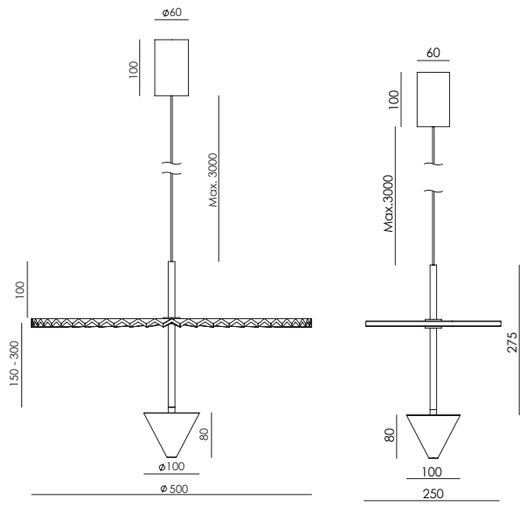

ICONS

IP20

Compatible accessories / Accesorios compatibles: 1289/25, 1289/35, 1097/30, 1132/50, 1093/50



Colour disc:
Brown Sugar
Alabaster

MARG

C1341/20/30/40



AC Studio
Design 2024

EN

MATERIALS	Metal / Marble	
FINISHES	**Metal** Matt white Matt black Green Leaf Mocca Silhouette	**Marble** Black White Brown Green Travertine
SPECIFICATIONS (UE)	LED plate 12W 2700K 1200lm TRIAC dimmable 220-240V, 50/60 Hz	

ES

MATERIALES	Metal / Mármol	
ACABADOS	**Metal** Negro mate Blanco mate Verde Hoja Mocca Silhouette	**Mármol** Negro Blanco Marrón Verde Travertino
ESPECIFICACIONES (UE)	Placa LED 12W 2700K 1200lm TRIAC regulable 220-240V, 50/60 Hz	
CLASIFICACIÓN ENERGÉTICA	F	

ICONS

IP20

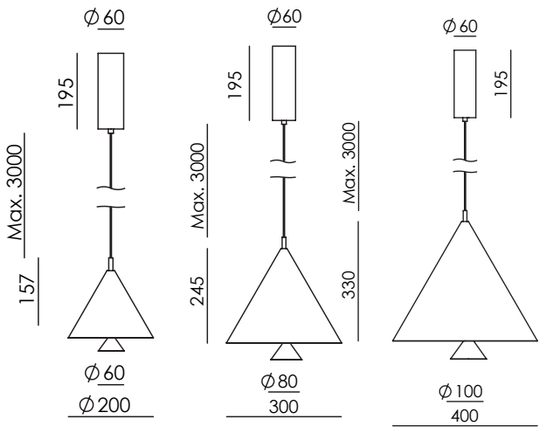



TRAG

C1340/20/30/40

AC Studio
Design 2024



Colour :
Black

EN

MATERIALS	Metal
FINISHES	**Metal** Matt white Matt black Green Leaf Mocca Silhouette **Diffuser** Opal
SPECIFICATIONS (UE)	LED plate 12W 2700K 1200lm TRIAC dimmable 220-240V ·50/60 Hz
ENERGY LABEL	F

ES

MATERIALES	Metal
ACABADOS	**Metal** Negro mate Blanco mate Verde Hoja Mocca Silhouette **Difusor** Opal
ESPECIFICACIONES (UE)	Placa LED 12W 2700K 1100lm TRIAC Regulable 220-240V ·50/60 Hz
CLASIFICACIÓN ENERGÉTICA	F

ICONS

IP20

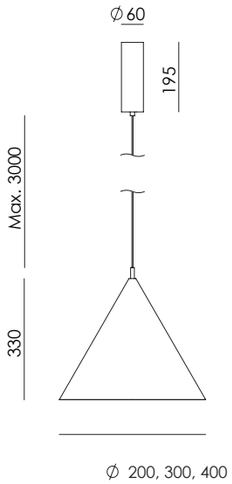

Multi-module compositions can only be realised with modules 1340/20.
Las composiciones de varios módulos solo pueden realizarse con los módulos 1340/20.

FLOW

C1339/6



Pepe Fornas
Design 2024

EN

MATERIALS	Metal / Glass
FINISHES	**Metal** Matt black Aged gold **Glass** Opal
SPECIFICATIONS (UE)	6 x G9 7W 2700K 4500lm TRIAC dimmable 220-240V ·50/60 Hz
ENERGY LABEL	E

ES

MATERIALES	Metal / Cristal
ACABADOS	**Metal** Negro mate Oro envejecido **Cristal** Opal
ESPECIFICACIONES (UE)	6 x G9 7W 2700K 4500lm TRIAC Regulable 220-240V ·50/60 Hz
CLASIFICACIÓN ENERGÉTICA	E

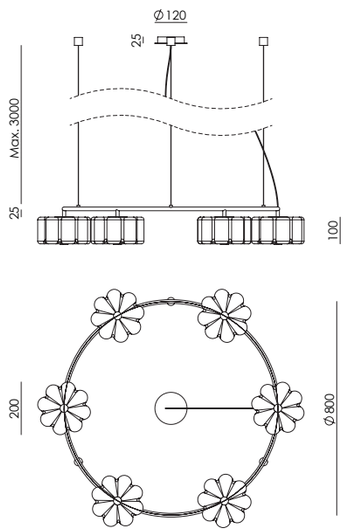

ICONS

IP20

FLOW

C1339

Pepe Fornas
Design 2024

EN

MATERIALS	Metal / Glass
FINISHES	**Metal** Matt black Aged gold **Glass** Opal
SPECIFICATIONS (UE)	G9 7W 2700K 810lm TRIAC dimmable 220-240V ·50/60 Hz
ENERGY LABEL	F

ES

MATERIALES	Metal / Cristal
ACABADOS	**Metal** Negro mate Oro envejecido **Cristal** Opal
ESPECIFICACIONES (UE)	G9 7W 2700K 810lm TRIAC Regulable 220-240V ·50/60 Hz
CLASIFICACIÓN ENERGÉTICA	F

ICONS

IP20

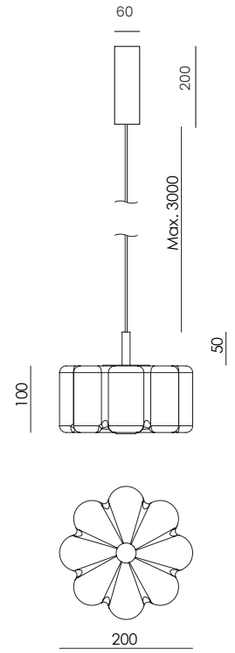

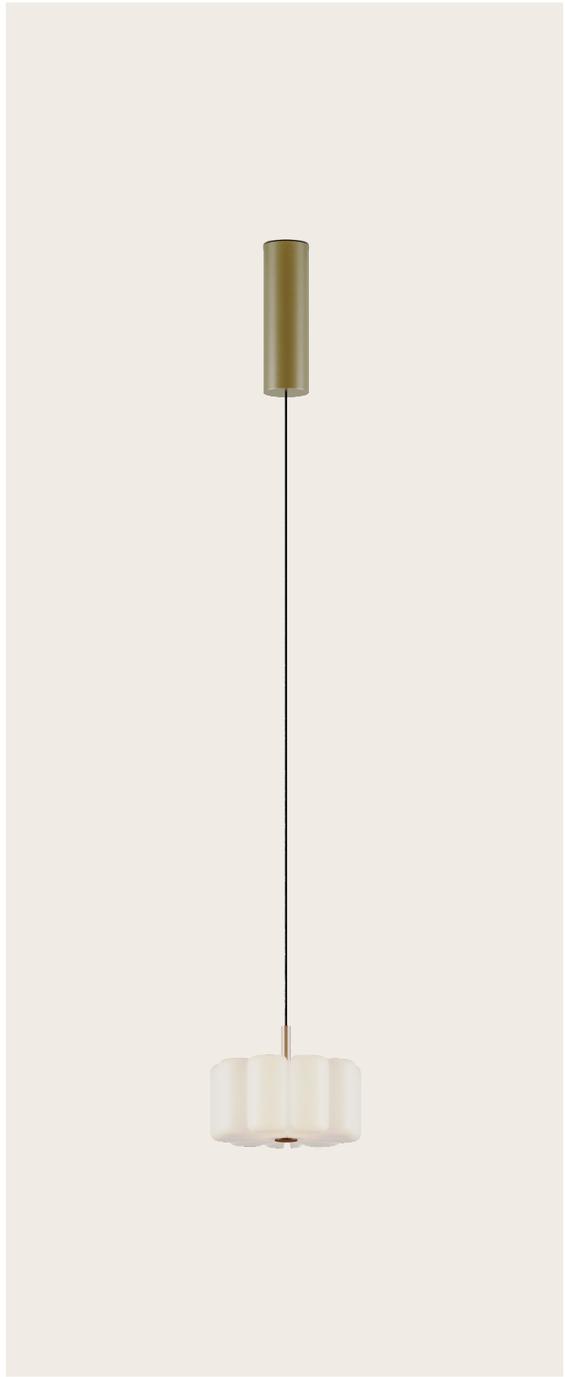

BETTY

C1338/2

Blue

Amber

Greenish Brown

Grey

AC Studio
Design 2024



Colour glass:
Greenish Brown

EN

MATERIALS	Metal / Glass	
FINISHES	**Metal** Matt black Aged gold	**Shade** *Clear
SPECIFICATIONS (UE)	2 x LED plate 10W 2700K 1800lm dimmable 220-240V ·50/60 Hz	
ENERGY LABEL	F	

ES

MATERIALES	Metal / Cristal	
ACABADOS	**Metal** Negro mate Oro envejecido	**Cristal** *Transparente
ESPECIFICACIONES (UE)	2 x Placa LED 10W 2700K 1800lm Regulable 220-240V ·50/60 Hz	
CLASIFICACIÓN ENERGÉTICA	F	

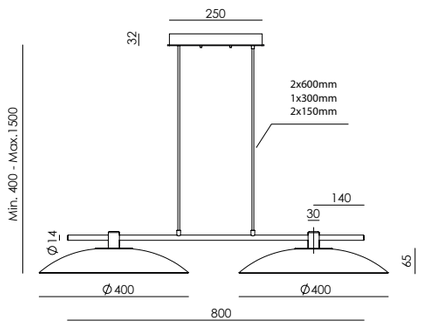

ICONS

IP20

*Other smoked finish (Ambar / Greenish Brown / Grey / Blue)/
Otros acabados ahumados (Ambar / Marrón verdoso / Gris / Azul)



Colour glass:
Clear



Colour glass:
Greenish Brown

BETTY

C1338

AC Studio
Design 2024

EN

MATERIALS	Metal / Glass	
FINISHES	**Metal** Matt black Aged gold	**Glass** Clear (standard*)
SPECIFICATIONS (UE)	LED plate 10W 2700K 1800lm dimmable 220-240V ·50/60 Hz	
ENERGY LABEL	F	

ES

MATERIALES	Metal / Cristal	
ACABADOS	**Metal** Negro mate Oro envejecido	**Cristal** Transparente (standard*)
ESPECIFICACIONES (UE)	Placa LED 10W 2700K 1800lm Regulable 220-240V ·50/60 Hz	
CLASIFICACIÓN ENERGÉTICA	F	

ICONS

IP20 CE A++

Blue

Greenish Brown

Amber

Grey

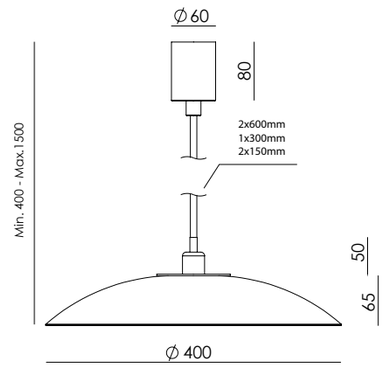

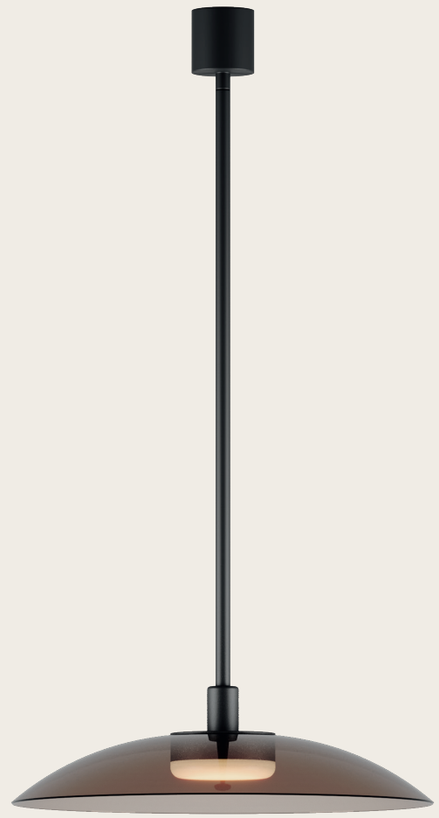

Colour glass:
Greenish Brown

*Other smoked finish (Ambar / Greenish Brown / Grey / Blue)/
Otros acabados ahumados (Ambar / Marrón verdoso / Gris / Azul)

TEA

C1337/8



AC Studio
Design 2025

EN

MATERIALS	Metal / Marble	
FINISHES	**Metal** Matt black	**Marble** Black
SPECIFICATIONS (UE)	8 x CREE LED 6W 2700K dimmable 2800lm 220-240V, 50/60 Hz	
ENERGY LABEL	F	

ES

MATERIALES	Metal / Mármol	
ACABADOS	**Metal** Negro mate	**Mármol** Negro mate
ESPECIFICACIONES (UE)	8 x CREE LED 3W 2700K regulable 2800lm 220–240V, 50/60 Hz	
CLASIFICACIÓN ENERGÉTICA	F	

ICONS

IP20

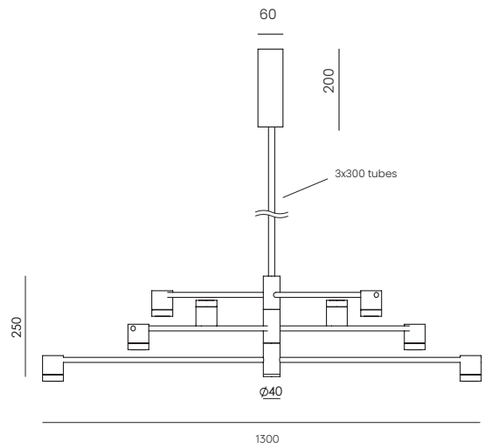

TEA

C1337/5

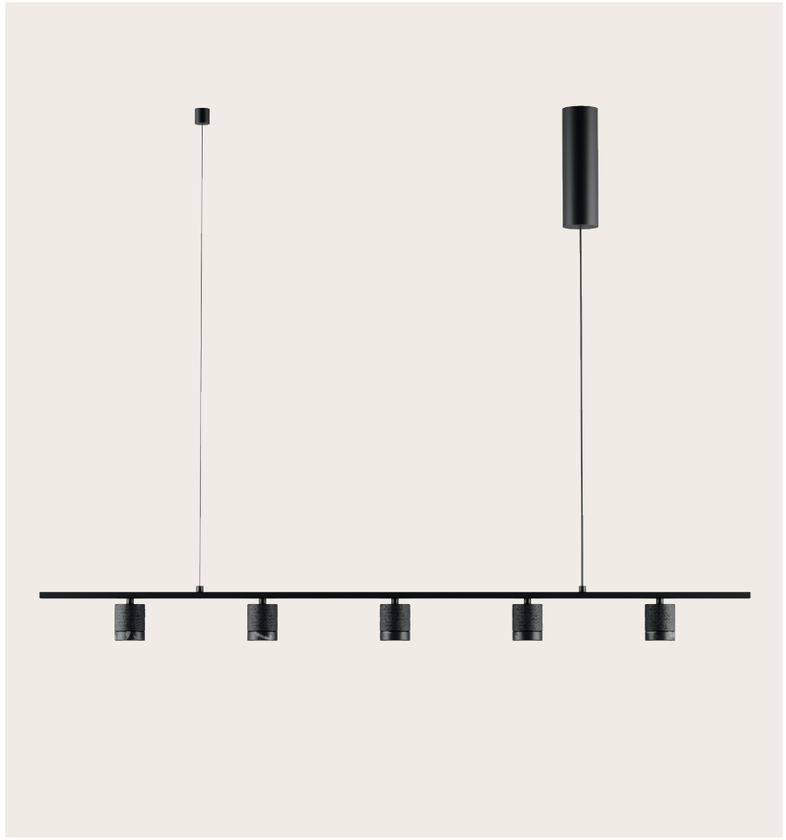

AC Studio
Design 2024

EN

MATERIALS	Metal / Marble
FINISHES	**Combinations** **Metal** / **Marble** Matt black / Black Aged gold / White Metallic grey / Brown
SPECIFICATIONS (UE)	5 x Chip CREE LED 6W 2700K 2850lm TRIAC dimmable 220-240V ·50/60 Hz
ENERGY LABEL	F

ES

MATERIALES	Metal / Mármol
ACABADOS	**Coombinations** **Metal** / **Mármol** Negro mate / Negro Oro envejecido / Blanco Gris metalizado / Marrón
ESPECIFICACIONES (UE)	5 x Chip CREE LED 6W 2700K 2820lm TRIAC regulable 220-240V ·50/60 Hz
CLASIFICACIÓN ENERGÉTICA	F

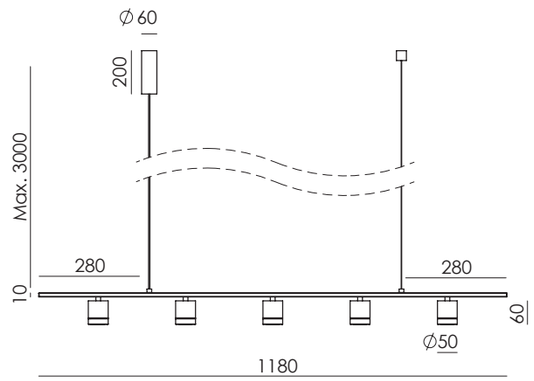

ICONS

IP20



TEA

C1337

AC Studio
Design 2024

EN

MATERIALS	Metal / Marble
FINISHES	**Combinations** **Metal** — **Marble** Matt black — Black Aged gold — White Metallic grey — Brown
SPECIFICATIONS (UE)	Chip CREE LED 6W 2700K 600lm dimmable 220-240V ·50/60 Hz
ENERGY LABEL	F

ES

MATERIALES	Metal / Mármol
ACABADOS	**Combinaciones** **Metal** — **Mármol** Negro mate — Negro Oro envejecido — Blanco Gris metalizado — Marrón
ESPECIFICACIONES (UE)	Chip CREE LED 6W 2700K 600lm regulable 220-240V ·50/60 Hz
CLASIFICACIÓN ENERGÉTICA	F

ICONS

IP20

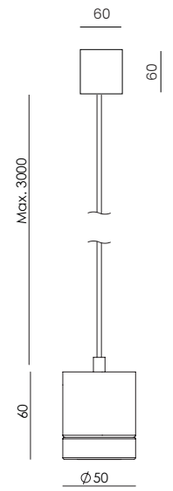





ANZA

C1336/5



Pepe Fornas
Design 2024

EN

MATERIALS	Metal / Marble
FINISHES	**Combinations** **Metal** / **Marble** Matt black / Black Aged gold / White
SPECIFICATIONS (UE)	5 x LED plate 9W 2700K 3650lm dimmable 220-240V ·50/60 Hz
ENERGY LABEL	F

ES

MATERIALES	Metal / Mármol
ACABADOS	**Combinaciones** **Metal** / **Mármol** Negro mate / Negro Oro envejecido / Blanco
ESPECIFICACIONES (UE)	5 x Placa LED 9W 2700K 3650lm regulable 220-240V ·50/60 Hz
CLASIFICACIÓN ENERGÉTICA	F

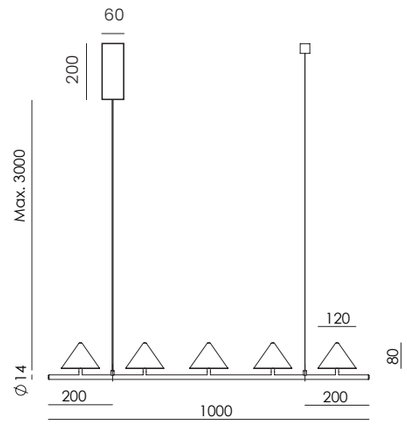

ICONS

IP20

ANZA

C1336

Pepe Fornas
Design 2024

EN

MATERIALS	Metal / Marble
FINISHES	**Combinations** **Metal** — **Marble** Matt black — Black Aged gold — White
SPECIFICATIONS (UE)	LED plate 9W 2700K 810lm dimmable 220-240V ·50/60 Hz
ENERGY LABEL	F

ES

MATERIALES	Metal / Mármol
ACABADOS	**Combinaciones** **Metal** — **Marmol** Negro mate — Negro Oro envejecido — Blanco
ESPECIFICACIONES (UE)	Placa LED 9W 2700K 810lm regulable 220-240V ·50/60 Hz
CLASIFICACIÓN ENERGÉTICA	F

ICONS

IP20

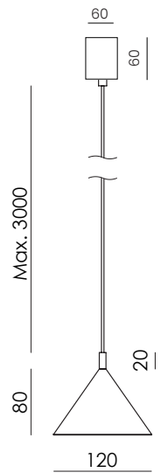



SOKO

C1335/8

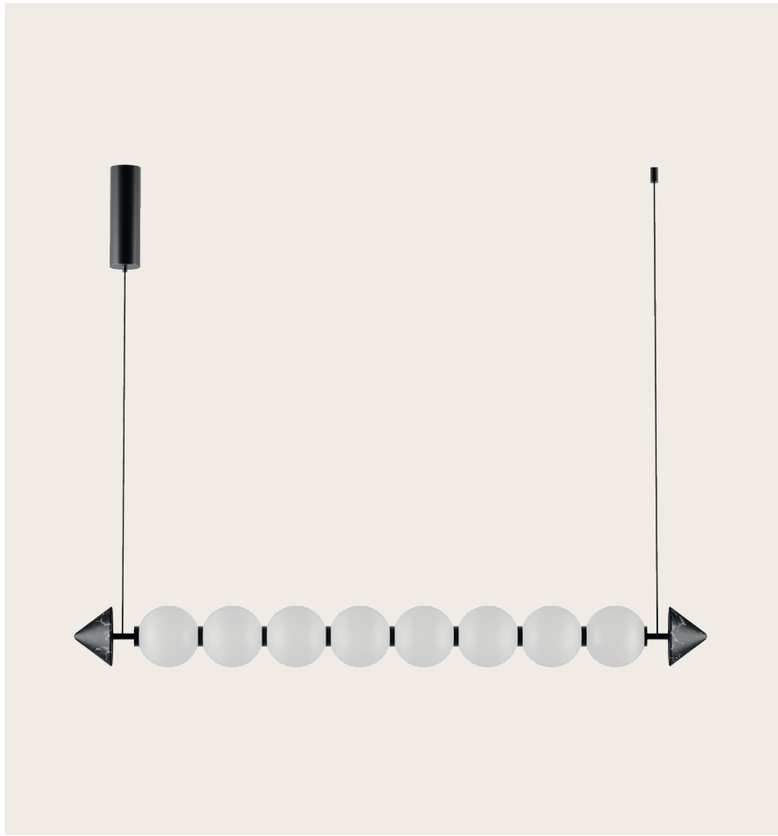

Pepe Fornas
Design 2024

EN

MATERIALS	Metal / Marble / Glass
FINISHES	**Combinations** **Metal** — **Marble** Matt black — Black Aged gold — White **Shade** Opal
SPECIFICATIONS (UE)	LED strip 22W 2700K 2250lm TRIAC dimmable 220-240V ·50/60 Hz
ENERGY LABEL	F

ES

MATERIALES	Metal / Mármol / Vidrio
ACABADOS	**Combinations** **Metal** — **Mármol** Negro mate — Negro Oro envejecido — Blanco **Tulipa** Opal
ESPECIFICACIONES (UE)	Tira de LED 22W 2700K 2250lm TRIAC regulable 220-240V ·50/60 Hz
CLASIFICACIÓN ENERGÉTICA	F

ICONS

IP20 CE A++

GINA

C1334

Pepe Fornas
Design 2024

EN

MATERIALS	Metal / Glass	
FINISHES	**Metal** Matt Black Aged Gold	**Glass** Opal
SPECIFICATIONS (UE)	Bulb G9 5W 450lm 2700K dimmable 220-240 V, 50/60 Hz	
ENERGY LABEL	E	

ES

MATERIALES	Metal / Cristal	
ACABADOS	**Metal** Negro Mate Oro envejecido	**Cristal** Opal
ESPECIFICACIONES (UE)	Bombilla G9 5W 450lm 2700K regulable 220-240 V, 50/60 Hz	
ETIQUETA ENERGÉTICA	E	

ICONS

IP20

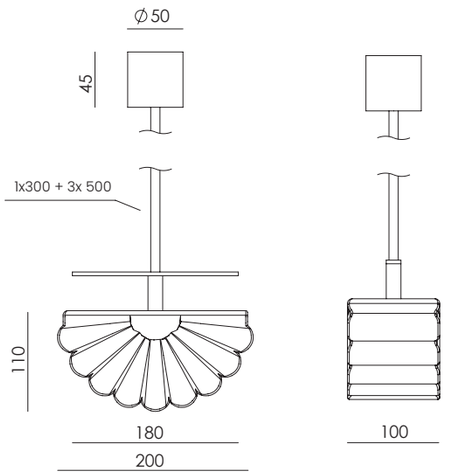

The height is configurated during the installation of the pendant, by threading the different tubes (3X50+1X30 cm)







GINA

C1334/5



Pepe Fornas
Design 2024

EN

MATERIALS	Metal / Glass	
FINISHES	**Metal** Matt Black Aged Gold	**Glass** Opal
SPECIFICATIONS (UE)	5 x Bulb G9, 5W 2250lm 2700K dimmable 220-240 V, 50/60 Hz	
ENERGY LABEL	E	

ES

MATERIALES	Metal / Cristal	
ACABADOS	**Metal** Negro Mate Oro envejecido	**Cristal** Opal
ESPECIFICACIONES (UE)	5 x Bombilla G9, 5W 2250lm 2700K regulable 220-240 V, 50/60 Hz	
ETIQUETA ENERGÉTICA	E	

ICONS

IP20

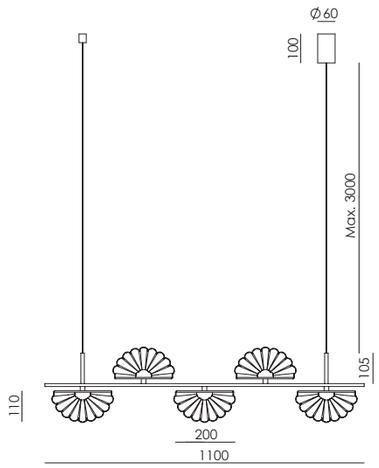



this is a composition of c1331/10+ c1331/8 on one special canopy

HADO

C1331/8



Pepe Fornas
Design 2024

EN

MATERIALS	Metal / Acrylic	
FINISHES	**Metal** Aged Gold	**Glass** Optic clear striped
SPECIFICATIONS (UE)	8 x Bulb G4 (included), 3W 1850lm 2700K dimmable 220-240 V, 50/60 Hz	
ENERGY LABEL	E	

ES

MATERIALES	Metal / Cristal	
ACABADOS	**Metal** Oro envejecido	**Cristal** Óptico transparente estriado
ESPECIFICACIONES (UE)	8 x bombilla G4 (incluido), 3W 1850lm 2700K regulable 220-240 V, 50/60 Hz	
ETIQUETA ENERGÉTICA	E	

ICONS

IP20

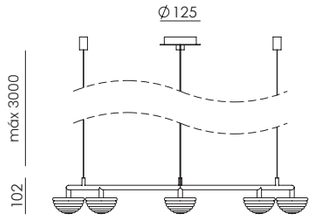

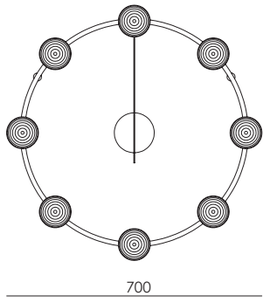

HADO

C1331/10



Pepe Fornas
Design 2024

EN

MATERIALS	Metal / Acrylic	
FINISHES	**Metal** Aged Gold	**Glass** Optic clear striped
SPECIFICATIONS (UE)	10 x Bulb G4, 3W 2150lm 2700K dimmable 220-240 V, 50/60 Hz	
ENERGY LABEL	E	

ES

MATERIALES	Metal / Cristal	
ACABADOS	**Metal** Oro envejecido	**Cristal** Óptico transparente estriado
ESPECIFICACIONES (UE)	10 x bombilla G4, 3W 2150lm 2700K regulable 220-240 V, 50/60 Hz	
ETIQUETA ENERGÉTICA	E	

ICONS

IP20

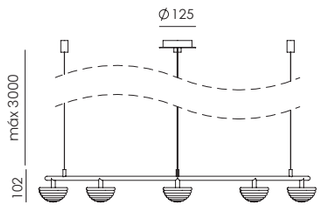

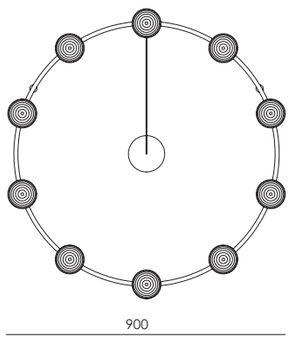

HADO

C1331/12



Pepe Fornas
Design 2024

EN

MATERIALS	Metal / Acrylic	
FINISHES	**Metal** Aged Gold	**Glass** Optic clear striped
SPECIFICATIONS (UE)	12 x Bulb G4, 3W 2450lm 2700K dimmable 220-240 V, 50/60 Hz	
ENERGY LABEL	E	

ES

MATERIALES	Metal / Cristal	
ACABADOS	**Metal** Oro envejecido	**Cristal** Óptico transparente estriado
ESPECIFICACIONES (UE)	12 x bombilla G4, 3W 2450lm 2700K regulable 220-240 V, 50/60 Hz	
ETIQUETA ENERGÉTICA	E	

ICONS

IP20

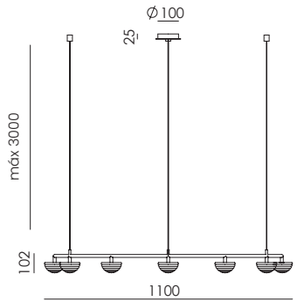

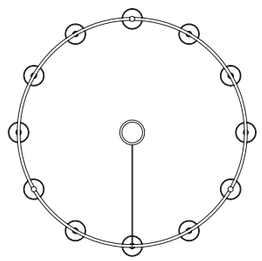

CRAM

C1329/6



JF Sevilla
Design 2024

EN

MATERIALS	Metal / Silicone	
FINISHES	**Metal** Aged gold Matt black	**Tubes** Opal
SPECIFICATIONS (UE)	LED strip 6x20W 3150lm 2700K dimmable 220-240 V, 50/60 Hz	
ENERGY LABEL	F	

ES

MATERIALES	Metal / Silicona	
ACABADOS	**Metal** Oro envejecido Negro mate	**Tubos** Opal
ESPECIFICACIONES (UE)	Tira de LED 6x20W 3150lm 2700K regulable 220-240 V, 50/60 Hz	
CLASIFICACIÓN ENERGÉTICA	F	

ICONS

IP20

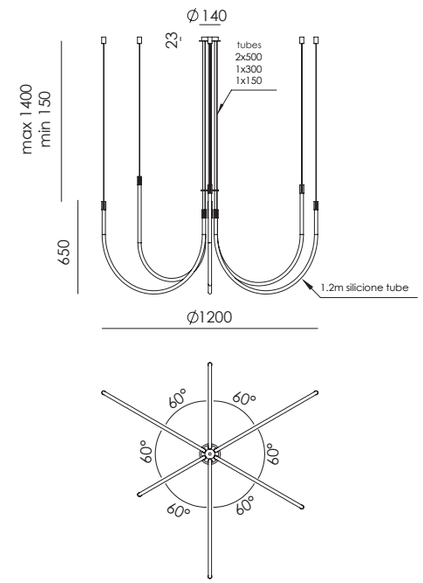



CRAM

C1329



JF Sevilla
Design 2024

EN

MATERIALS	Metal / Silicone	
FINISHES	**Metal** Aged gold Matt black	**Tubes** Opal
SPECIFICATIONS (UE)	LED strip 20W 1500lm 2700K dimmable 220-240 V, 50/60 Hz	
ENERGY LABEL	F	

ES

MATERIALES	Metal / Silicona	
ACABADOS	**Metal** Oro envejecido Negro mate	**Tubos** Opal
ESPECIFICACIONES (UE)	Tira de LED 20W 1500lm 2700K regulable 220-240 V, 50/60 Hz	
CLASIFICACIÓN ENERGÉTICA	F	

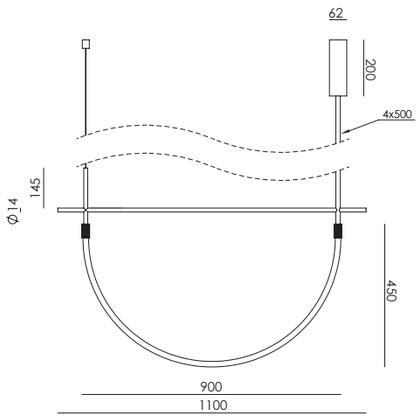

ICONS

IP20

LERA

C1323

JF Sevilla
Design 2024

EN

MATERIALS	Metal / Glass	
FINISHES	**Metal** Matt Black Aged Gold Nickel	**Glass** Opal Smoked brown
SPECIFICATIONS (UE)	10 x G9 5W 2700K 3200lm Opal shade included (add 1323/200/OPAL x 4 + 1323/140/OPAL x 6) 24 V, 50/60 Hz	
ENERGY LABEL	E	

ES

MATERIALES	Metal / Glass	
ACABADOS	**Metal** Negro Mate Oro envejecido Niquel	**Cristal** Opal Fumé marron
ESPECIFICACIONES (UE)	10 x G9 5W 2700K 3200lm Tulipas opales rayadas incluidas (añdir 1323/200/OPAL x 4 + 1323/140/OPAL x 6) 24 V, 50/60 Hz	
ETIQUETA ENERGÉTICA	E	

ICONS

IP20

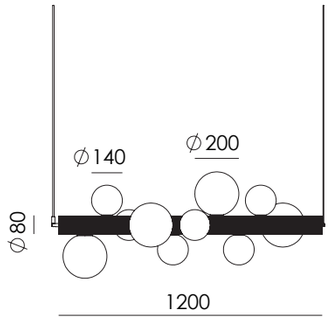

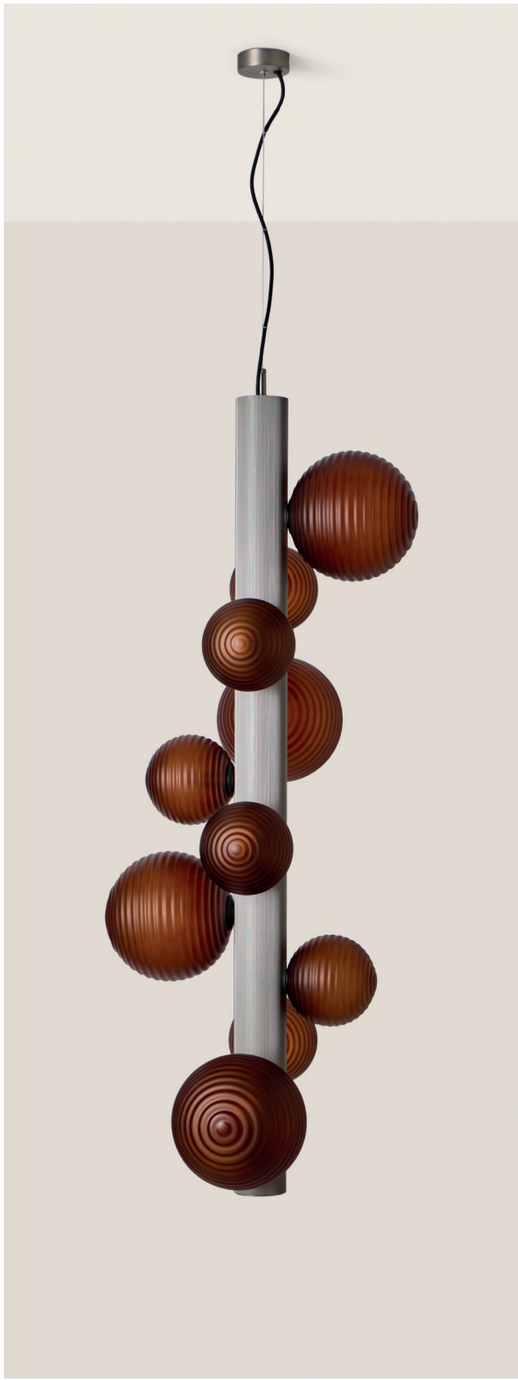

CANNA

C1319/L



Agus Gascón
Design 2023

EN

MATERIALS	Metal Glass	
FINISHES	**Metal** Aged gold Textured matt Black	**Glass** Opal
SPECIFICATIONS (UE)	LED strip dimmable 20W - 2700K - 1650 lm 220-240 V - 50/60 Hz	
ENERGY LABEL	F	

ES

MATERIALES	Metal Vidrio	
ACABADOS	**Metal** Oro envejecido Negro mate texturizado	**Vidrio** Opal
ESPECIFICATIONES (UE)	Tira LED regulable 20W - 2700K - 1650 lm 220-240 V - 50/60 Hz	
ETIQUETA ENERGÉTICA	F	

ICONS

IP20

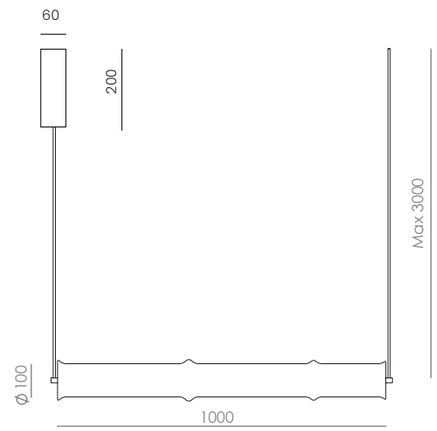

CANNA

C1319/S

Agus Gascón
Design 2024

EN

MATERIALS	Metal / Acrylic	
FINISHES	**Metal** Matt Black Aged gold	**Shade** Opal
SPECIFICATIONS (UE)	LED strip dimmable 9W 2700K 750lm 220-240V/24 V, 50/60 Hz	
ENERGY LABEL	F	

ES

MATERIALES	Metal / Acrílico	
ACABADOS	**Metal** Negro mate Oro envejecido	**Tulipa** Opal
ESPECIFICATIONES (UE)	Tira LED regulable 9W 2700K 750lm 220-240V/24 V, 50/60 Hz	
CLASIFICACIÓN ENERGÉTICA	F	

ICONS

IP20

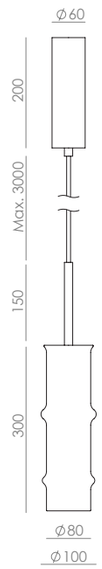



REMS

C1318/2



JF Sevilla
Design 2023

EN

MATERIALS	Metal / Acrylic / Leather		
FINISHES	**Metal** Matt black	**Shade** Black leather Orange leather Light brown leather Dark brown leather	**Diffuser** Squared transparent acrylic
SPECIFICATIONS (UE)	2 x Dimmable E27 LED (Included) 9W - 2700 K - 1800 lm, 220-240 - 50/60 Hz		
ENERGY LABEL	E		
ADJUSTABLE HEIGHT	The height is configured during the installation of the pendant, threading the different tubes (4x50 cm)		

ES

MATERIALES	Metal / Acrílico / Cuero		
ACABADOS	**Metal** Negro mate	**Pantalla** Cuero negro Cuero naranja Cuero marrón claro Cuero marrón oscuro	**Difusor** Acrílico transparente cuadriculado
ESPECIFICACIONES (UE)	2 x E27 LED regulable (Inlcuidas) 9W - 2700 K - 1800 lm, 220-240 - 50/60 Hz		
ETIQUETA ENERGÉTICA	E		
ALTURA REGULABLE	La altura se configura durante la instalación del colgante, roscando los diferentes tubos (4x50cm)		

ICONS

IP20

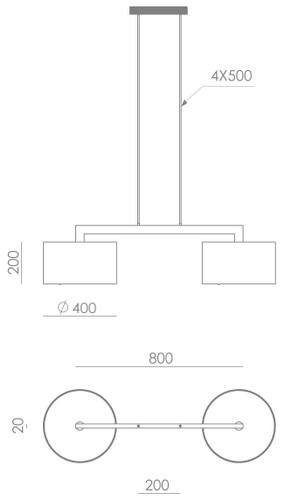

REMS

C1318

JF Sevilla
Design 2023

EN

MATERIALS	Metal / Acrylic / Leather		
FINISHES	**Metal** Matt black	**Shade** Black leather Orange leather Light brown leather Dark brown leather	**Diffuser** Squared transparent acrylic
SPECIFICATIONS (UE)	Dimmable E27 LED (Included) 9W - 2700K - 900 lm 220-240 V - 50/60 Hz		
ENERGY LABEL	E		

ES

MATERIALES	Metal / Acrílico / Cuero		
ACABADOS	**Metal** Negro mate	**Pantalla** Cuero negro Cuero naranja Cuero marrón claro Cuero marrón oscuro	**Difusor** Acrílico transparente cuadriculado
ESPECIFICA-CIONES (UE)	Bombilla E27 regulable (incluida) 9W 2700K 900lm 220-240 V, 50/60 Hz		
ETIQUETA ENERGÉTICA	E		

ICONS

IP20

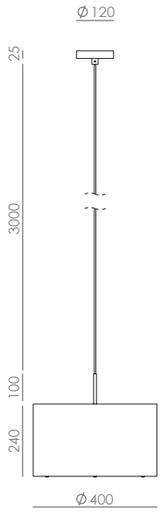



IPON

C1316/4

Blue

Amber

Greenish Brown

Grey

AC Studio
Design 2023



Colour glass:
Blue

EN

MATERIALS	Metal / Acrylic	
FINISHES	**Metal** Matt black Aged Gold	**Glass** Blue*
SPECIFICATIONS (UE)	4 x LED plate 10W 2700K TRIAC dimmable 24 V 220-240 V, 50/60 Hz 3200 lm	
ENERGY LABEL	F	
ADJUSTABLE HEIGHT	The height is configured during the installation of the pendant, threading the different tubes (2x60+4x30+2x15 cm)	

ES

MATERIALES	Metal / Acrílico	
ACABADOS	**Metal** Negro Mate Oro envejecido	**Cristal** Azul*
ESPECIFICACIONES (UE)	4 x Placa LED 10W 2700K TRIAC regulable 24 V 220-240 V, 50/60 Hz 3200 lm	
ETIQUETA ENERGÉTICA	F	
ALTURA REGULABLE	La altura se configura durante la instalación del colgante, roscando los diferentes tubos (2x60+4x30+2x15 cm)	

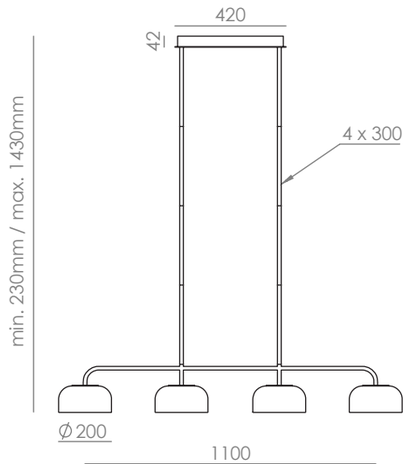

ICONS

IP20

*Other smoked finish (Ambar / Greenish Brown / Grey / Blue)/
Otros acabados ahumados (Ambar / Marrón verdoso / Gris / Azul)

IPON

C1316/1

Blue

Amber

Greenish Brown

Grey

AC Studio
Design 2023



Colour glass:
Blue
Grey

EN

MATERIALS	Metal / Glass	
FINISHES	**Metal** Matt black Aged gold	**Shade** Clear*
SPECIFICATIONS (UE)	LED plate dimmable TRIAC dimmable driver on canopy 10 W - 2700 K - 810 lm 220-240V - 50/60 Hz	
ENERGY LABEL	F	

ES

MATERIALES	Metal / Cristal	
ACABADOS	**Cuerpo** Negro Mate Oro envejecido	**Pantalla** Transparente*
ESPECIFICACIONES (UE)	Placa LED regulable Driver regulador TRIAC en el florón 10W - 220-240V - 50/60 Hz	
ETIQUETA ENERGÉTICA	F	

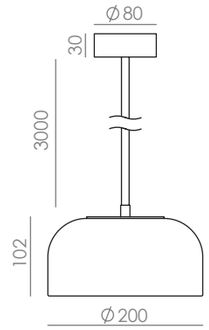

ICONS

IP20

*Other smoked finish (Ambar / Greenish Brown / Grey / Blue)/
Otros acabados ahumados (Ambar / Marrón verdoso / Gris / Azul)

PEPO

C1315



Pepe Fornas
Design 2023

EN

MATERIALS	Metal rods / stripped glass / Acrylic	
FINISHES	**Metal** Matt Black Aged gold	**Diffuser** Acrylic **Glass** Stripped clear
SPECIFICATIONS (UE)	LED strip TRIAC dimmable C1315/40 - 15W - 2700K - 1080lm C1315/60 - 15W - 2700K - 1080lm C1315/70 - 9W - 2700K - 720lm 220-240 V - 50/60 Hz	
ENERGY LABEL	F	

ES

MATERIALES	Metal / Vidrio estriado / Acrílico	
ACABADOS	**Metal** Negro mate Oro envejecido	**Difusor** Acrílico **Vidrio** Transparente estriado
ESPECIFICACIONES (UE)	Tira LED TRIAC regulable C1315/40 - 15W - 2700K - 1080lm C1315/60 - 15W - 2700K - 1080lm C1315/70 - 9W - 2700K - 720lm 220-240 V - 50/60 Hz	
ETIQUETA ENERGÉTICA	F	

ICONS

IP20



NIRO

C1314



JF Sevilla
Design 2023

EN

MATERIALS	Aluminium profile / wood / Acrylic		
FINISHES	**Metal** Aged gold Matt black	**Wood** Walnut	**Diffuser** Acrylic
SPECIFICATIONS (UE)	LED strip TRIAC dimmable driver 30 W - 2700 K - 1850 lm 220-240 V - 50/60 Hz		
ENERGY LABEL	F		

ES

MATERIALES	Perfil de aluminio / Madera / Acrílico		
ACABADOS	**Metal** Oro envejecido Negro mate	**Madera** Nogal	**Difusor** Acrílico
ESPECIFICACIONES (UE)	Tira LED Driver regulador TRIAC 30 W - 2700 K - 1850 lm 220-240 V - 50/60 Hz		
ETIQUETA ENERGÉTICA	F		

ICONS

IP20

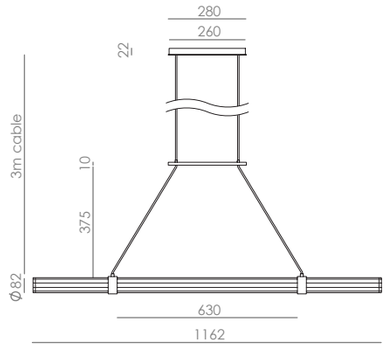

TURA

C1313

JF Sevilla
Design 2023

EN

MATERIALS	Steel / Leather
FINISHES	**Metal** Matt black **Leather** Black, Brown, Orange
SPECIFICATIONS (UE)	LED chip 5W 2700K dimmable - 500 lm 24V, 50/60Hz
ENERGY LABEL	F

ES

MATERIALES	Metal / Cuero
ACABADOS	**Metal** Negro mate **Cuero** Negro, Marrón, Naranja
ESPECIFICACIONES (UE)	Chip LED 5W 2700K Regulable - 500lm 24V, 50/60 Hz
ETIQUETA ENERGÉTICA	F

ICONS

IP20

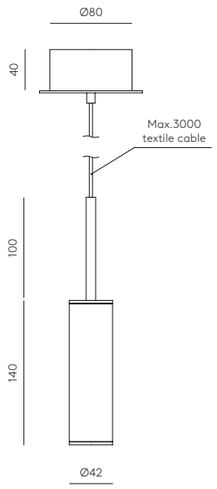



Leather color:
Orange / Black

TURA C

C1313/C



JF Sevilla
Design 2023

EN

MATERIALS	Steel / Leather	
FINISHES	**Metal** Matt black	**Head** Black leather Light Brown leather Dark Brown leather Orange leather Gold metal
SPECIFICATIONS (UE)	12 x LED COB, 3W, 2700K, 210 lm CCT controler + dimmable driver on canopy (adjust intensity and temperature color of the light) 220-240V, 50/60Hz, IP20	
ENERGY LABEL	F	

ES

MATERIALES	Metal / Cuero	
ACABADOS	**Metal** Negro mate	**Cabezal** Cuero negro Cuero Marrón Claro Cuero Marrón Oscuro Cuero Naranja Metal Oro
ESPECIFICACIONES (UE)	12 x LED COB, 3W, 2700K, 210 lm Controlador CCT + driver regulable en la marquesina (ajuste de intensidad y temperatura de color de la luz) 220-240V, 50/60Hz, IP20	
ETIQUETA ENERGÉTICA	F	

ICONS

IP20

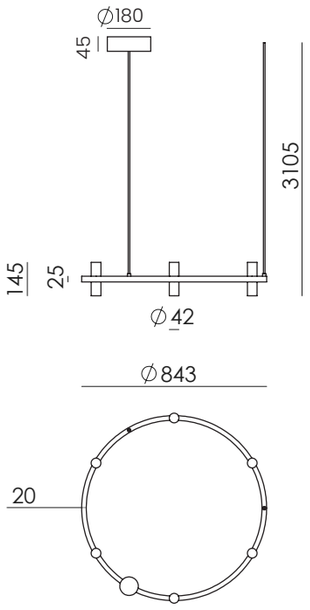

ELMA

C1312/L

Pepe Fornas
Design 2023

EN

MATERIALS	Metal / Glass / Acrylic	
FINISHES	**Metal** Matt Black Aged gold	**Glass** Striped glass Transparent **Acrylic** Opal
SPECIFICATIONS (UE)	LED strip 3x9W 2700K TRIAC dimmable 24V, 50/60Hz - 2700 lm	
ENERGY LABEL	F	

ES

MATERIALES	Metal / Vidrio / Acrílico	
ACABADOS	**Metal** Negro mate Oro envejecido	**Cristal** Cristal estriado Transparente **Acrílico** Opal
ESPECIFICACIONES (UE)	Tira LED 3x9W 2700K TRIAC regulable 24V, 50/60 Hz - 2700 lm	
ETIQUETA ENERGÉTICA	F	

ICONS

IP20

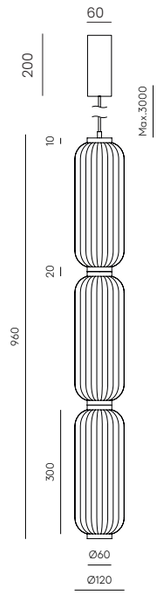



ELMA

C1312/S

Pepe Fornas
Design 2023

EN

MATERIALS	Metal / Glass / Acrylic	
FINISHES	**Metal** Matt Black Aged gold	**Glass** Striped Clear **Acrylic** Opal
SPECIFICATIONS (UE)	LED strip 9W 2700K TRIAC dimmable 24V, 50/60Hz - 900 lm	
ENERGY LABEL	F	

ES

MATERIALES	Metal / Vidrio / Acrílico	
ACABADOS	**Metal** Negro mate Oro envejecido	**Cristal** Estriado Transparente / **Acrílico** Opal
ESPECIFICACIONES (UE)	Tira LED 9W 2700K TRIAC regulable 24V, 50/60 Hz - 900 lm	
ETIQUETA ENERGÉTICA	F	

ICONS

IP20

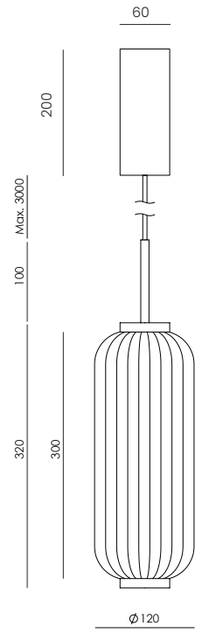





ELLI

C1311/L



JF Sevilla
Design 2023

EN

MATERIALS	Metal / Acrylic	
FINISHES	**Metal** Matt Black Aged Gold Acrylic - Opal	**Details** Matt black
SPECIFICATIONS (UE)	LED strip 22W dimmable CCT+TRIAC driver 24V, 50/60Hz - 3000 lm	
ENERGY LABEL	F	

ES

MATERIALES	Metal / Acrílico	
ACABADOS	**Metal** Negro mate Oro envejecido Acrílico - Opal	**Detalles** Negro mate
ESPECIFICACIONES (UE)	Tira LED 22W CCT+ TRIAC regulador 24V, 50/60 Hz - 3000 lm	
ETIQUETA ENERGÉTICA	F	

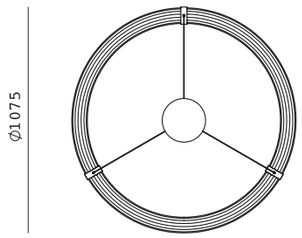

ICONS

IP20

ELLI

C1311/S

JF Sevilla
Design 2023

EN

MATERIALS	Metal Glass	
FINISHES	**Metal** Aged gold Matt black **Glass** Opal	**Details** Matt black
SPECIFICATIONS (UE)	LED strip, 5W 500lm 2700K TRIAC dimmable 220-240V – 50/60Hz	
ENERGY LABEL	F	

ES

MATERIALES	Metal Acrílico	
ACABADOS	**Metal** Oro envejecido Negro mate **Acrílico** Opal	**Detalles** Negro mate
ESPECIFICACIONES (UE)	Tira de LED, 5W 500lm 2700K TRIAC regulable 220-240V – 50/60Hz	
ETIQUETA ENERGÉTICA	F	

ICONS

IP20

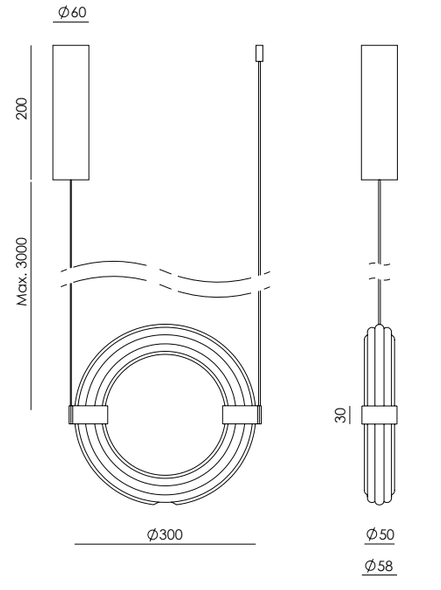

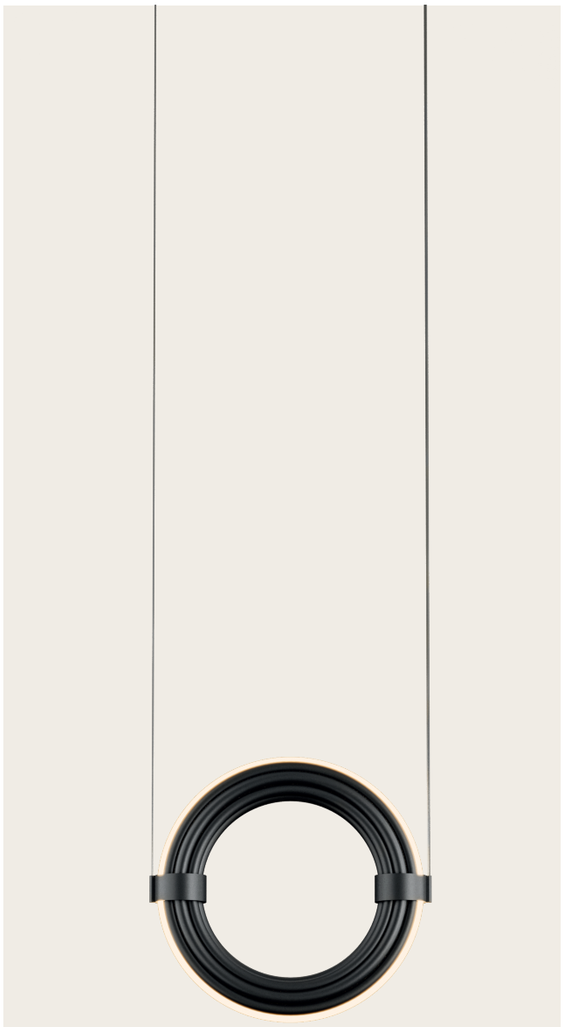

DOUL

C1310

Agus Gascón
Design 2023

EN

MATERIALS	Steel / Glass	
FINISHES	**Body** Matt black Aged gold	**Glass** Striped glass Transparent
SPECIFICATIONS (UE)	G4 LED 3W 2700K Regulable (Incluida) 220-240 V, 50/60 Hz 270lm	
ENERGY LABEL	E	

ES

MATERIALES	Metal / Vidrio	
ACABADOS	**Cuerpo** Negro mate Oro envejecido	**Cristal** Cristal rayado Transparente
ESPECIFICACIONES (UE)	G4 LED 3W 2700K Adjustable (Included) 220-240V, 50/60Hz 270lm	
CLASIFICACIÓN ENERGÉTICA	E	

ICONS

IP20

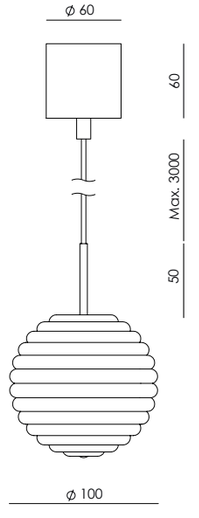

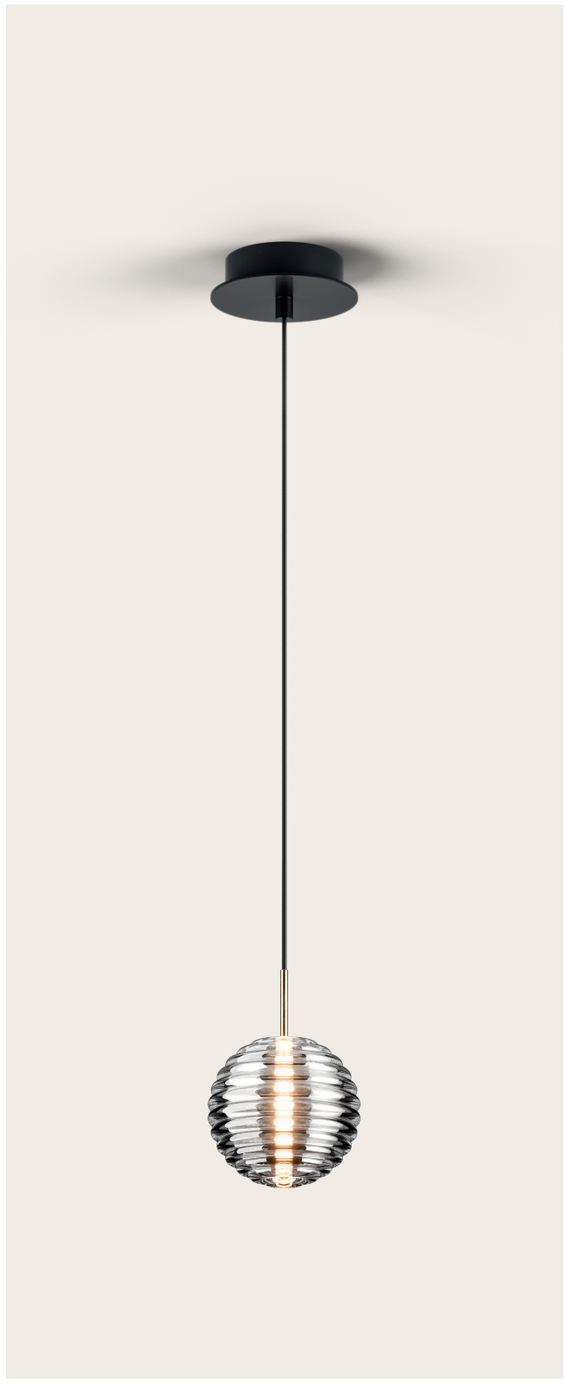

BIG DUSSA

C1307/L

Pepe Fornas
Design 2023

EN

MATERIALS	Metal Marble	
FINISHES	**Body** Matt black Aged gold	**Shade** Travertine
SPECIFICATIONS (UE)	LED plate 9W 900lm 2700K Dimmer Dali-Push driver 24V, 220-240 V, 50/60 Hz	
ENERGY LABEL	E	

ES

MATERIALES	Mármol Metal	
ACABADOS	**Cuerpo** Negro mate Oro envejecido	**Tulipa** Travertino
ESPECIFICATIONES (UE)	Placa LED 9W 900lm 2700K Regulador por Dali-Push 220-240 V, 50/60 Hz	
CLASIFICACIÓN ENERGÉTICA	E	

ICONS

IP20

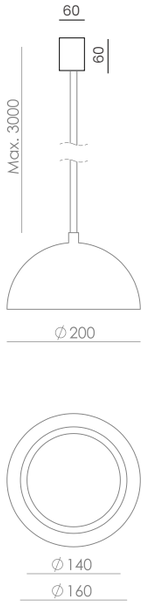

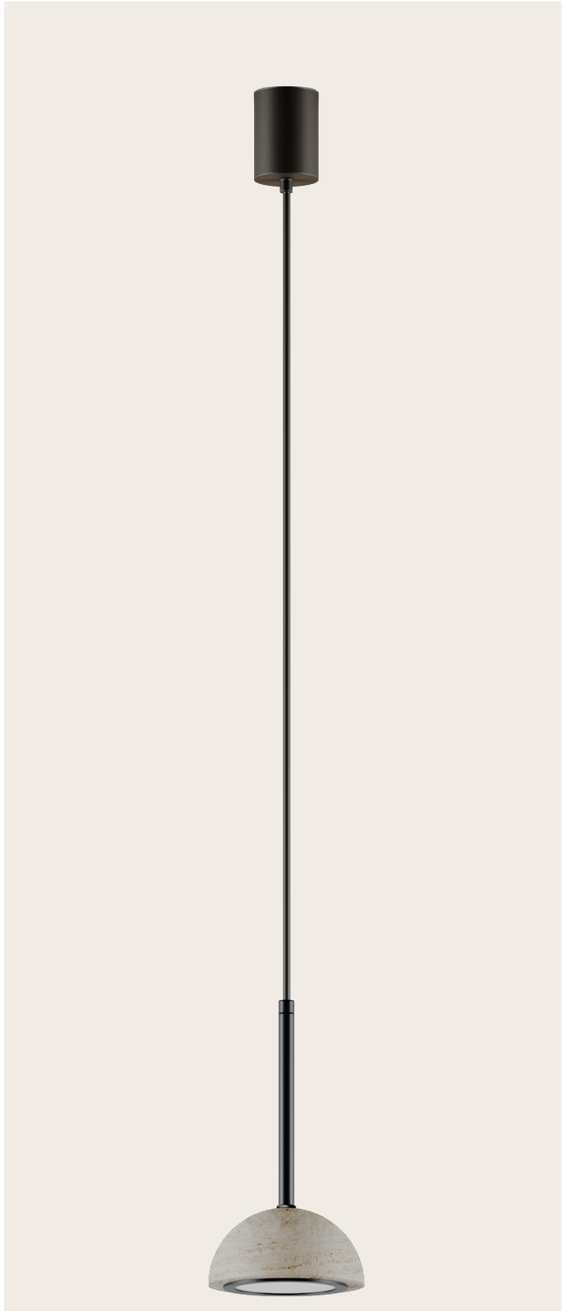

DUSSA

C1307

Pepe Fornas
Design 2022

EN

MATERIALS	Steel/Marble	
FINISHES	**Metal** Matt black Aged gold	**Mármol** Black White
SPECIFICATIONS (UE)	Led Plate 9W 2700K Dimmer Dali-Push driver 24 V, 50/60 Hz 900lm	

ES

MATERIALES	Metal / Mármol	
ACABADOS	**Metal** Negro mate Oro envejecido	**Marmol** Negro Blanco
ESPECIFICACIONES (UE)	Placa LED 9W - 2700K Regulador por Dali-Push 24 V, 50/60 Hz 900lm	

ICONS

IP20

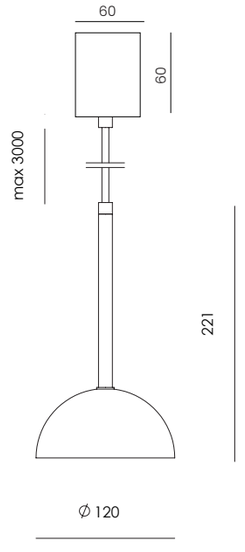



DUSSA

C1307/6



Pepe Fornas
Design 2022

EN

MATERIALS	Steel/Marble
FINISHES	**Combinations** **Steel** — **Marble** Matt black — Black Aged gold — White Matt black — Travertine
SPECIFICATIONS (UE)	6 x Led Plate 9W 2700K Dimmer Dali-Push driver 24 V, 50/60 Hz 5400lm
ADJUSTABLE HEIGHT	The height is configured during the installation of the pendant, threading the different tubes (4x50 cm)

ES

MATERIALES	Metal / Mármol
ACABADOS	**Combinaciones** **Metal** — **Mármol** Negro mate — Negro Oro envejecido — Blanco Negro mate — Travertino
ESPECIFICACIONES (UE)	6 x Placa LED 9W - 2700K Regulador por Dali-Push 24 V, 50/60 Hz 5400lm
ALTURA REGULABLE	La altura se configura durante la instalación del colgante, roscando los diferentes tubos (4x50 cm)

ICONS

IP20

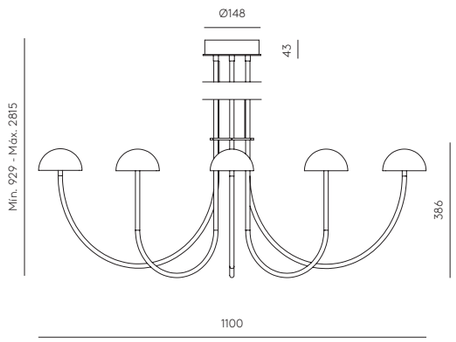

BION

C1306



Pepe Fornas
Design 2022

EN

MATERIALS	Steel	
FINISHES	**Steel** Matt black Aged gold	**Shade** Matt black Matt white
SPECIFICATIONS (UE)	6xG9 LED 5W 2700lm 2700K (Included) Dimmable 220-240 V, 50/60 Hz	
ENERGY LABEL	E	
ADJUSTABLE HEIGHT	The height is configured during the installation of the pendant, threading the different tubes (3x30 cm + 3x50 cm)	

ES

MATERIALES	Metal	
ACABADOS	**Metal** Negro mate Oro envejecido	**Tulipa** Negro mate Blanco mate
ESPECIFICACIONES (UE)	6xG9 LED 5W 2700lm 2700K (Incluida) Regulable 220-240 V, 50/60 Hz	
CLASIFICACIÓN ENERGÉTICA	E	
ALTURA REGULABLE	La altura se configura durante la instalación del colgante, roscando los diferentes tubos (3x30 cm + 3x50 cm)	

ICONS

IP20

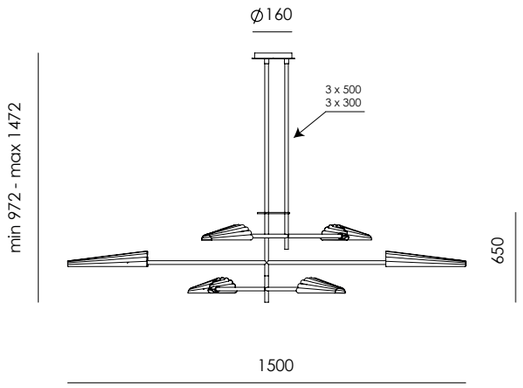

ICONIC

C1300

Agus Gascón
Design 2022

EN

MATERIALS	Steel / Marble	
FINISHES	**Metal** Matt Black Aged Gold	**Marble** Finnish Marble
SPECIFICATIONS (UE)	LED plate 7W 2700K 700lm Dimmable 220-240V - 24V - 50/60 Hz	
ENERGY LABEL	F	

ES

MATERIALES	Acero / Mármol	
ACABADOS	**Metal** Negro mate Oro envejecido	**Mármol** Finlandés
ESPECIFICACIONES (UE)	Placa LED 7W 2700K 700lm Regulable 220-240V - 24V - 50/60 Hz	
ETIQUETA ENERGÉTICA	F	

ICONS

IP20

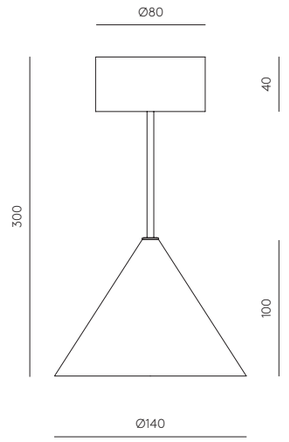



ONETA

C1299

Pepe Fornas
Design 2024

EN

MATERIALS	Steel / Marble / Glass		
FINISHES	**Metal** Matt black Aged Gold	**Marble** Matt white Matt black	**Glass** Opal Opal
SPECIFICATIONS (UE)	G4 LED 3W - 2700K (incl.) Dimmable 220-240V - 50/60 Hz, 270lm		
ENERGY LABEL	E		

ES

MATERIALES	Acero / Mármol / Vidrio		
ACABADOS	**Metal** Negro mate Oro envejecido	**Mármol** Blanco mate Negro mate	**Vidrio** Opal Opal
ESPECIFICACIONES (UE)	G4 LED 3W - 2700K (incl.) Regulable 220-240V - 50/60 Hz, 270lm		
ETIQUETA ENERGÉTICA	E		

ICONS

IP20

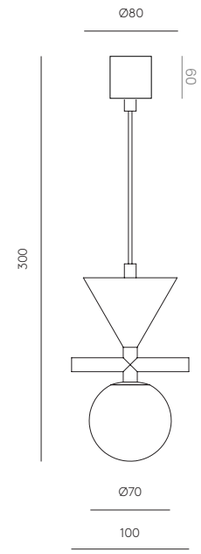



ISON

C1298

Pepe Fornas
Design 2022

EN

MATERIALS	Steel / Glass	
FINISHES	**Metal** Matt black Aged gold	**Shade** Clear striped glass
SPECIFICATIONS (UE)	LED strip 8W – 2700K Dimmable by TRIAC 220-240V – 24V – 50/60Hz 800lm	
ENERGY LABEL	F	

ES

MATERIALES	Acero / Vidrio	
ACABADOS	**Metal** Negro mate Oro envejecido	**Pantalla** Vidrio estriado
ESPECIFICACIONES (UE)	Tira LED 8W – 2700K Regulable por TRIAC 220-240V – 24V – 50/60 Hz 800lm	
CLASIFICACIÓN ENERGÉTICA	F	

ICONS

IP20



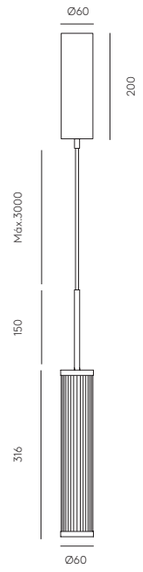

ISON

C1298/5

Pepe Fornas
Design 2022



EN

MATERIALS	Steel / Glass
FINISHES	**Metal** Matt Black Aged Gold
SPECIFICATIONS (UE)	5 x LED Strip 7W - 2700K Dimmable 220-240V - 24V - 50/60Hz, 4000lm
ENERGY LABEL	F
ADJUSTABLE HEIGHT	The height is configured during the installation of the pendant, threading the different tubes (3x30 cm)

ES

MATERIALES	Acero / Vidrio
ACABADOS	**Metal** Negro mate Oro envejecido
ESPECIFICACIONES (UE)	5 x Tira LED 7W – 2700K Regulable 220-240V – 24V – 50/60Hz, 4000lm
CLASIFICACIÓN ENERGÉTICA	F
ALTURA REGULABLE	La altura se configura durante la instalación del colgante, roscando los diferentes tubos (3x30 cm)

ICONS

IP20

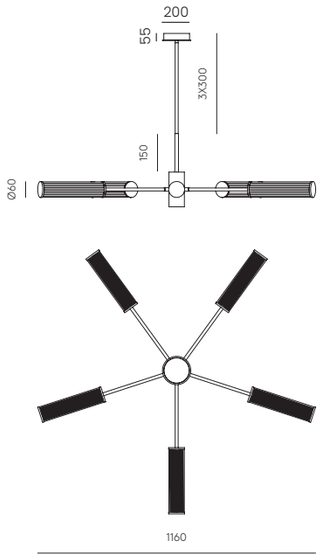

YCRO

C1297

JF Sevilla
Design 2022

EN

MATERIALS	Steel
FINISHES	**Metal** Matt black Matt Brass
SPECIFICATIONS (UE)	Chip LED 8W - 2700K Dimmable 220-240V - 24V -50/60 Hz 800lm
ENERGY LABEL	F

ES

MATERIALES	Acero
ACABADOS	**Metal** Negro Mate Oro Mate
ESPECIFICACIONES (UE)	Chip LED 8W - 2700K Regulable 220-240V - 24V - 50/60 Hz 800lm
ETIQUETA ENERGÉTICA	F

ICONS

IP20

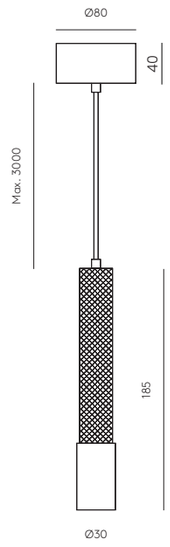

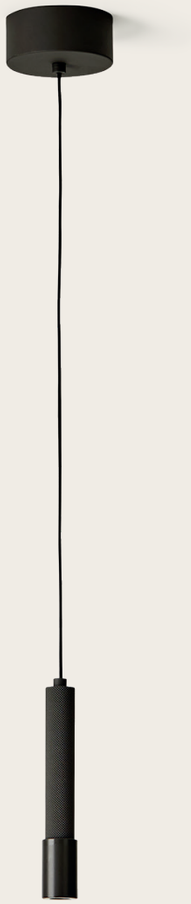

TUBE

C1296



JF Sevilla
Design 2021

EN

MATERIALS	Steel / Acrylic
FINISHES	**Metal** Matt black Aged gold **Acrylic** Opal
SPECIFICATIONS (UE)	17W LED strip 2700K TRIAC Dimmable 24 V, 50/60 Hz, 2000lm
ENERGY LABEL	F

ES

MATERIALES	Acero / Acrílico
ACABADOS	**Metal** Negro mate Oro envejecido **Acrílico** Opal
ESPECIFICATIONES (UE)	Tira LED 17W 2700K TRIAC Regulable 24 V, 50/60 Hz, 2000lm
CLASIFICACIÓN ENERGÉTICA	F

ICONS

IP20

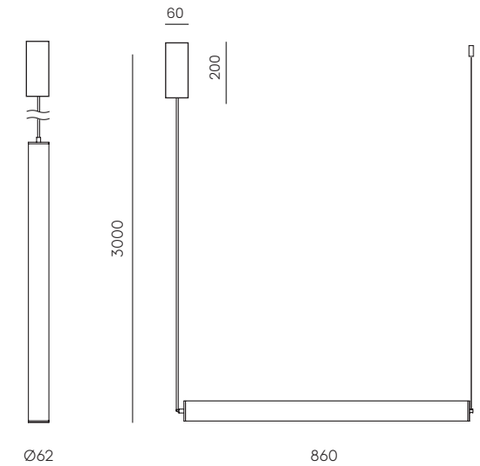

*Steel wire for horizontal use included/
Se puede configurar la posición vertical y horizontal de la lampara con un único elemento

ARC

C1292



JF Sevilla
Design 2022

EN

MATERIALS	Steel / Acrylic	
FINISHES	**Metal** Matt black Aged gold	**Acrylic** Opal
SPECIFICATIONS (UE)	17W LED strip 2700K TRIAC Dimmable 24 V, 50/60 Hz, 2000lm	
ENERGY LABEL	F	
ADJUSTABLE HEIGHT	The height is configured during the installation of the pendant, threading the different tubes (4 x 50cm)	

ES

MATERIALES	Acero / Acrílico	
ACABADOS	**Metal** Negro mate Oro envejecido	**Acrílico** Opal
ESPECIFICATIONES (UE)	Tira LED 17W 2700K TRIAC Regulable 24 V, 50/60 Hz, 2000lm	
CLASIFICACIÓN ENERGÉTICA	F	
ALTURA REGULABLE	La altura se configura durante la instalacion del colgante, roscando los diferentes tubos (4 x 50cm)	

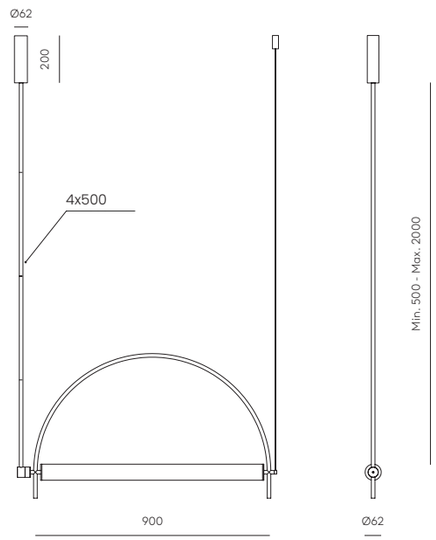

ICONS

IP20





MIRO

C1289

AC Studio
Design 2021

EN

MATERIALS	Steel / Blown Glass	
FINISHES	**Metal** Matt Black	**Shade** Opal
SPECIFICATIONS (UE)	G9 LED (included) 5W 450lm 2700K 220-240V · 50/60Hz	
ENERGY LABEL	E	
COMPATIBLE ACCESSORIES (NOT INCLUDED)	Alabaster 1289/20/A Ceramic (20 ó 30 cm) Glass 1223 (25 cm) Metalic disc 1289/20	

ES

MATERIALES	Acero / Vidrio Soplado	
ACABADOS	**Metal** Negro Mate	**Tulipa** Opal
ESPECIFICACIONES (UE)	G9 LED (incluida) 5W 2700K 220-240V, 50/60 Hz	
ETIQUETA ENERGÉTICA	E	
ACCESORIOS COMPATIBLES (NO INCLUIDOS)	Alabastro 1289/20/A Cerámica (20 ó 30 cm) Cristal 1223 (25 cm) Disco Metálico 1289/20	

ICONS

IP20

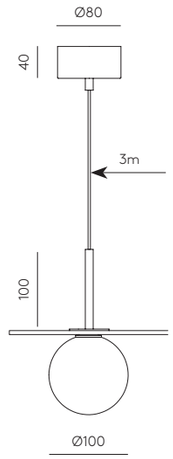

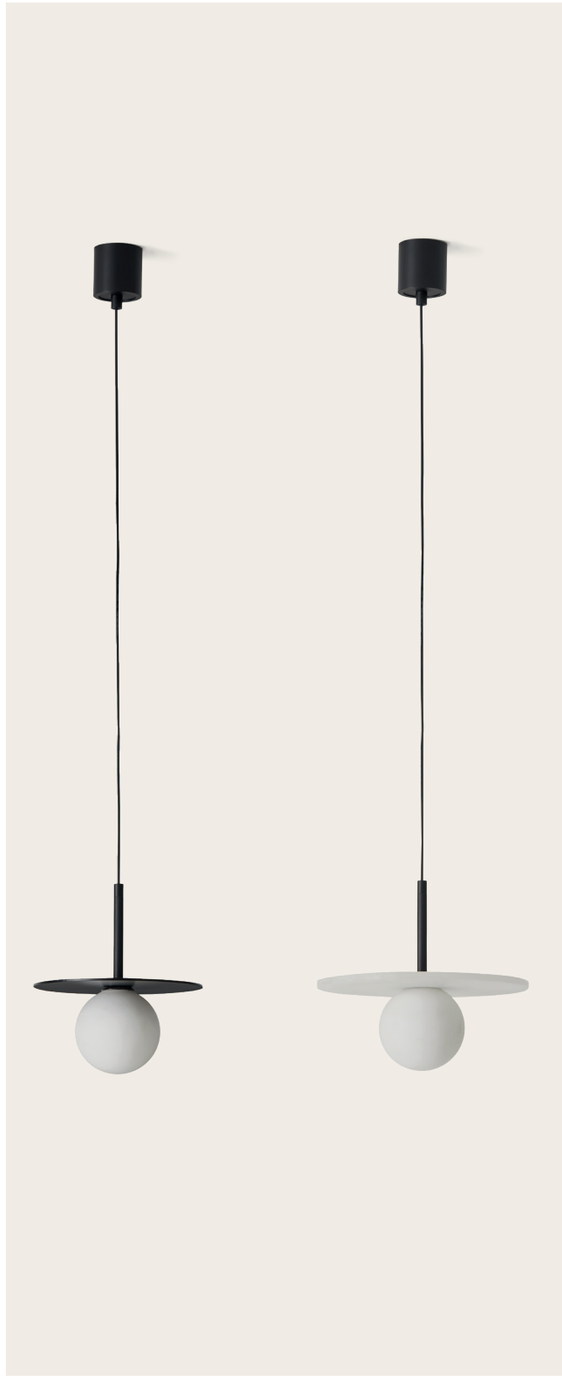

MIRO

C1289/6



AC Studio
Design 2021

EN

MATERIALS	Steel / Blown Glass	
FINISHES	**Metal** Matt Black	**Shades** Opal
SPECIFICATIONS (UE)	6 x G9 LED (included) 5W 2700lm 2700K 220-240V, 50/60 Hz	
ENERGY LABEL	E	
COMPATIBLE ACCESSORIES	Alabaster 1289/20/A Ceramic (20 ó 30 cm)	Glass 1223 (25 cm) Metalic disc 1289/20
ADJUSTABLE HEIGHT	The height is configured during the installation of the pendant, threading the different tubes (1 x 15cm + 1 x 30cm + 1 x 61cm)	

ES

MATERIALES	Acero / Vidrio Soplado	
ACABADOS	**Metal** Negro Mate	**Tulipas** Opal
ESPECIFICACIONES (UE)	6 x G9 LED (incluidas) 5W 2700lm 2700K 220-240V, 50/60 Hz	
ETIQUETA ENERGÉTICA	E	
ACCESORIOS COMPATIBLES	Alabastro 1289/20/A Cerámica (20 ó 30 cm)	Cristal 1223 (25 cm) Disco Metálico 1289/20
ALTURA REGULABLE	La altura se configura durante la instalacion del colgante, roscando los diferentes tubos (1 x 15cm + 1 x 30cm + 1 x 61cm)	

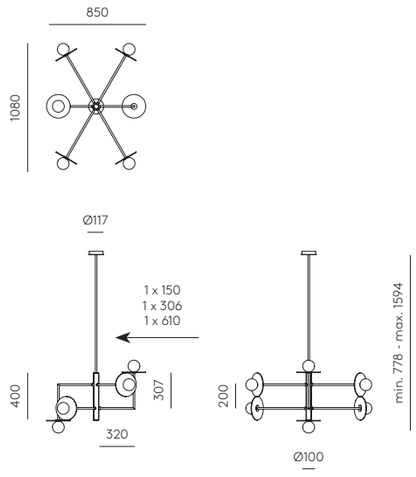

ICONS

IP20

COMPATIBLE ACCESSORIES
Colour chart for ceramics and glass at the end of the catalogue.

ACCESORIOS COMPATIBLES
Carta de colores en cerámica y cristal al final del catálogo.

1097



FINISH
CERAMIC

MATERIAL
CERAMIC

SIZES
Ø200
Ø300

1289



FINISH
GOLD
CHROME
BLACK
WHITE
ALABASTER

MATERIAL
ALABASTER
METAL

SIZES
Ø150
Ø250
Ø350

1223



FINISH
PINK
TURQUOISE
DARK BLUE
AMBER
BROWN

MATERIAL
GLASS

SIZES
Ø250



DALT

C1280/6



Pepe Fornas
Design 2019

EN

MATERIALS	Steel / Marble / Glass		
FINISHES	**Body** Matt Black Aged Gold	**Marble** Black Green White Brown	**Glass shade** Opal
SPECIFICATIONS (UE)	Bulbs G9 Led (Included) 6 x 5W - 2700K 220-240 V, 50/60 Hz, 2700lm		
ENERGY LABEL	E		

ES

MATERIALES	Acero / Mármol / Vidrio		
ACABADOS	**Metal** Negro Mate Oro Envejecido	**Mármol** Negro Verde Blanco Marrón	**Tulipa** Opal
ESPECIFICACIONES (UE)	Bombillas G9 Led (Incluidas) 6 x 5W - 2700K 220-240 V, 50/60 Hz, 2700lm		
CLASIFICACIÓN ENERGÉTICA	E		

ICONS

IP20

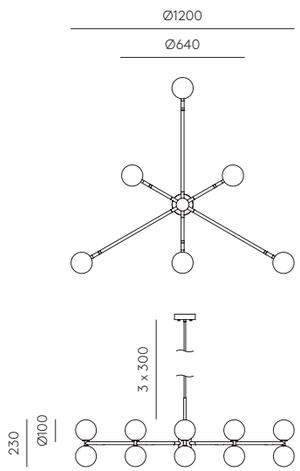

The height is configured during the installation of the pendant, threading the different tubes (1 x 15cm + 3 x 30cm)

DALT

C1280

Pepe Fornas
Design 2019

EN

MATERIALS	Steel / Marble / Glass		
FINISHES	**Body** Matt Black Aged Gold	**Marble** White Black Green Marrón	**Glass shade** Opal
SPECIFICATIONS (UE)	Bulb G9 Led (Included) 5W - 2700K 220-240 V, 50/60 Hz 450lm		
ENERGY LABEL	E		

ES

MATERIALES	Acero / Mármol / Vidrio		
ACABADOS	**Metal** Negro Mate Oro Envejecido	**Mármol** Blanco Negro Verde Brown	**Tulipa** Opal
ESPECIFICACIONES (UE)	Bombilla G9 Led (Incluidas) 5W - 2700K 220-240 V, 50/60 Hz 450lm		
CLASIFICACIÓN ENERGÉTICA	E		

ICONS

IP20

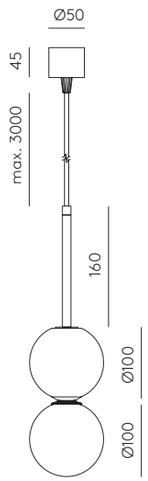



FOCUS

C1279

Pepe Fornas
Design 2019

EN

MATERIALS	Steel / Aluminium	
FINISHES	**Body** Matt Black	**Head** Aged Gold/ Anthracite
SPECIFICATIONS (UE)	Bulb GU10 Led (Included) 5W - 2700K 220-240 V, 50/60 Hz 450lm	
ENERGY LABEL	E	

ES

MATERIALES	Acero / Aluminio o Alabastro	
ACABADOS	**Cuerpo** Negro Mate	**Cabeza** Oro Viejo/Antracita
ESPECIFICACIONES (UE)	Bombilla GU10 Led (Incluida) 5W - 2700K 220-240 V, 50/60 Hz 450lm	
ETIQUETA ENERGÉTICA	E	

ICONS

IP20

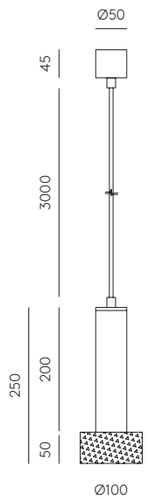



*Possible modifications: Alabaster head (Extra charge).
Modificaciones posibles: Cabezal Alabastro (Sobrecoste)

LYB

C1274



Pepe Fornas
Design 2019

EN

MATERIALS	Steel
FINISHES	**Metal** Matt Black Matt Brass
SPECIFICATIONS (UE)	5 x 5W Integrated Led 2500lm 2700K dimmable 220-240V/24V, 50/60 Hz
OPTIONS	Matt brass finish 3000K
ENERGY LABEL	F

ES

MATERIALES	Acero
ACABADOS	**Metal** Negro Mate Oro Mate
ESPECIFICACIONES (UE)	5 x 5W LED Integrado 2500lm 2700K regulable 220-240V/24V, 50/60 Hz
OPCIONES	Acabado oro mate 3000K
CLASIFICACIÓN ENERGÉTICA	F

ICONS

IP20

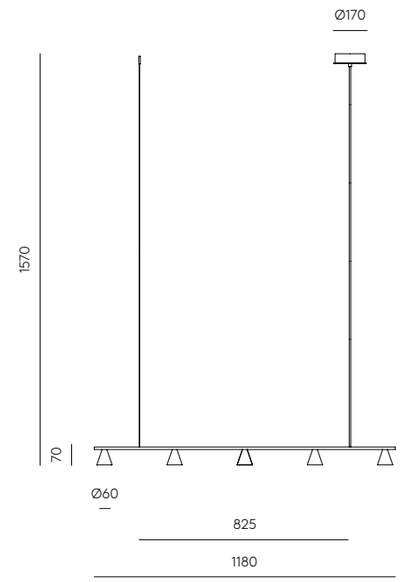

NOOI

C1276/L



Pepe Fornas
Design 2023

EN

MATERIALS	Linen / Steel / Acrylic / Marble	
FINISHES	**Metal** Matt black	**Shade** Cream linen textile
	Acrylic Opal	**Ball** Wood (standard) Black/ Green/White/ Brown Marble (Extra cost)
SPECIFICATIONS (UE)	T8 14 W - 2700K Dimmable 24V·220-240V, 50/60 Hz	
ENERGY LABEL	E	

ES

MATERIALES	Lino / Metal / Acrílico / Mármol	
ACABADOS	**Metal** Negro mate	**Pantalla** Textil lino crema
	Acrílico Opal	**Bola** Madera (Estandard) Mármol Negro / Verde / Blanco/ Marrón (Coste Extra)
ESPECIFICACIONES (UE)	T8 14 W - 2700K Regulable 24V·220-240V, 50/60 Hz	
ETIQUETA ENERGÉTICA	E	

ICONS

IP20

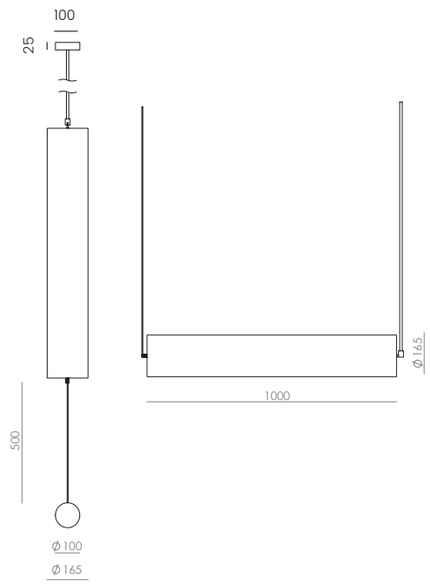

NOOI

C1276

Pepe Fornas
Design 2022

EN

MATERIALS	Linen / Steel / Acrylic		
FINISHES	**Metal** Matt Black	**Shade** Cream Linen textile	**Acrylic** Opal
SPECIFICATIONS (UE)	T8 5W Dimmable - 2700K dimmable 220-240V, 50/60Hz 450lm		
ENERGY LABEL	E		

ES

MATERIALES	Lino / Metal / Acrílico		
ACABADOS	**Metal** Negro Mate	**Tulipa** Textil Lino Crema	**Acrílico** Opal
ESPECIFICACIONES (UE)	T8 5W Regulable - 2700K Regulable 220-240 V, 50/60 Hz 450lm		
ETIQUETA ENERGÉTICA	E		

ICONS

IP20

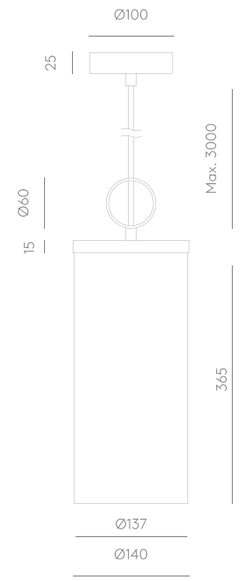



NINO

C1275

JF Sevilla
Design 2021

EN

MATERIALS	Steel / Optical glass	
FINISHES	**Metal** Matt Black Matt Brass	**Shade** Optic glass
SPECIFICATIONS (UE)	Chip LED (Included) 7W - 2700K Dimmable 220-240V 24 V, 50/60 Hz 700lm	
ENERGY LABEL	F	

ES

MATERIALES	Acero / Vidrio óptico	
ACABADOS	**Metal** Negro Mate Oro Mate	**Tulipa** Cristal óptico
ESPECIFICACIONES (UE)	Chip Led (Incluida) 7W - 2700K Regulable 220-240V 24 V, 50/60 Hz 700lm	
ETIQUETA ENERGÉTICA	F	

ICONS

IP20

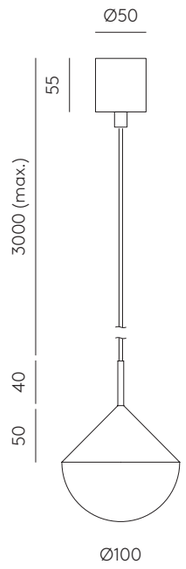



COLN

C1267

AC Studio
Design 2019

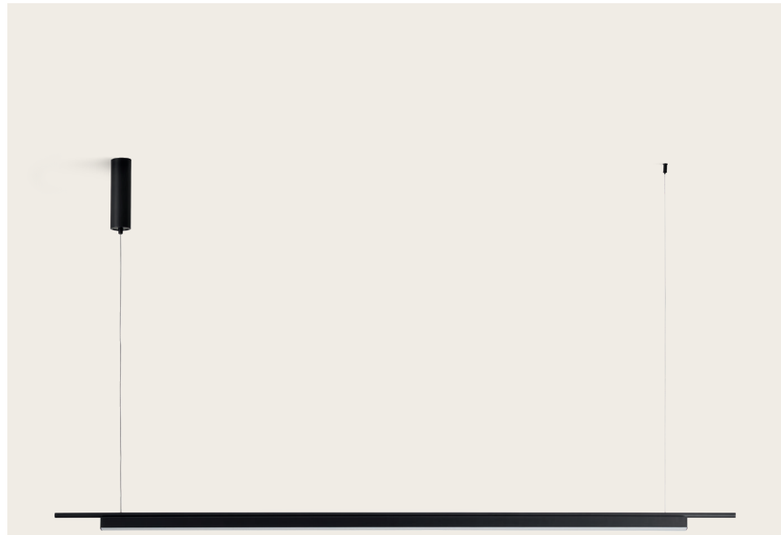

EN

MATERIALS	Steel Acrylic
FINISHES	**Metal** Matt black **Diffuser** White
SPECIFICATIONS (UE)	LED Strip 21W - 2700K 220-240V/ 24 V, 50/60 Hz, 2100lm Dimmable
ENERGY LABEL	F

ES

MATERIALES	Metal Acrílico
ACABADOS	**Metal** Negro mate **Difusor** Blanco
ESPECIFICACIONES (UE)	Tira LED 21W - 2700k 220-240V/24 V, 50/60 Hz, 2100lm Regulable
CLASIFICACIÓN ENERGÉTICA	F

ICONS

IP20

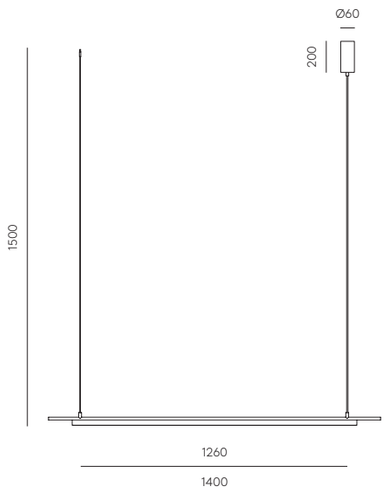

*Adjustable height.
Altura regulable.

ERTO

C1257/5



Pepe Fornas
Design 2020

EN

MATERIALS	Metal	
FINISHES	**Metal** Matt Black	**Details** Matt brass
SPECIFICATIONS (UE)	5 x G9 LED (Included) 5W 2250lm 2700K Dimmable 220-240V · 50/60Hz ·	
ENERGY LABEL	E	
ADJUSTABLE HEIGHT	The height is configured during the installation of the pendant, threading the different tubes (1 x 15cm + 3 x 30cm)	

ES

MATERIALES	Metal / Vidrio / Acrílico	
ACABADOS	**Metal** Negro mate	**Detalles** Oro mate
ESPECIFICACIONES (UE)	5 x G9 LED (Incluidas) 5W 2250lm 2700K Regulable 220-240V · 50/60Hz	
ETIQUETA ENERGÉTICA	E	
ALTURA REGULABLE	La altura se configura durante la instalacion del colgante, roscando los diferentes tubos (1 x 15cm + 3 x 30cm)	

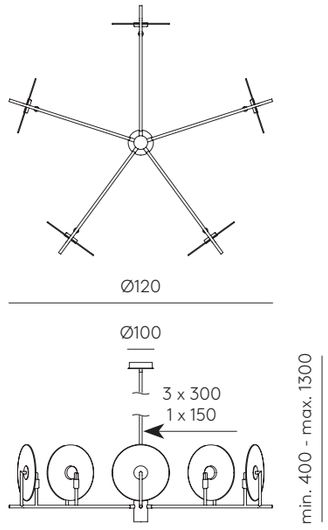

ICONS

IP20

1038



FINISH
GOLD
CHROME
BLACK
WHITE
MATT BRASS

MATERIAL
METAL

SIZES
Ø150
Ø250

1097



FINISH
CERAMIC

MATERIAL
CERAMIC

SIZES
Ø200
Ø300

1223



FINISH
PINK
TURQUOISE
DARK BLUE
AMBER
BROWN

MATERIAL
GLASS

SIZES
Ø250

1289



FINISH
GOLD
CHROME
BLACK
WHITE
ALABASTER

MATERIAL
ALABASTER
METAL

SIZES
Ø150
Ø250



COMPATIBLE ACCESSORIES
Colour chart for ceramics and glass at the end of the catalogue.

ACCESORIOS COMPATIBLES
Carta de colores en cerámica y cristal al final del catálogo.



PULL

C1249/3

JF Sevilla
Design 2024



EN

MATERIALS	Metal / Linen		
FINISHES	**Metal** Matt black	**Metal shade** Matt black Aged gold	**Shade** Linen
SPECIFICATIONS (UE)	3 x Bulb G9 4W 2700K 1200lm dimmable 220-240V, 50/60 Hz		
ENERGY LABEL	E		

ES

MATERIALES	Metal / Lino		
ACABADOS	**Metal** Negro mate	**Pantalla metal** Negro mate Oro envejecido	**Pantalla** Lino
ESPECIFICACIONES (UE)	3 x Bombilla G9 4W 2700K 1200lm regulable 220-240V, 50/60 Hz		
CLASIFICACIÓN ENERGÉTICA	E		

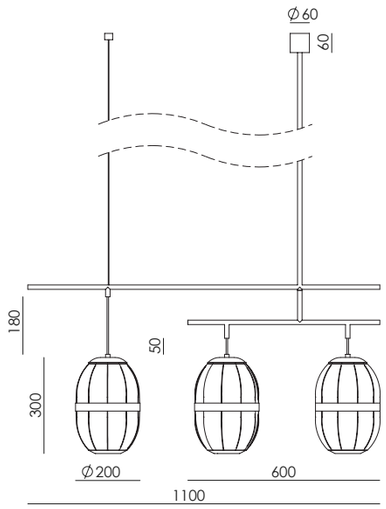

ICONS

IP20

The height is configurated during the installation of the pendant, by threading the different tubes (3x50 + 1x30+1x15cm)
La altura se configura durante la instalación del colgante, roscando los diferentes tubos (3x50 + 1x30+1x15cm)

PULL

C1249/S



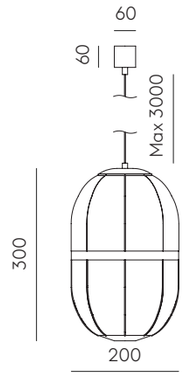

JF Sevilla
Design 2024

EN

MATERIALS	Metal / Linen		
FINISHES	**Metal** Matt black	**Metal shade** Matt black Aged gold	**Shade** Linen
SPECIFICATIONS (UE)	Bulb G9 4W 2700K 500lm dimmable 220-240V, 50/60 Hz		
ENERGY LABEL	E		

ICONS

IP20

PULL

C1249/L



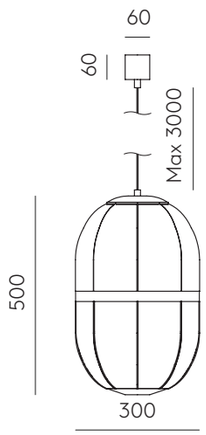

JF Sevilla
Design 2024

EN

MATERIALS	Metal / Linen		
FINISHES	**Metal** Matt black	**Metal shade** Matt black Aged gold	**Shade** Linen
SPECIFICATIONS (UE)	Bulb G9 4W 2700K 500lm dimmable 220-240V, 50/60 Hz		
ENERGY LABEL	E		

ICONS

IP20





Colour glass:
Brown suggar

ULON

C1236

Pepe Fornas
Design 2024

EN

MATERIALS	Metal / Acrylic	
FINISHES	**Metal** Matt Black	**Glass** See our colour palette p.484
SPECIFICATIONS (UE)	G9 5W 2700K dimmable 450lm / 220-240 V, 50/60 Hz	
ENERGY LABEL	E	

ES

MATERIALES	Metal / Acrílico	
ACABADOS	**Metal** Negro Mate	**Cristal** Consultar la paleta de colores p.484
ESPECIFICACIONES (UE)	G9 5W 2700K regulable 450lm / 220-240 V, 50/60 Hz	
ETIQUETA ENERGÉTICA	E	

ICONS

IP20

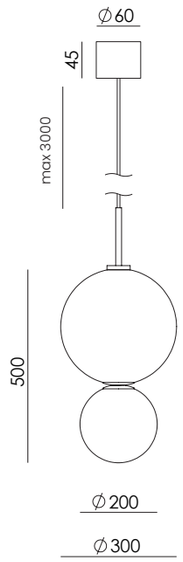

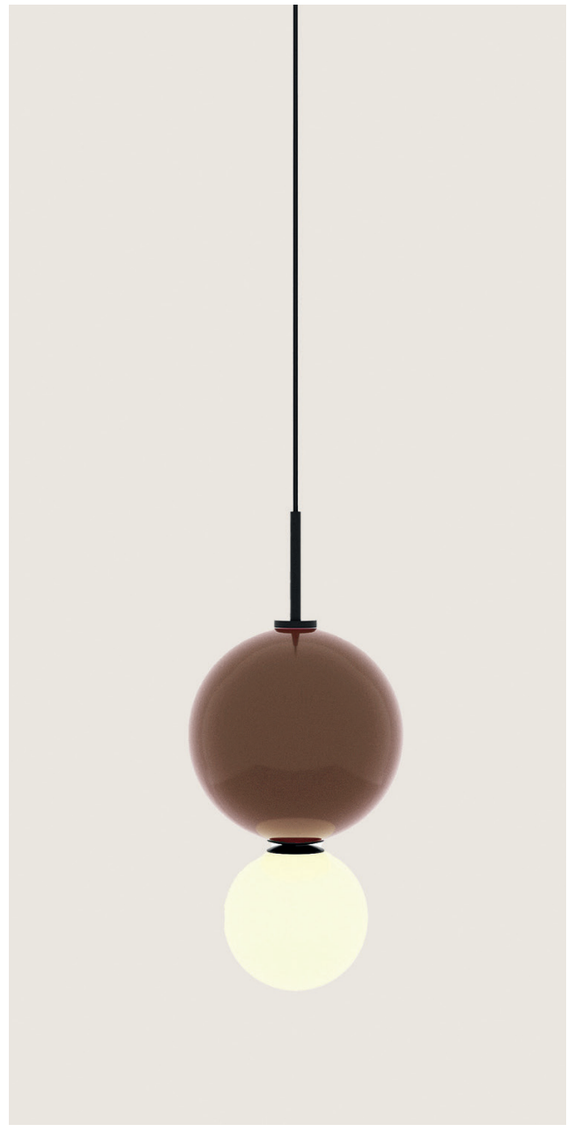

Colour glass:
Marron Vintage

MAPI

C1235

Pepe Fornas
Design 2024



Colour glass:
Left to right: Green tea / Vintage Brown / Terracota / Nude

EN

MATERIALS	Aluminium / Glass		
FINISHES	**Metal** Matt Black	**Glass** See colour palette p.484	**Shades** Opal
SPECIFICATIONS (UE)	3 x LED strip 5W 2700K TRIAC dimmable 2200lm 220-240 V, 50/60 Hz		
ENERGY LABEL	F		

ES

MATERIALES	Aluminio / Vidrio		
ACABADOS	**Metal** Negro Mate	**Glass** Consultar paleta de colores p.484	**Tulipas** Opal
ESPECIFICACIONES (UE)	3 x Tira LED 5W 2700K TRIAC regulable 2200lm 220-240 V, 50/60 Hz		
ETIQUETA ENERGÉTICA	F		

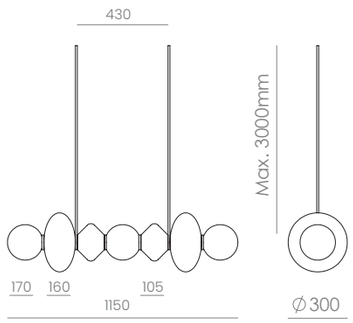

ICONS

IP20

MAPI

C1235/V

Pepe Fornas
Design 2024



Colour glass:
Up to down: Suggar brown / Mocca / Vintage brown / Pistachio

EN

MATERIALS	Aluminium / Glass		
FINISHES	**Metal** Matt Black	**Glass** See colour palette p.484	**Shades** Opal
SPECIFICATIONS (UE)	3 x LED strip 5W 2700K TRIAC dimmable 220-240V, 50/60 Hz		
ENERGY LABEL	F		

ES

MATERIALES	Aluminio / Vidrio		
ACABADOS	**Metal** Negro Mate	**Glass** Consultar paleta de colores p.484	**Tulipas** Opal
ESPECIFICACIONES (UE)	3 x Tira LED 5W 2700K TRIAC regulable 220-240 V, 50/60 Hz		
ETIQUETA ENERGÉTICA	F		

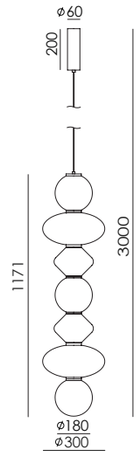

ICONS

IP20



Colour glass:
Left: Up to down: Pistachio / Green Leaf / Vintage brown

PAPI

C1233

Pepe Fornas
Design 2023



Colour glass:
Left: Up to down: Pistachio / Green Leaf / Taupe
Right: Up to down: Terracota / Nude / Vintage Brown

EN

MATERIALS	Glass / Steel	
FINISHES	**Steel** Matt black	**Glass** See colour palette p.484
SPECIFICATIONS (UE)	GU10 LED (included) 5W - 2700K 220-240 V, 50/60 Hz 450lm	
ENERGY LABEL	E	

ES

MATERIALES	Vidrio / Acero	
ACABADOS	**Metal** Negro mate	**Vidrio** Consultar paleta de colores p.484
ESPECIFICACIONES (UE)	GU10 LED (incluida) 5W - 2700K 220-240 V, 50/60 Hz 450lm	
ETIQUETA ENERGÉTICA	E	

ICONS

IP20

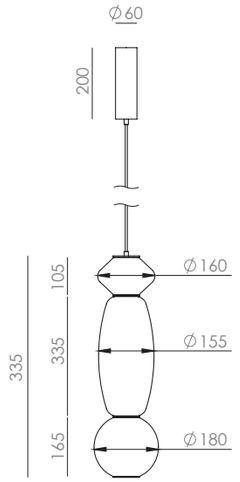



Colour glass: Maroon

OVALO

C1234

Pepe Fornas
Design 2025

EN

MATERIALS	Glass / Steel	
FINISHES	**Steel** Matt black	**Glass** See colour palette p.484
SPECIFICATIONS (UE)	GU10 LED (included) 5W - 2700K 220-240 V, 50/60 Hz 450lm	
ENERGY LABEL	E	

ES

MATERIALES	Vidrio / Acero	
ACABADOS	**Metal** Negro mate	**Vidrio** Consultar paleta de colores p.484
ESPECIFICACIONES (UE)	GU10 LED (incluida) 5W - 2700K 220-240 V, 50/60 Hz 450lm	
ETIQUETA ENERGÉTICA	E	

ICONS

IP20

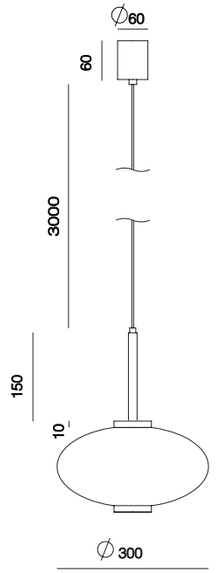



Colour glass: Maroon

LITA

C1230

Pepe Fornas
Design 2020

EN

MATERIALS	Steel / Walnut Wood		
FINISHES	**Metal** Matt Black	**Wood** Black	
SPECIFICATIONS (UE)	Chip LED integrated 300lm 3W 2700K (Included) 12V / 220-240 V, 50/60 Hz		
ENERGY LABEL	F		

ES

MATERIALES	Acero / Madera nogal	
ACABADOS	**Metal** Negro Mate	**Madera** Negro
ESPECIFICACIONES (UE)	Chip LED integrado 300lm 3W 2700K (Incluida) 12V / 220-240 V, 50/60 Hz	
CLASIFICACIÓN ENERGÉTICA	F	

ICONS

IP20

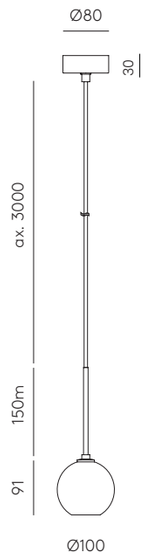

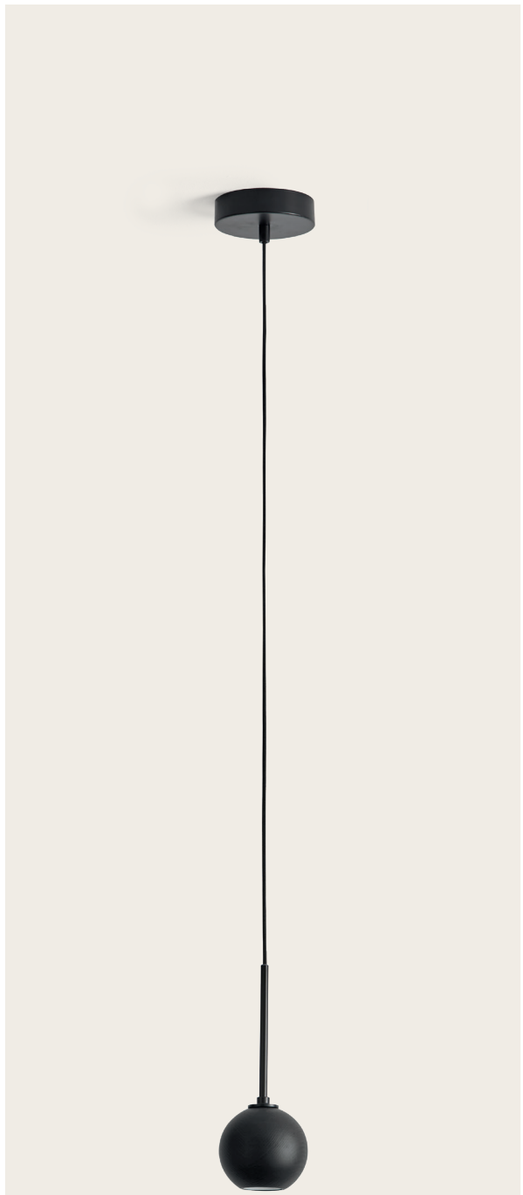

DELIE

C1224

JF Sevilla
Design 2020

EN

MATERIALS	Steel / Blown Glass / Marble		
FINISHES	**Body** Matt Black Aged Gold	**Marble** White Black	**Glass** Opal
SPECIFICATIONS (UE)	G9 LED Bulbs (Included) 5W 2700K, 220-240 V, 50/60 Hz, 450lm		
ENERGY LABEL	E		

ES

MATERIALES	Acero / Vidrio Soplado / Mármol		
ACABADOS	**Metal** Negro Mate Oro Envejecido	**Mármol** Blanco Negro	**Cristal** Opal
ESPECIFICACIONES (UE)	Bombillas G9 LED (Incluidas) 5W 2700K, 220-240 V, 50/60 Hz, 450lm		
CLASIFICACIÓN ENERGÉTICA	E		

ICONS

IP20

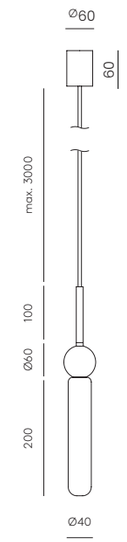

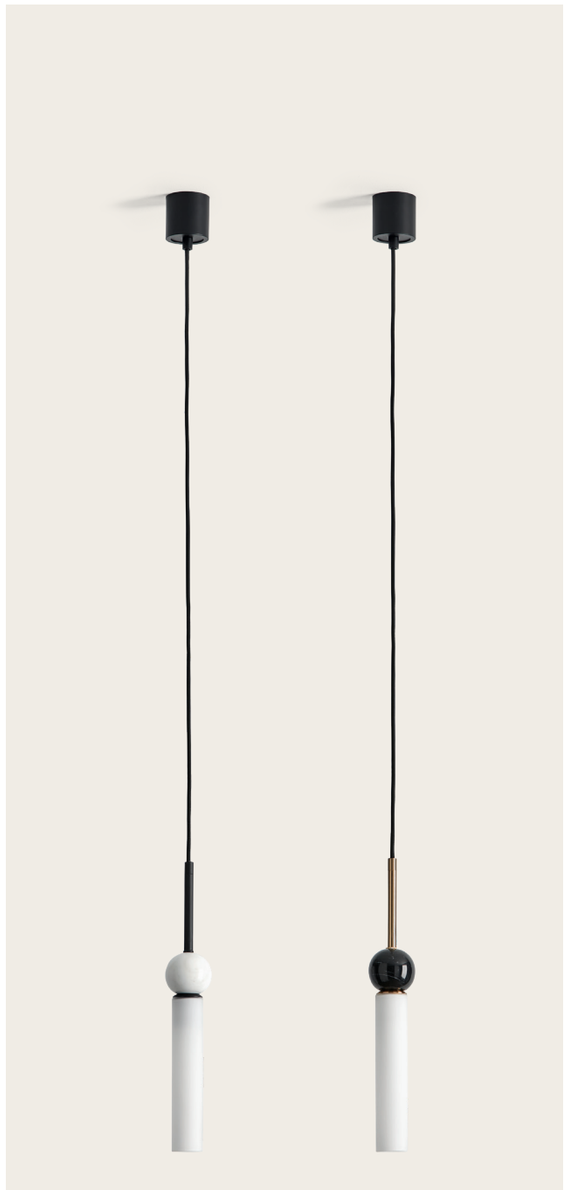

DELIE

C1224/8



JF Sevilla
Design 2020

EN

MATERIALS	Steel / Blown Glass / Marble
FINISHES	**Body** Matt Black, Aged Gold **Marble** White, Black **Glass** Opal
SPECIFICATIONS (UE)	G9 LED Bulbs (Included) 8 x 5W 2700K 220-240 V, 50/60 Hz, 3600lm
ENERGY LABEL	E
ADJUSTABLE HEIGHT	The height is configured during the installation of the pendant, threading the different tubes (3 x 30cm)

ES

MATERIALES	Acero / Vidrio Soplado / Mármol
ACABADOS	**Metal** Negro Mate, Oro Envejecido **Mármol** Blanco, Negro **Cristal** Opal
ESPECIFICACIONES (UE)	Bombillas G9 LED (Incluidas) 8 x 5W 2700K 220-240 V, 50/60 Hz, 3600lm
CLASIFICACIÓN ENERGÉTICA	E
ALTURA REGULABLE	La altura se configura durante la instalacion del colgante, roscando los diferentes tubos (3 x 30cm)

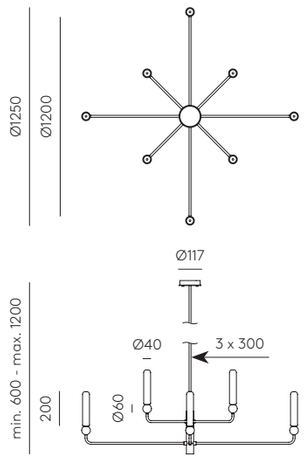

ICONS

IP20

YOYO

C1222



Pepe Fornas
Design 2016

EN

MATERIALS	Steel	
FINISHES	**Metal** Matt black	**Diffuser** Matt brass Matt Black Matt White
SPECIFICATIONS (UE)	G9 Led Bulbs (Included) 3 x 3W - 2700K 220-240 V, 50/60 Hz 810lm	
ENERGY LABEL	E	

ES

MATERIALES	Acero	
ACABADOS	**Metal** Negro mate	**Difusor** Oro mate Negro Mate Blanco Mate
ESPECIFICACIONES (UE)	Bombillas G9 Led (Incluida) 3 x 3W - 2700K 220-240 V, 50/60 Hz 810lm	
CLASIFICACIÓN ENERGÉTICA	E	

ICONS

IP20

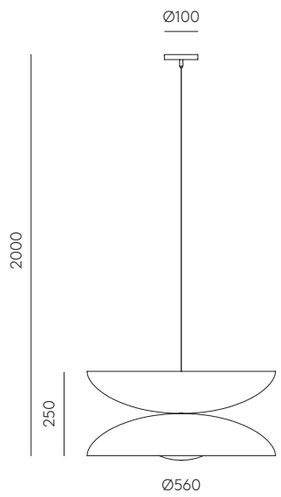

BALL

C1215

AC Studio
Design 2015

EN

MATERIALS	Steel / Blown glass	
FINISHES	**Metal** Matt Brass Matt Black	**Shade (Included)** Opal
SPECIFICATIONS (UE)	Bulb G9 Led (Included), 5W - 2700K 220-240 V, 50/60 Hz, 450lm	
ENERGY LABEL	E	

ES

MATERIALES	Acero / Vidrio soplado	
ACABADOS	**Metal** Oro Mate Negro Mate	**Cristal** Opal
ESPECIFICATIONES (UE)	Bombilla G9 Led (Incluida), 5W - 2700K 220-240 V, 50/60 Hz, 450lm	
CLASIFICACIÓN ENERGÉTICA	E	

ICONS

IP20

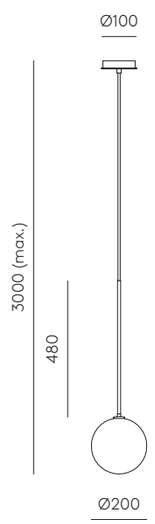



ATOM

C1214/8



AC Studio
Design 2024

EN

MATERIALS	Steel / Blown glass	
FINISHES	**Metal** Matt Brass Matt Black	**Glass** Opal/Clear
SPECIFICATIONS (UE)	Bulb G9 Led (Included), 8 x 5W - 2700K, 220-240 V, 50/60 Hz, 3600lm	
ENERGY LABEL	E	

The height is configured during the installation of the pendant, threading the different tubes
(3 x 30+1x15cm)

ES

MATERIALES	Acero / Vidrio soplado	
ACABADOS	**Metal** Oro Mate Negro Mate	**Cristal** Opal/Transparente
ESPECIFICATIONES (UE)	Bombilla G9 Led (Incluida), 8 x 5W - 2700K, 220-240 V, 50/60 Hz, 3600lm	
CLASIFICACIÓN ENERGÉTICA	E	

La altura se configura durante la instalacion del colgante, roscando los diferentes tubos
(3 x 30+1x15cm)

ICONS

IP20

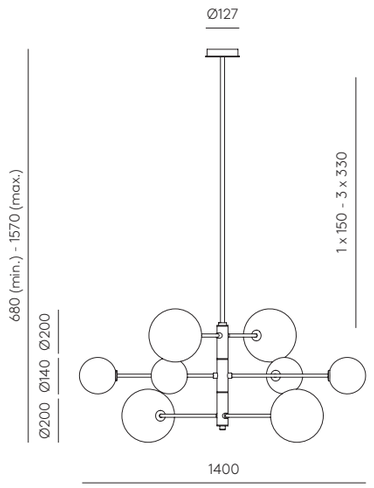

ANET

C1206



Agustín Gascón
Design 2018

EN

MATERIALS	Steel / Marble / Blown Glass		
FINISHES	**Metal** Matt Black Bronze Aged Gold Nickel	**Marble** White Brown Green Black	**Glass** Opal
SPECIFICATIONS (UE)	Bulb G9 Led (Included), 5W - 2700K, 220-240 V, 50/60 Hz, 450lm		
ENERGY LABEL	E		

ES

MATERIALES	Acero / Mármol / Vidrio Soplado		
ACABADOS	**Metal** Negro Mate Bronce Oro Envejecido Níquel	**Mármol** Blanco Marrón Verde Negro	**Cristal** Opal
ESPECIFICACIONES (UE)	Bombilla G9 Led (Incluida), 5W - 2700K, 220-240 V, 50/60 Hz, 450lm		
CALIFICACIÓN ENERGÉTICA	E		

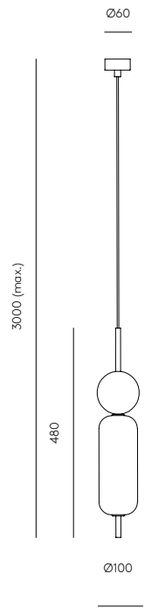

ICONS

IP20

MIKA

C1204



AC Studio
Design 2016

EN

MATERIALS	Steel
FINISHES	**Body** Matt black Matt White Shiny Gold Bronze
SPECIFICATIONS (UE)	Integrated Chip LED 3W - 2700K Dimmable 24 V, 50/60 Hz 300lm
ENERGY LABEL	F

ES

MATERIALES	Acero
ACABADOS	**Cuerpo** Negro mate Blanco mate Oro brillo Bronce
ESPECIFICACIONES (UE)	Chip LED integrado 3W - 2700K Regulable 24 V, 50/60 Hz 300lm
ETIQUETA ENERGÉTICA	F

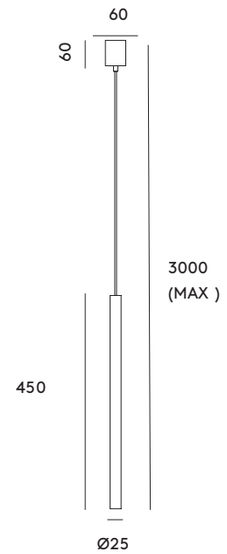

ICONS

IP20

BIG COSS

C1203/80



Pepe Fornas
Design 2024

EN

MATERIALS	Metal / Acrylic / Crystal	
FINISHES	**Body** Matt Black	**Diffuser** Mirror
SPECIFICATIONS (UE)	LED Strip 28W 2700K 2500lm TRIAC Dimmable + LED Spotlight 20W 2700K 1500lm TRIAC dimmable 220-240V/24V, 50/60Hz	
ENERGY LABEL	F	

ES

MATERIALES	Metal / Acrílico / Cristal	
ACABADOS	**Cuerpo** Negro Mate	**Difuser** Espejo
ESPECIFICATIONES (UE)	Tira LED 28W 2700K 2500lm TRIAC regulable + Proyector LED 20W 2700K 1500lm TRIAC regulable 220-240V/24 V, 50/60 Hz	
CLASIFICACIÓN ENERGÉTICA	F	

ICONS

IP20

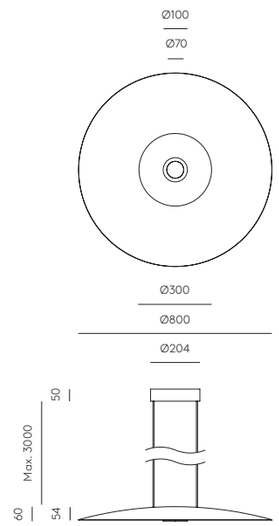

MARU

C1194

JF Sevilla
Design 2015

EN

MATERIALS	Steel
FINISHES	**Metal** Matt Black- Matt Brass Matt Black- Matt Black
SPECIFICATIONS (UE)	Integrated LED, 300lm 3W - 3000K, 12 V, 50/60 Hz
ENERGY LABEL	F

ES

MATERIALES	Acero
ACABADOS	**Metal** Negro Mate- Oro Mate Negro Mate- Negro Mate
ESPECIFICACIONES (UE)	LED integrado, 300lm 3W - 3000K, 12 V, 50/60 Hz
ETIQUETA ENERGÉTICA	F

ICONS

IP20

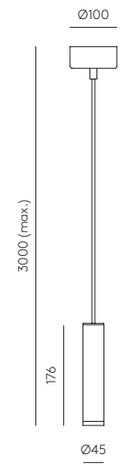

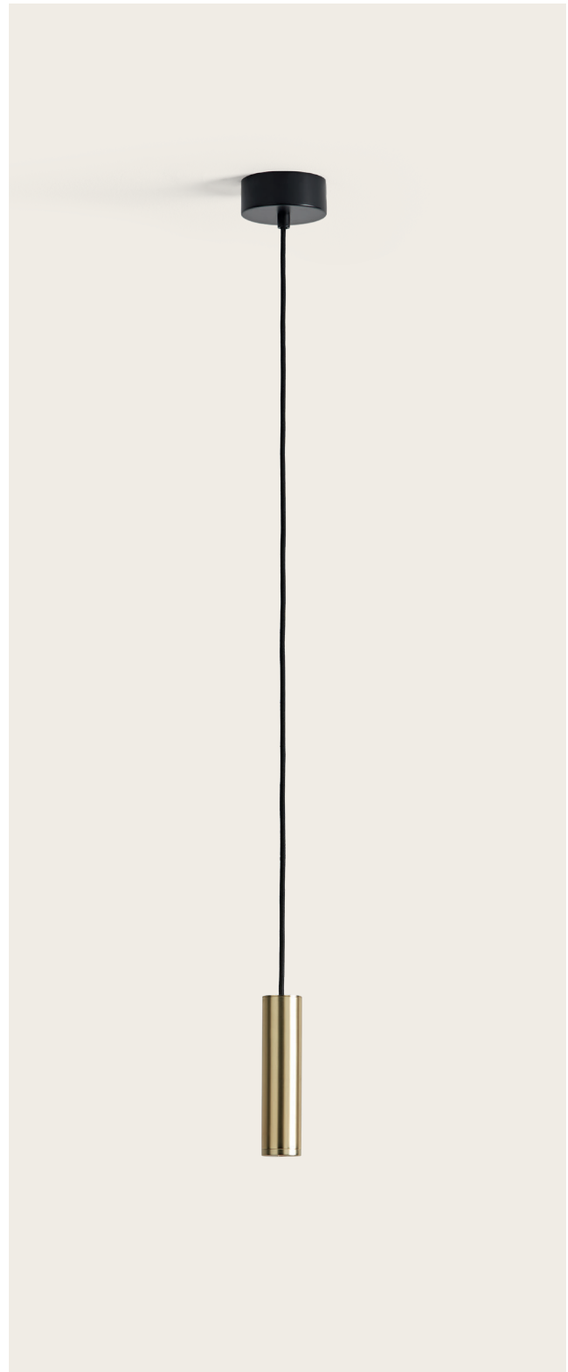

ELLA

C1158

AC Studio
Design 2020



EN

MATERIALS	Metal / Acrylic	
FINISHES	**Big dome** Matt Black - Exterior Matt White - Interior	**Diffuser** Matt Black Matt Brass
SPECIFICATIONS (UE)	LED plate 9W 2700K (Included) 900lm Dimmable 24V / 220-240 V, 50/60 Hz	
ENERGY LABEL	F	

ES

MATERIALES	Metal / Acrílico	
ACABADOS	**Cúpula grande** Negro Mate - Exterior Blanco Mate - Interior	**Difusor** Negro Mate Oro mate
ESPECIFICACIONES (UE)	Placa LED 9W 2700K (Incluida) 900lm Regulable 24V / 220-240 V, 50/60 Hz	
CLASIFICACIÓN ENERGÉTICA	F	

ICONS

IP20

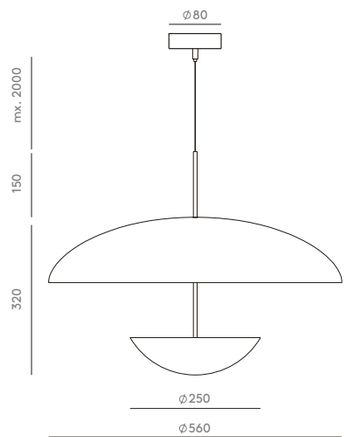

PTAN

C1154

Fornasevi
Design 2018

EN

MATERIALS	Steel / Rattan
FINISHES	**Metal** Matt Brass Matt Black **Rattan** Natural/Black
SPECIFICATIONS (UE)	E27 Max. 15W dimmable (Not included) 220-240 V, 50/60 Hz
ENERGY LABEL	E
RECOMMENDED BULBS	B033/COB (Opal) B035/ORO (Mirrored)

ES

MATERIALES	Acero / Ratán
ACABADOS	**Metal** Oro Mate Negro Mate **Ratán** Natural/Negro
ESPECIFICACIONES (UE)	E27 Max. 15W regulable (No incluida) 220-240 V, 50/60 Hz
ETIQUETA ENERGÉTICA	E
BOMBILLAS RECOMENDADAS	B033/COB (Opal) B035/ORO (Espejada)

ICONS

IP20

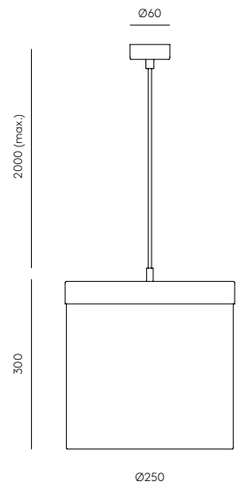

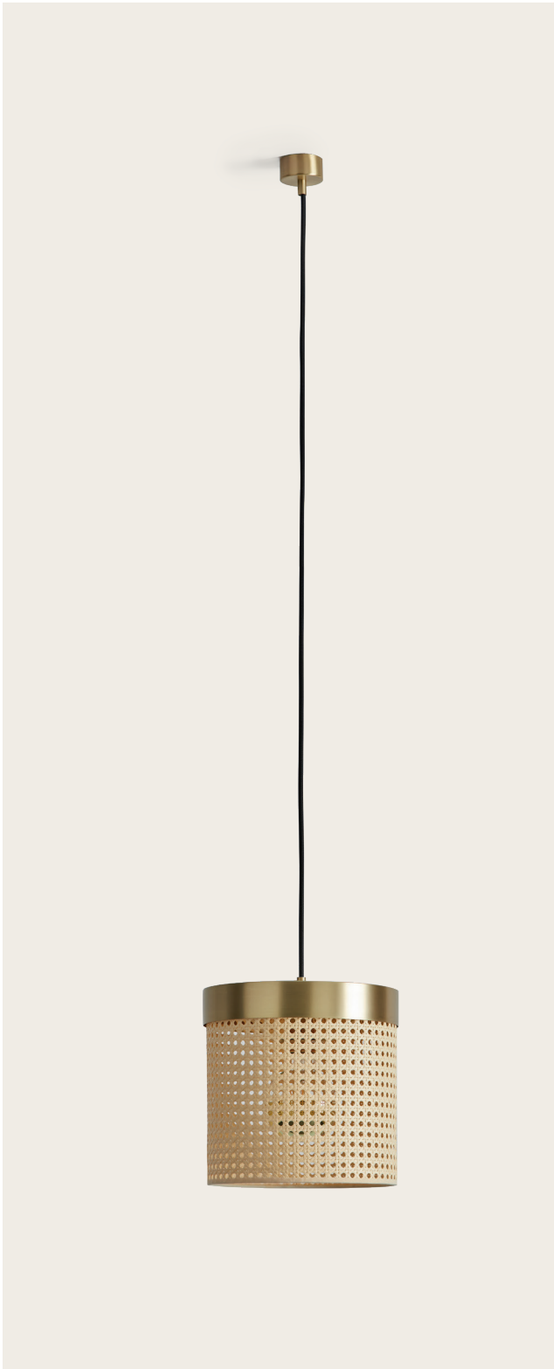

GLAMM

C1130



Pepe Fornas
Design 2024

EN

MATERIALS	Metal / Marble / Glass			
FINISHES	**Metal** Shiny gold Matt brass	Chrome Black White Nickel	**Ceramic cover** See colour palette p.484	**Marble** White Green Brown Black
	Glass Clear striped			
SPECIFICATIONS (UE)	LED plate 7W 2700K 700 lm, TRIAC dimmable 220-240V/24 V, 50/60 Hz			
ENERGY LABEL	F			

ES

MATERIALES	Metal / Mármol / Vidrio			
ACABADOS	**Metal** Oro brillo Oro mate	Cromo Negro Blanco Niquel	**Tapa cerámica** Ver paleta de colores p.484	**Mármol** Blanco Verde Marrón Negro
	Cristal Estriado transparente			
ESPECIFICACIONES (UE)	Placa LED 7W 2700K 700 lm, TRIAC regulable 220-240V-24 V, 50/60 Hz			
ETIQUETA ENERGÉTICA	F			

ICONS

IP20

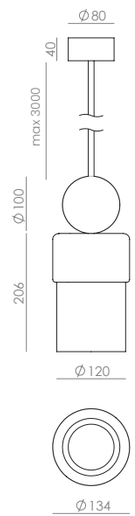

CORA

C1129

AC Studio
Design 2023

EN

MATERIALS	Steel Ceramics
FINISHES	**Metal** Shiny gold Matt brass Chrome White Black Nickel **Ceramics** Hand painted See colour palette p.484
SPECIFICATIONS (UE)	LED plate 7W 2700K 220-240V, 50/60Hz 700lm
ENERGY LABEL	F

ES

MATERIALES	Acero Cerámica
ACABADOS	**Metal** Oro Brillo Oro mate Cromo Blanco Negro Níquel **Cerámica** Pintada a mano Consultar paleta de colores p.484
ESPECIFICACIONES (UE)	Placa LED 7W 2700K 220-240 V, 50/60 Hz 700lm
ETIQUETA ENERGÉTICA	F

ICONS

IP20

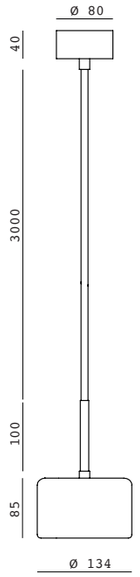

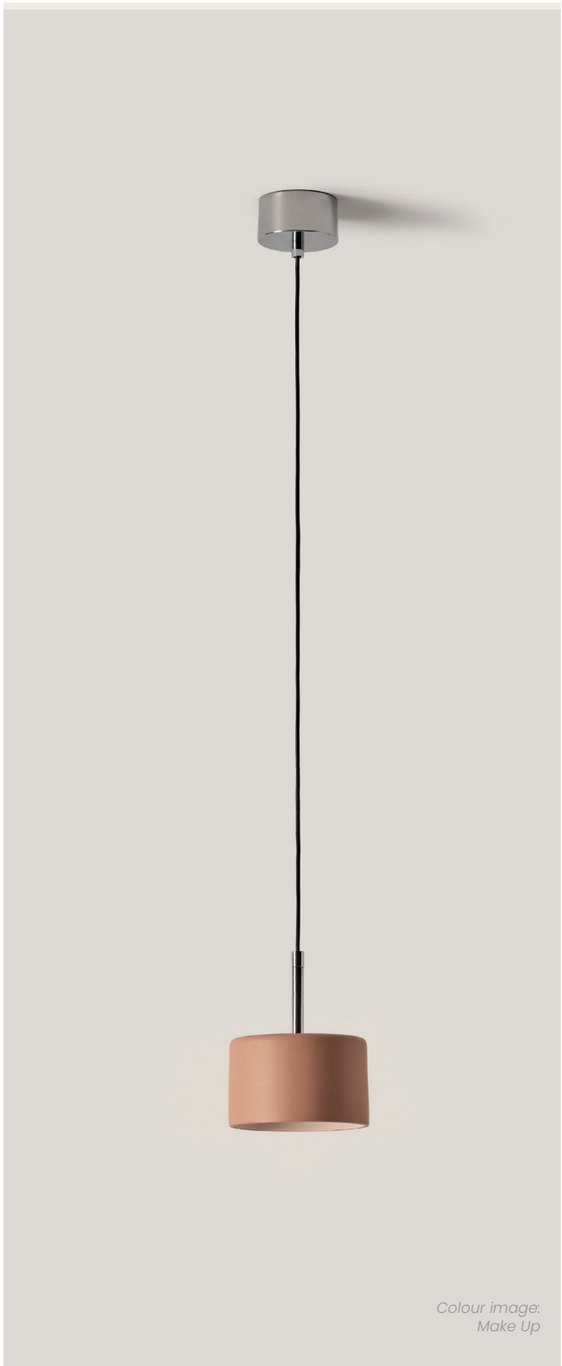



Colour image:
Nude

TICO

C1095/100
C1095/50



Colour image:
Green Leaf & Mustard

AC Studio
Design 2025

EN

MATERIALS	Metal / Acustic disc	
FINISHES	**Body** Matt black Aged gold	**Accesory** Matt black metal Aged gold metal
SPECIFICATIONS (UE)	· Integrated Dimmable LED 9W 950lm 2700K 220-240V 50/60Hz · Bulb G9 5W 450lm 2700k 220-240V 50/60Hz. Opal shade	
ENERGY LABEL	F	
POSSIBLE MODIFICATIONS	LED plate with direct or indirect light emission	

ES

MATERIALES	Metal / Disco acústico	
ACABADOS	**Cuerpo** Negro mate Oro envejecido	**Accesorio:** Metal negro mate Metal oro envejecido
ESPECIFICACIONES (UE)	· Placa LED regulable 9W 950lm 2700K 220-240V 50/60Hz · Bombilla G9 5W 450lm 2700k 220-240V 50/60Hz. Tulipa opal	
CLASIFICACIÓN ENERGÉTICA	F	
POSIBLES MODIFICACIONES	Placa LED con luz directa o indirecta.	

ICONS

IP20

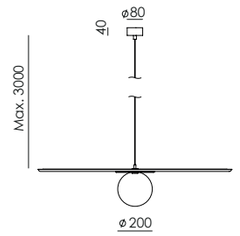

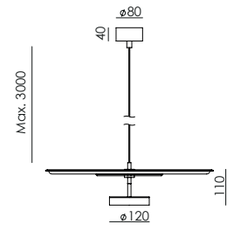

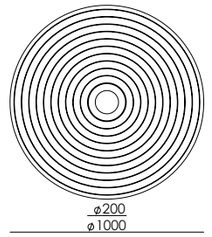

C1095/100/BULB

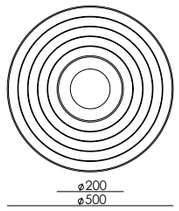

C1095/50/LED

Available with LED or bulb option in both models /
Posibilidad LED o bombilla en ambos modelos

Disc: See colour palette p.484
Disco: Consultar paleta de color p.484

PIRE

C1090

AC Studio
Design 2025



Colour image:
Green Leaf & Mola green

EN

MATERIALS	Metal / Ceramic	
FINISHES	**Metal** Chrome Matt black Matt gold Matt white Nickel Shiny gold	**Ceramics** See colour palette
SPECIFICATIONS (UE)	GU10 5W 2700K 500lm 220-240V · 50/60Hz	
ENERGY LABEL	E	

ES

MATERIALES	Metal / Cerámica	
ACABADOS	**Metal** Cromo Negro mate Oro mate Blanco mate Niquel Oro brillo	**Cerámica** Consultar paleta de colores
ESPECIFICACIONES (UE)	GU10 5W 2700K 500lm 220-240V · 50/60Hz	
CLASIFICACIÓN ENERGÉTICA	E	

ICONS

IP20

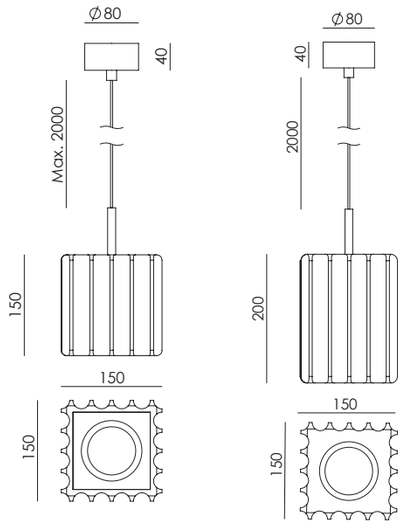

Sizes:
C1090/S - 15x15x15
C1090/L - 15x15x20

Colour image:
Terracota



Colour ceramics:
Silhouette

DENA

C1088

AC Studio
Design 2024

EN

MATERIALS	Metal / Ceramic	
FINISHES	**Metal** Chrome Matt black Matt gold Matt white Nickel Polished gold	**Ceramic** See colour palette p.484
SPECIFICATIONS (UE)	LED plate 9W 810lm 2700K 220-240 V, 50/60 Hz dimmable	
ENERGY LABEL	F	

ES

MATERIALES	Metal / Cerámica	
ACABADOS	**Metal** Cromo Negro mate Oro mate Blanco mate Niquel Oro brillo	**Cerámica** Consultar paleta de colores p.484
ESPECIFICACIONES (UE)	Placa LED 9W 810lm 2700K 220-240 V, 50/60 Hz regulable	
CLASIFICACIÓN ENERGÉTICA	F	

ICONS

IP20

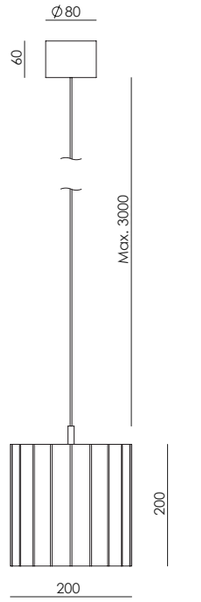

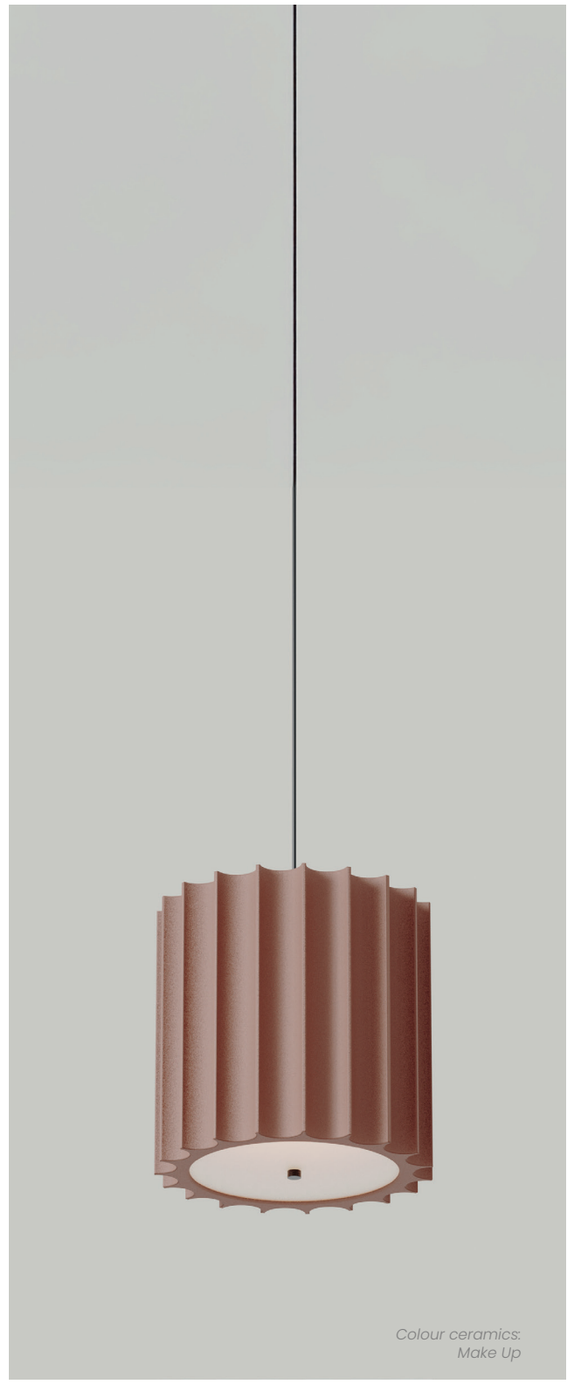

Colour ceramics:
Make Up



Colour ceramics:
Persimon

BAMBÚ

C1087

AC Studio
Design 2025

EN

MATERIALS	Metal / Ceramic	
FINISHES	**Metal** Chrome Matt black Matt gold Matt white Nickel Shiny gold	**Ceramic** See colour palette p.484
SPECIFICATIONS (UE)	GU-10 5W 450lm 2700K 220-240 V, 50/60 Hz	
ENERGY LABEL	E	

ES

MATERIALES	Metal / Cerámica	
ACABADOS	**Metal** Cromo Negro mate Oro mate Blanco mate Niquel Oro brillo	**Cerámica** Consultar paleta de colores p.484
ESPECIFICACIONES (UE)	GU-10 5W 450lm 2700K 220-240 V, 50/60 Hz	
CLASIFICACIÓN ENERGÉTICA	E	

ICONS

IP20

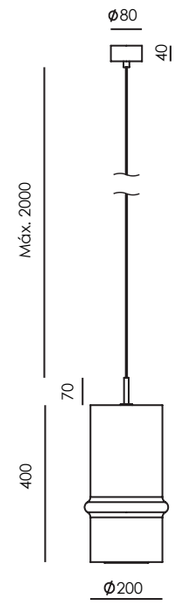



Colour ceramics:
Brown sugar



Colour ceramics:
left: terracota
right: silhouette

COPO

C1085

Pepe Fornas
Design 2024



Colour ceramics:
left to right: Vintage brown / Mocca / Green leaf

EN

MATERIALS	Steel / Ceramic / Marble		
FINISHES	**Metal** Matt brass Shiny gold Matt black Matt white Chrome Satin nickel	**Marble** White Black Green Brown	**Ceramic** See color palette
SPECIFICATIONS (UE)	E27max. 15W LED (not included) 230V, 50/60 Hz		
ENERGY LABEL	E		

ES

MATERIALES	Acero / Mármol / Cerámica		
ACABADOS	**Metal** Oro mate Oro brillo Negro mate Blanco mate Cromo Níquel satinado	**Mármol** Blanco Negro Verde Marrón	**Cerámica** Ver paleta de colores
ESPECIFICATIONES (UE)	E27 max. 15W LED (no incluida) 230V, 50/60 Hz		
CLASIFICACIÓN ENERGÉTICA	E		

ICONS

IP20

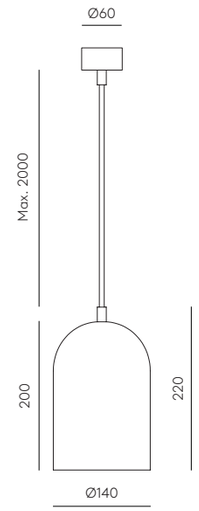

*Hand painted. Pintado a mano

BELL

C1084

Pepe Fornas
Design 2024

EN

MATERIALS	Steel / Ceramic / Marble		
FINISHES	**Metal** Matt brass Shiny gold Matt black Matt white Chrome Satin nickel	**Marble** White Black Green Brown	**Ceramic** See color palette
SPECIFICATIONS (UE)	E27max. 15W LED (not included) 230V, 50/60 Hz		
ENERGY LABEL	E		

ES

MATERIALES	Acero / Mármol / Cerámica		
ACABADOS	**Metal** Oro mate Oro brillo Negro mate Blanco mate Cromo Níquel satinado	**Mármol** Blanco Negro Verde Marrón	**Cerámica** Ver paleta de colores
ESPECIFICATIONES (UE)	E27 max. 15W LED (no incluida) 230V, 50/60 Hz		
CLASIFICACIÓN ENERGÉTICA	E		

ICONS

IP20

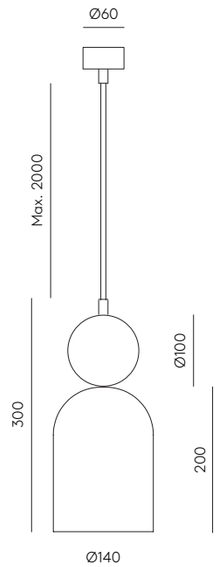



Colour ceramics:
Terracota

ALPHA

C1083

AC Studio
Design 2019

EN

MATERIALS	Steel / Ceramic	
FINISHES	**Metal** Matt brass Shiny gold Matt black Matt white Chrome Satin nickel	**Shade** See color palette
SPECIFICATIONS (UE)	E27 Max. 15W (Not included) 220-240 V, 50/60 Hz	
ENERGY LABEL	E	

ES

MATERIALES	Acero / Cerámica	
ACABADOS	**Metal** Oro mate Oro brillo Negro mate Blanco mate Cromo Níquel satinado	**Tulipa** Ver paleta de colores
ESPECIFICACIONES (UE)	E27 Max. 15W(No incluida) 220-240 V, 50/60 Hz	
CALIFICACIÓN ENERGÉTICA	E	

ICONS

IP20

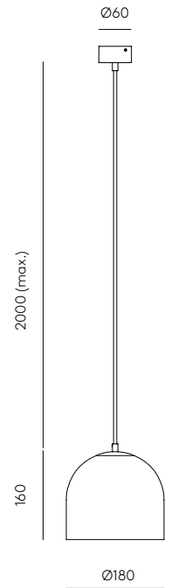

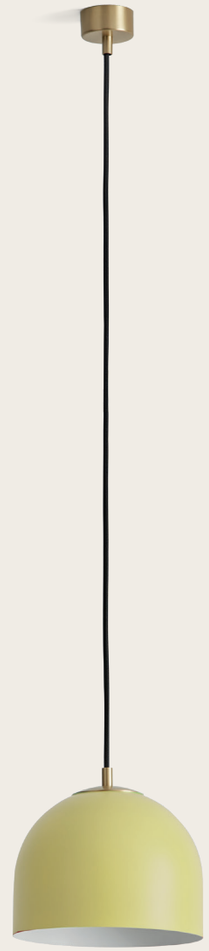

Colour image:
Banana Green

BETA

C1082

AC Studio
Design 2019

EN

MATERIALS	Steel/Ceramics	
FINISHES	**Metal** Black Gold Matt brass Chrome White Nickel	**Shade** See color palette
SPECIFICATIONS (UE)	E27 Max. 15W (Not included) 220-240 V, 50/60 Hz	
ENERGY LABEL	E	
POSSIBLE MODIFICATIONS	Color out of color palette - Extracost	
RECOMMENDED BULB	B033/COB	

ES

MATERIALES	Acero / Cerámica	
ACABADOS	**Metal** Negro Oro Oro mate Cromo Blanco Níquel	**Tulipa** Ver paleta de colores
ESPECIFICATIONES (UE)	E27 Max. 15W (No incluida) 220-240 V, 50/60 Hz	
CLASIFICACIÓN ENERGÉTICA	E	
MODIFICACIONES POSIBLES	Color fuera paletade colores - Sobrecoste	
BOMBILLAS RECOMENDADA	B033/COB	

ICONS

IP20

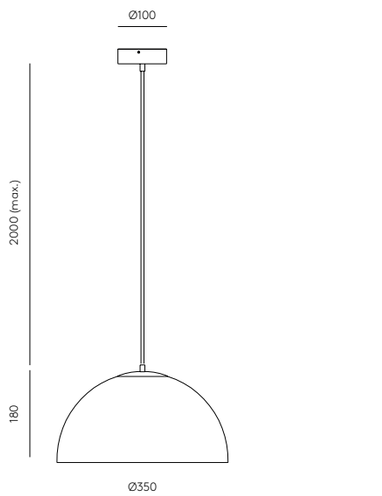

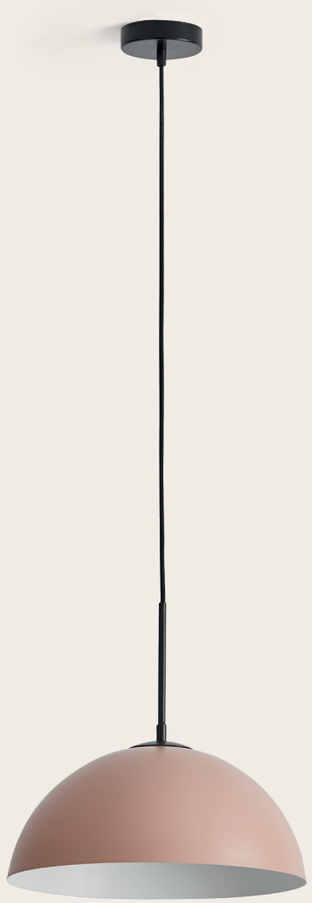

Colour image:
Make Up

GAMMA

C1081

AC Studio
Design 2019

EN

MATERIALS	Steel	
FINISHES	**Shade** Color Palette	**Metal** Black Matt brass Chrome White
SPECIFICATIONS (UE)	Led Diffuser 9W 900lm 2700K 220-240V/24V, 50/60 Hz	
ENERGY LABEL	F	
POSSIBLE MODIFICATIONS	Color out of color palette - Extracost E27 Lamp holder	

ES

MATERIALES	Acero	
ACABADOS	**Tulipa** Paleta Colores	**Metal** Negro Oro mate Cromo Blanco
ESPECIFICACIONES (UE)	Difusor Led 9W 900lm 2700K 220-240V/24V, 50/60 Hz	
ETIQUETA ENERGÉTICA	F	
MODIFICACIONES POSIBLES	Color fuera paletade colores - Sobrecoste Portalámparas E27	

ICONS

IP20

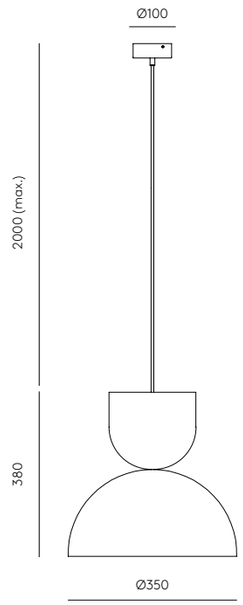



Colour image:
Cyber & Mola Green

*Recommended bulb: B033/COB.
Bombilla recomendada: B033/COB.

CURN

C1080



Colour image:
Terracota

AC Studio
Design 2026

EN

MATERIALS	Metal / Marble / Ceramics			
FINISHES	**Metal** Shiny gold Matt brass	Chrome Black White Nickel	**Ceramic** See color palette	**Marble** White Green Brown Black
	Glass Clear striped			
SPECIFICATIONS (UE)	LED plate 7W 2700K 700 lm, TRIAC dimmable 220-240V/24 V, 50/60 Hz			
ENERGY LABEL	F			

ES

MATERIALES	Metal / Mármol / Ceramics			
ACABADOS	**Metal** Oro brillo Oro mate	Cromo Negro Blanco Niquel	**Cerámica** Ver paleta de colores	**Mármol** Blanco Verde Marrón Negro
	Cristal Estriado transparente			
ESPECIFICACIONES (UE)	Placa LED 7W 2700K 700 lm, TRIAC regulable 220-24024 V, 50/60 Hz			
ETIQUETA ENERGÉTICA	F			

ICONS

IP20

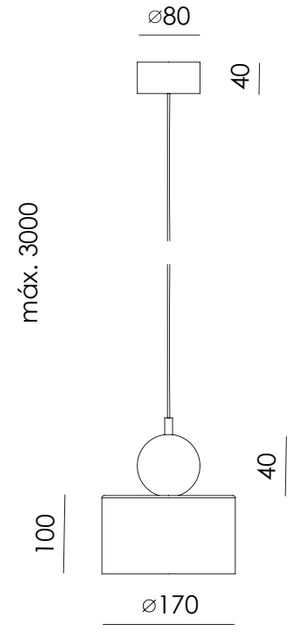

TAB

C1010+801131



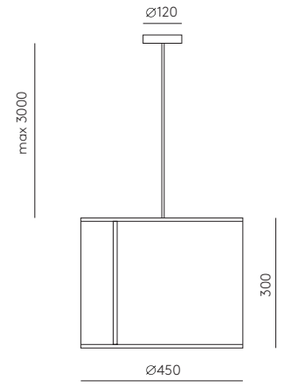

AC Studio
Design 2026

EN

MATERIALS	Linen / Leather / Metal		
FINISHES	**Linen** Dark	**Leather** Black	**Metal** Matt brass Matt black
SPECIFICATIONS (UE)	E27 max 11W (bulb not included) 220-240 V, 50/60 Hz		
ENERGY LABEL	E		

ICONS

IP20

TAB

C1010 + 801132



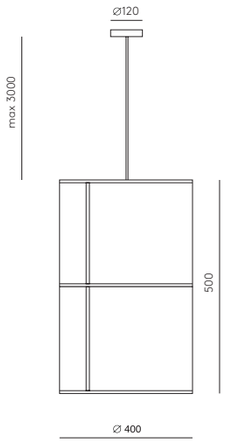

AC Studio
Design 2026

EN

MATERIALS	Linen / Leather / Metal		
FINISHES	**Linen** Light	**Leather** Orange	**Metal** Matt brass Matt black
SPECIFICATIONS (UE)	E27 max 11W (bulb not included) 220-240 V, 50/60 Hz		
ENERGY LABEL	E		

ICONS

IP20

HADO

T1331



Pepe Fornas
Design 2024

EN

MATERIALS	Metal Glass	
FINISHES	**Metal** Aged Gold	**Glass** Optic clear striped
SPECIFICATIONS (UE)	Bulb G9, 5W450lm 2700K dimmable 220-240 V, 50/60 Hz	
ENERGY LABEL	E	

ES

MATERIALES	Metal Cristal	
ACABADOS	**Metal** Oro envejecido	**Cristal** Óptico transparente estriado
ESPECIFICACIONES (UE)	Bombilla G9, 5W 450lm 2700K regulable 220-240 V, 50/60 Hz	
CLASIFICACIÓN ENERGÉTICA	E	

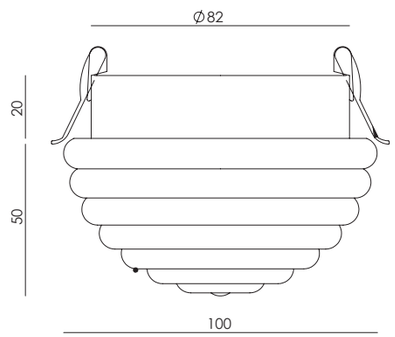

ICONS

IP20

DOUL

T1310

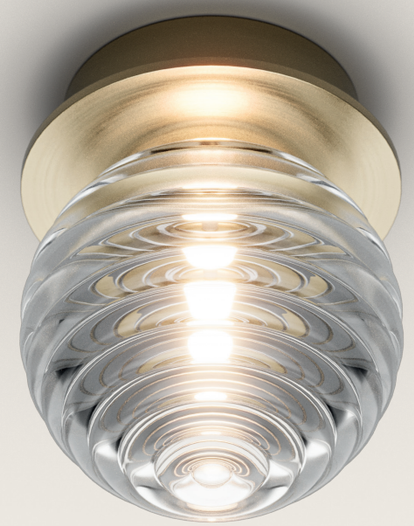

Agus Gascón
Design 2023

EN

MATERIALS	Steel / Glass	
FINISHES	**Body** Matt black Aged gold	**Glass** Striped glass Transparent
SPECIFICATIONS (UE)	G4 LEDs 3W 300lm 2700K Dimmable (Included) 220-240V, 50/60Hz	
ENERGY LABEL	E	

ES

MATERIALES	Metal / Vidrio	
ACABADOS	**Cuerpo** Negro mate Oro envejecido	**Cristal** Cristal rayado Transparente
ESPECIFICACIONES (UE)	G4 LED 3W 300lm 2700K Regulable (Incluida) 220-240 V, 50/60 Hz	
ETIQUETA ENERGÉTICA	E	

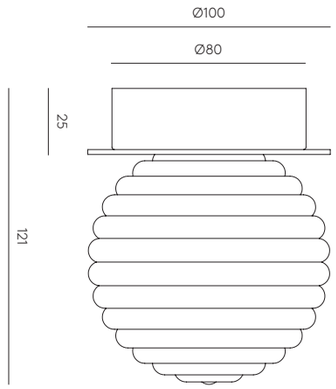

ICONS

IP20

YCRO

T1297



JF Sevilla
Design 2022

EN

MATERIALS	Steel
FINISHES	**Metal** Matt black Matt gold/Matt black
SPECIFICATIONS (UE)	Integrated LED chip 8W – 2700K Dimmable 220-240V /24V – 50/60Hz 800lm
ENERGY LABEL	F

ES

MATERIALES	Acero
ACABADOS	**Metal** Negro mate Oro mate/ Negro mate
ESPECIFICACIONES (UE)	Chip LED integrado 8W – 2700K Regulable por DALI/PUSH 220-240V – 24V – 50/60 Hz 800lm
ETIQUETA ENERGÉTICA	F

ICONS

IP20

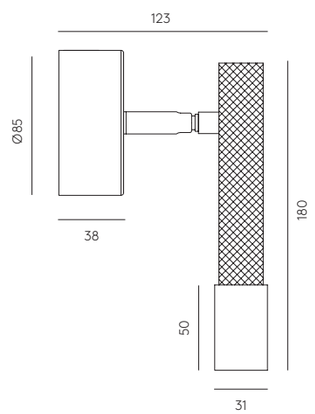

FOCUS

T1279



Pepe Fornas
Design 2021

EN

MATERIALS	Steel / Alabaster
FINISHES	**Body** Black Aged gold Anthracite Alabaster
SPECIFICATIONS (UE)	GU10 LED (included) 5W 450lm 2700K 220-240V/24V 50/60Hz
ENERGY LABEL	E

ES

MATERIALES	Acero / Alabastro
ACABADOS	**Cuerpo** Negro Oro mate Antracita Alabastro
ESPECIFICACIONES (UE)	GU10 LED (incluído) 5W 450lm 2700K 220-240V/24V 50/60 Hz
ETIQUETA ENERGÉTICA	E

ICONS

IP20

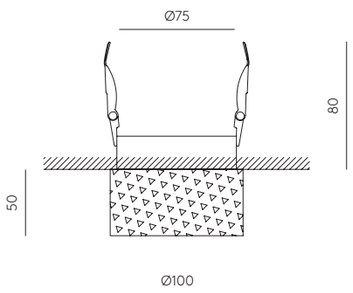

NOON

T1278/3



AC Studio
Design 2022

EN

MATERIALS	Steel
FINISHES	Blued Matt Black
SPECIFICATIONS (UE)	3 x GU10 5W - 2700K (Included) Dimmable by Triac 220-240V, 50/60Hz 1350lm
ENERGY LABEL	E

ES

MATERIALES	Acero
ACABADOS	Pavonado Negro mate
ESPECIFICACIONES (UE)	3 x GU10 5W - 2700K (Incluida) Regulable por Triac 220-240 V, 50/60 Hz 1350lm
ETIQUETA ENERGÉTICA	E

ICONS

IP20

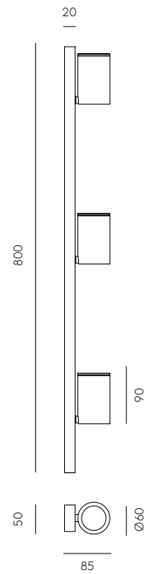

NOON

T1278/1

AC Studio
Design 2022

EN

MATERIALS	Steel
FINISHES	Blued Matt Black
SPECIFICATIONS (UE)	GU10 5W - 2700K (Included) Dimmable by Triac 220-240V, 50/60Hz 450lm
ENERGY LABEL	E

ES

MATERIALES	Acero
ACABADOS	Pavonado Negro mate
ESPECIFICACIONES (UE)	GU10 5W - 2700K (Incluida) Regulable por Triac 220-240 V, 50/60 Hz 450lm
ETIQUETA ENERGÉTICA	E

ICONS

IP20

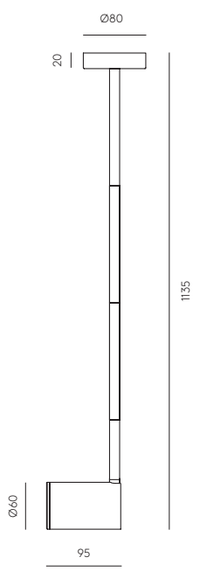

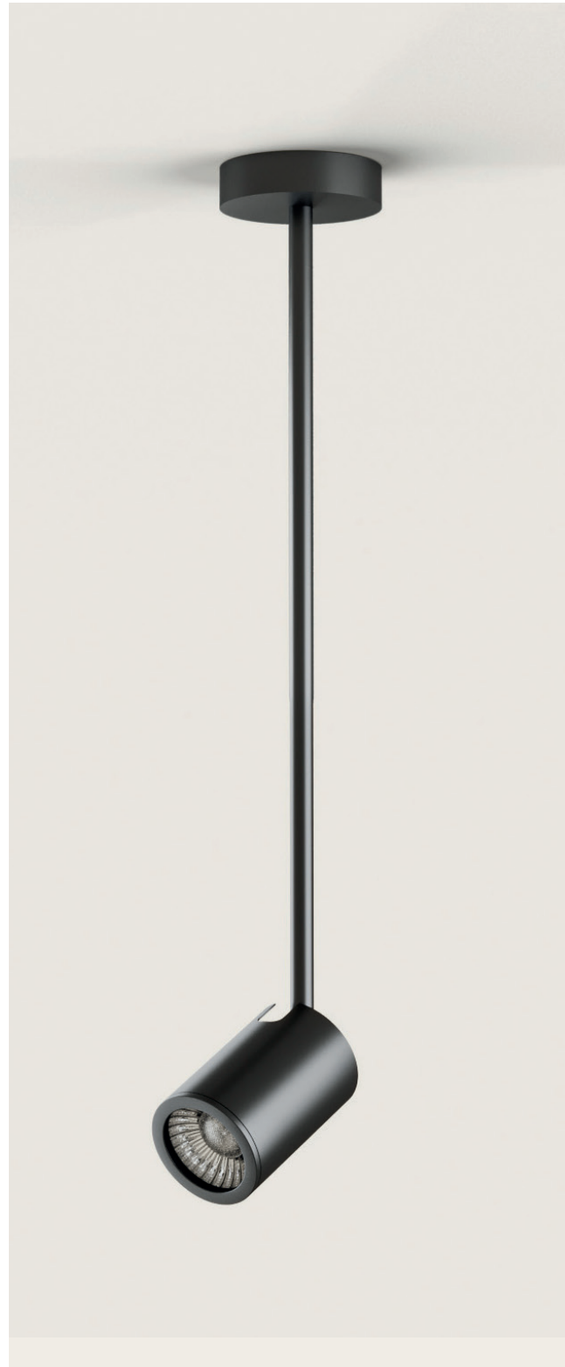

NOON

T1278



AC Studio
Design 2022

EN

MATERIALS	Steel
FINISHES	Blued Matt Black
SPECIFICATIONS (UE)	GU10 5W - 2700K (Included) Dimmable by Triac 220-240V, 50/60Hz 450lm
ENERGY LABEL	E

ES

MATERIALES	Acero
ACABADOS	Pavonado Negro mate
ESPECIFICACIONES (UE)	GU10 5W - 2700K (Incluida) Regulable por Triac 220-240 V, 50/60 Hz 450lm
ETIQUETA ENERGÉTICA	E

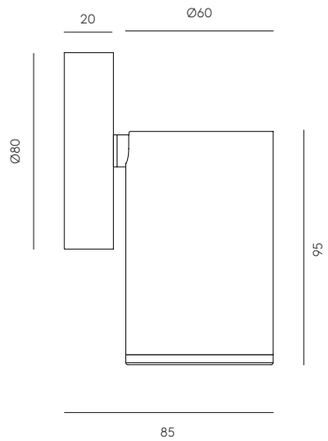

ICONS

IP20

LATTO

T1268



AC Studio
Design 2023

EN

MATERIALS	Alluminium
FINISHES	Aged gold Matt black Anthracite
SPECIFICATIONS (UE)	GU10 LED 5W 450lm 2700K Dimmable (Included) 220-240 V, 50/60 Hz
ENERGY LABEL	E

ES

MATERIALES	Aluminio
ACABADOS	Oro envejecido Negro mate Antracita
ESPECIFICACIONES (UE)	GU10 LED 5W 450lm 2700K Regulable (Incluida) 220-240 V, 50/60 Hz
CLASIFICACIÓN ENERGÉTICA	E

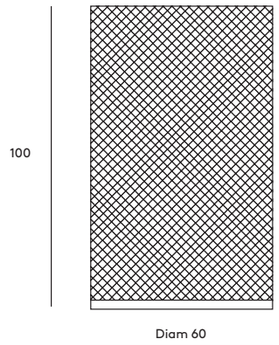

ICONS

IP20

TAMB 30-50

T1019/30/50



AC Studio
Design 2011

EN

MATERIALS	Fabric Cotton	
FINISHES	**Fabric** White Grey Black	**Diffuser** White
SPECIFICATIONS (UE)	2 x E27 Max. 15W (Not included) 220-240 V, 50/60 Hz	
ENERGY LABEL	E	

ES

MATERIALES	Loneta de Algodón	
ACABADOS	**Tela** Blanco Gris Negro	**Difusor** Blanco
ESPECIFICACIONES (UE)	2 x E27 Max. 15W (No incluida) 220-240 V, 50/60 Hz	
ETIQUETA ENERGÉTICA	E	

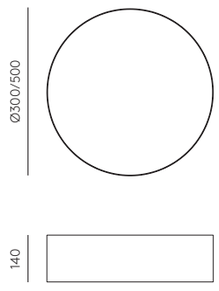

ICONS

IP20

* Bombillas recomendadas: B211 (7, 9W)
Recommended bulbs: B211 (7, 9W)

TAMB SQUARE

T1016



AC Studio
Design 2010

EN

MATERIALS	Fabric Cotton	
FINISHES	**Fabric** White Grey Black	**Diffuser** White
SPECIFICATIONS (UE)	2 x E27 Max. 15W (Not included) 220-240 V, 50/60 Hz	
ENERGY LABEL	E	

ES

MATERIALES	Loneta de Algodón	
ACABADOS	**Tela** Blanco Gris Negro	**Difusor** Blanco
ESPECIFICACIONES (UE)	2 x E27 Max. 15W (No incluida) 220-240 V, 50/60 Hz	
ETIQUETA ENERGÉTICA	E	

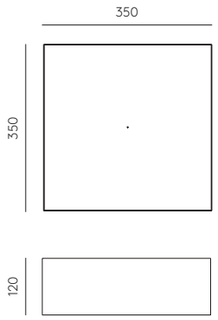

ICONS

IP20

* Bombillas recomendadas: B211 (7, 9W)
Recommended bulbs: B211 (7, 9W)

CREATE YOUR OWN PENDANT LAMP





CREA TU PROPIA LÁMPARA COLGANTE

01

Which pendant is ideal for your lamp?
Search through our extensive catalog of individual pendants and choose the ideal one for your idea and space.

Qué colgante es ideal para su lámpara?

Busque entre nuestro amplio cat logo de colgantes individuales y elija el ideal para tu idea y espacio.

02

Shape and measurements of the canopy

Check the space where the lamp will be installed and check which size and shape best suits it.

Forma y medidas del florón

Revise el espacio donde se instalará la lámpara y compruebe qué tamaño y forma se adapta mejor al mismo.

AC Studio
Design 2020

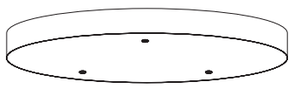

Round

300 x 300 x 45 mm
500 x 500 x 45 mm
700 x 700 x 45 mm

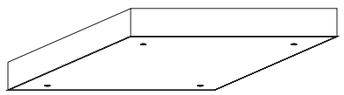

Square

400 x 400 x 45 mm
600 x 400 x 45 mm

Rectangle

700 x 250 x 45 mm
700 x 45 x 45 mm

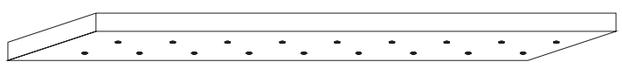

** Para otras medidas y formas, consulte a nuestro departamento técnico y comercial.*



03

Finishes and canopy outsides

Our basic finishes are: Matt black and matt white.

You must inform us of the number of outlets and their distribution, as well as the length of each pendant.

Acabados y salidas del florón

Nuestros acabados básicos son: Negro mate y blanco mate.

Debe informarnos del número de salidas y su distribución, así como de la longitud de cada colgante.

Floor

ARIO	P1234	348
ARTIC	P1256	338
ATOM	P1214	351
BIG DUSSA	P1307	331
COLN	P1267	335
COT	P1251	341
DIRA	P1185	353
ELMA	P1312	328
ENDO	P1156	355
FICUS	P1243	344
FLOW	P1339	321
GEHIT	P1350	319
HEDRA	P1159	354
HINOO	P1266	337
IRZO	P1353	314
LUCA	P1237	345
LYB	P1274	334
MAHO	P1254	339
MAPI	P1235	346
MARU	P1194	352
NERA	P1229	349
NIRO	P1314	326
NOOI	P1276	333
OKET	P1317	325
PULL	P1249	342
REMS	P1318	320
SOKO	P1335/8	322
TEX	P1026	357
VITREE	P1346	316

IRZO

P1353

Pepe Fornas
Design 2026

EN

MATERIALS	Metal / Glass
FINISHES	**Metal** Matt black / Aged gold **Glass** Opal
SPECIFICATIONS (UE)	3 x G9 5W 2700K 1350lm 220-240V, 50/60 Hz Dimmer on cable
ENERGY LABEL	E

ES

MATERIALES	Metal / Cristal
ACABADOS	**Metal** Negro mate / Oro envejecido **Cristal** Opal
ESPECIFICACIONES (UE)	3 x G9 5W 2700K 1350lm 220-240V, 50/60 Hz Regulador en cable
CLASIFICACIÓN ENERGÉTICA	E

ICONS

IP20

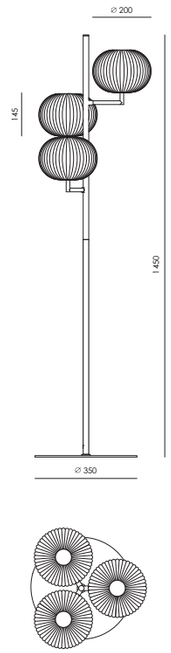



VITREE

P1346

Pepe Fornas
Design 2025

EN

MATERIALS	Metal / Glass
FINISHES	**Metal** Matt black / Aged gold **Glass** Clear
SPECIFICATIONS (UE)	LED Strip 28W 2700K Touch me on top cover 220-240V, 50/60 Hz
ENERGY LABEL	F

ES

MATERIALES	Metal / Cristal
ACABADOS	**Metal** Negro mate / Oro envejecido **Cristal** Transparente
ESPECIFICACIONES (UE)	Tira LED 28W 2700K Touch me en la cubierta superior 220-240V, 50/60 Hz
CLASIFICACIÓN ENERGÉTICA	F

ICONS

IP20

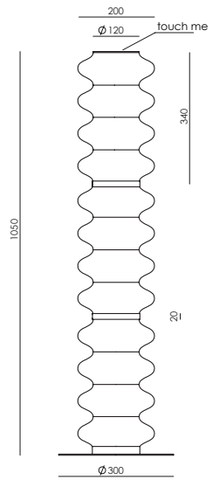



GEHIT

P1350

Pepe Fornas
Design 2025

EN

MATERIALS	Metal / Wood / Glass	
FINISHES	**Metal** Matt black Aged gold **Wood** Dark walnut	**Glass** Striped glass **Difusser** Opal
SPECIFICATIONS (UE)	LED Strip 9W 900lm 2700K 220-240V, 50/60 Hz	
ENERGY LABEL	F	

ES

MATERIALES	Metal / Madera / Cristal	
ACABADOS	**Metal** Negro mate Oro envejecido **Madera** Nogal oscuro	**Cristal** Cristal estriado **Difusor** Opal
ESPECIFICACIONES (UE)	Tira LED 9W 900lm 2700K 220–240V, 50/60 Hz	
CLASIFICACIÓN ENERGÉTICA	F	

ICONS

IP20

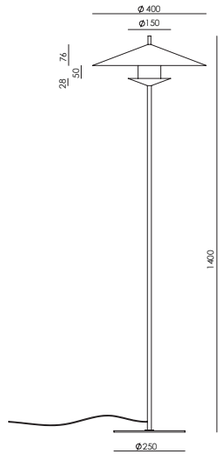



FLOW

P1339

Pepe Fornas
Design 2024

EN

MATERIALS	Metal / Glass / Marble	
FINISHES	**Metal** Matt black Aged gold **Glass** Opal	**Marble** Black White
SPECIFICATIONS (UE)	2 x G9 7W 2700K 1400lm Dimmable switch on cable 220-240V ·50/60 Hz	
ENERGY LABEL	E	

ES

MATERIALES	Metal / Cristal / Mármol	
ACABADOS	**Metal** Negro mate Oro envejecido **Cristal** Opal	**Mármol** Negro Blanco
ESPECIFICACIONES (UE)	2 x G9 7W 2700K 1400lm Regulador en cable 220-240V ·50/60 Hz	
CLASIFICACIÓN ENERGÉTICA	E	

ICONS

IP20

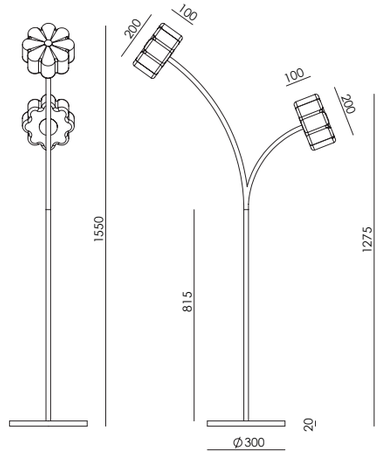



SOKO

P1335/8

Pepe Fornas
Design 2024

EN

MATERIALS	Metal / Marble / Glass	
FINISHES	**Metal** Matt black Aged gold **Shade** Opal	**Marble** Black White
SPECIFICATIONS (UE)	LED strip 24W 2700K 2400lm TRIAC regulable 220-240V ·50/60 Hz	
ENERGY LABEL	F	

ES

MATERIALES	Metal / Mármol / Vidrio	
ACABADOS	**Metal** Negro mate Oro envejecido **Tulipa** Opal	**Mármol** Negro Blanco
ESPECIFICACIONES (UE)	LED strip 24W 2700K 2400lm TRIAC regulable 220-240V ·50/60 Hz	
CLASIFICACIÓN ENERGÉTICA	F	

ICONS

IP20

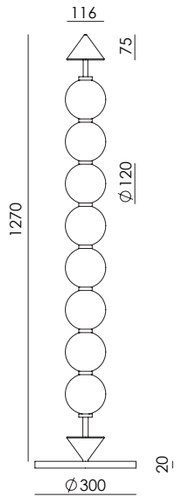





REMS

P1318

JF Sevilla
Design 2023

EN

MATERIALS	Linen / Steel / Acrylic	
FINISHES	**Metal** Matt black	**Shade** Black leather Orange leather Light brown leather Dark brown leather
SPECIFICATIONS (UE)	Dimmaable E27 LED (Included) Dimmer switch on the cable 9W - 2700 K - 720 lm 220-240 - 50/60 Hz	
ENERGY LABEL	E	

ES

MATERIALES	Lino / Metal / Acrílico	
ACABADOS	**Metal** Negro mate	**Pantalla** Cuero negro Cuero naranja Cuero marrón claro Cuero marrón oscuro
ESPECIFICACIONES (UE)	E27 LED regulable (Inlcuida) Regulador en el cable 9W - 2700 K - 720 lm 220-240 - 50/60 Hz	
ETIQUETA ENERGÉTICA	E	

ICONS

IP20

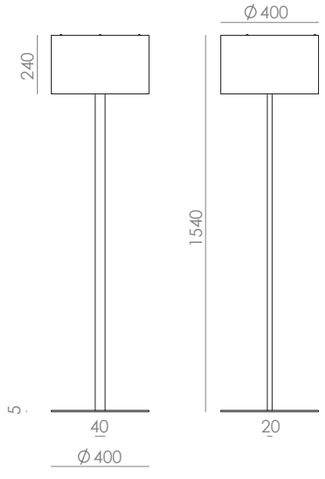

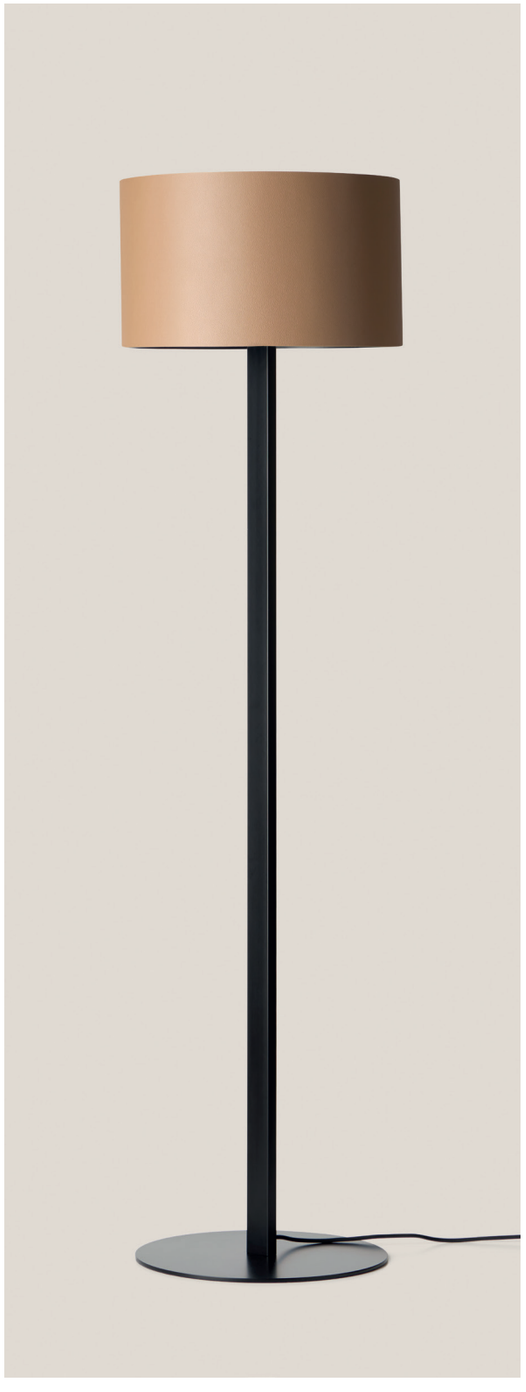

OKET

P1317

Pepe Fornas
Design 2023

EN

MATERIALS	Metal	
FINISHES	**Body and base** Matt brass Matt black	**Shade** Matt white Matt black
SPECIFICATIONS (UE)	LED plate dimmable 10 W - 2700 K -720 lm 220-240V - 50/60 Hz Telescopic height adjustment Dimmer on cable	
ENERGY LABEL	F	

ES

MATERIALES	Metal	
ACABADOS	**Cuerpo** Metal oro mate Metal negro mate	**Pantalla** Blanco mate Negro mate
ESPECIFICACIONES (UE)	Placa LED regulable 10 W - 2700 K - 720 lm 220-240V - 50/60 Hz Ajustador de altura telescópico Regulador en cable	
ETIQUETA ENERGÉTICA	F	

ICONS

IP20

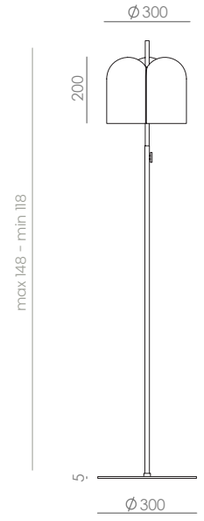



NIRO

P1314

JF Sevilla
Design 2023

EN

MATERIALS	Aluminium profile / Wood / Acrylic / Marble
FINISHES	**Metal** Aged gold Sandy matt black **Wood** Walnut **Marble** Matt white Matt black **Diffuser** Acrylic
SPECIFICATIONS (UE)	LED strip, Dimmer switch on cable 30 W - 2700 K - 1850 lm, 220-240 V - 50/60 Hz Dimmer foot switch on cable
ENERGY LABEL	F

ES

MATERIALES	Perfil de aluminio / Madera / Acrílico / Mármol
ACABADOS	**Metal** Oro envejecido Negro mate arenoso **Madera** Nogal **Mármol** Blanco mate Negro mate **Difusor** Acrílico
ESPECIFICACIONES (UE)	Tira LED, Regulación en el cable 30 W - 2700 K - 1850 lm, 220-240 V - 50/60 Hz Interruptor de regulador en cable
ETIQUETA ENERGÉTICA	F

ICONS

IP20

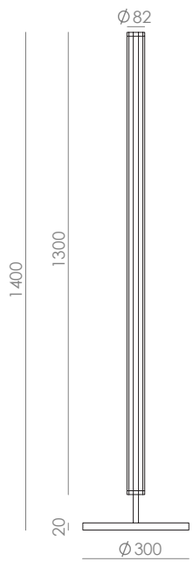

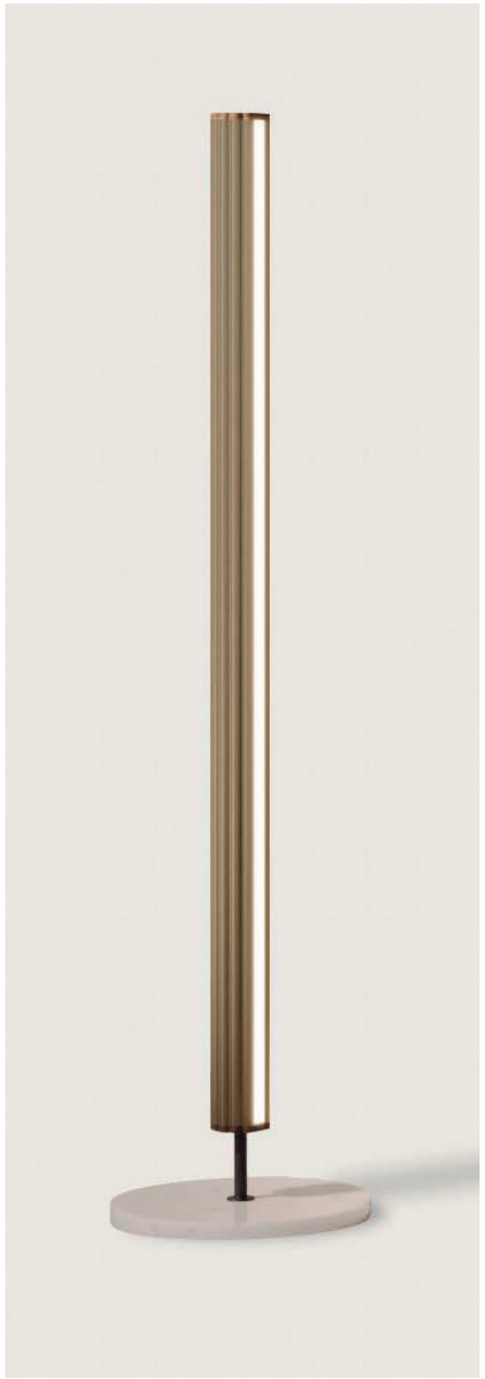

ELMA

P1312

Pepe Fornas
Design 2023

EN

MATERIALS	Metal / Glass / Acrylic		
FINISHES	**Metal** Matt Black Aged Gold	**Glass** Striped glass (Transparent)	**Acrylic** Opal
SPECIFICATIONS (UE)	LED strip 3x9W 2700K TRIAC dimmable 2000lm 24V, 50/60Hz		
ENERGY LABEL	F		

ES

MATERIALES	Metal / Vidrio / Acrílico		
ACABADOS	**Metal** Negro mate Oro envejecido	**Cristal** Cristal estriado (Transparente)	**Acrílico** Opal
ESPECIFICACIONES (UE)	Tira LED 3x9W 2700K TRIAC regulable 2000lm 24V, 50/60 Hz		
ETIQUETA ENERGÉTICA	F		

ICONS

IP20

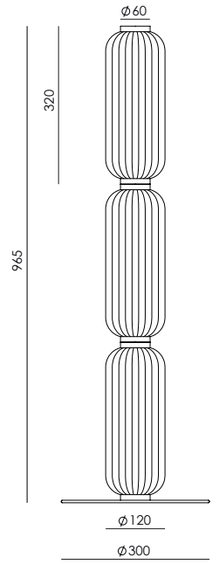

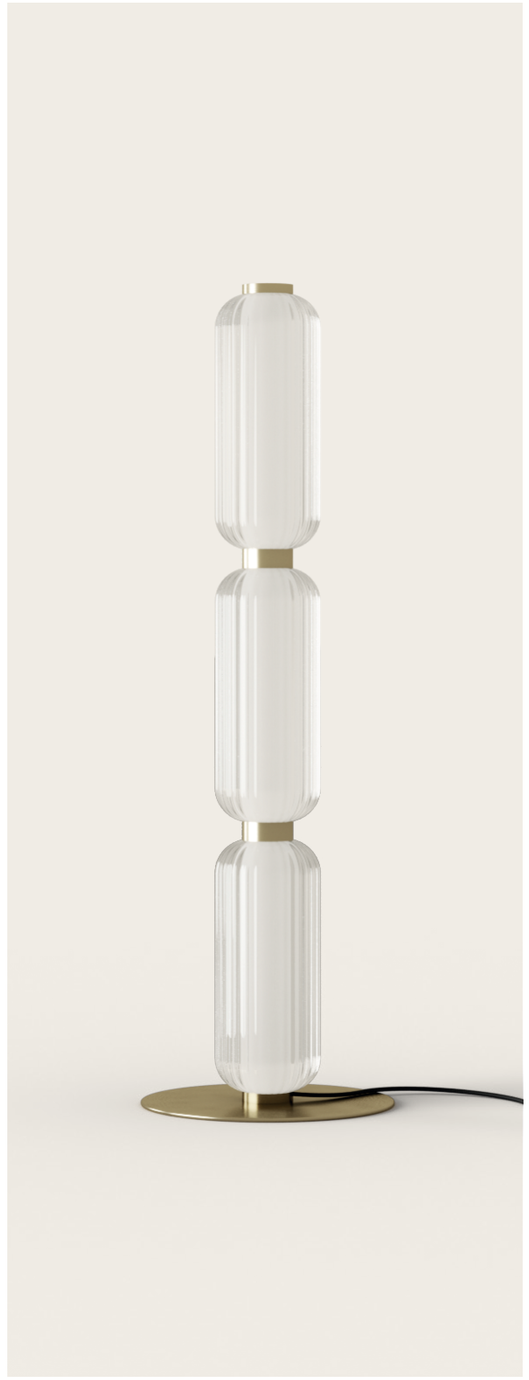



BIG DUSSA

P1307

Pepe Fornas
Design 2024

EN

MATERIALS	Marble / Metal	
FINISHES	**Metal** Matt Black Aged gold	**Marble** Travertine
SPECIFICATIONS (UE)	LED plate 9W 2700K TRIAC dimmable Dimmer Switch on cable 220-240 V, 50/60 Hz 900 lm	
ENERGY LABEL	F	

ES

MATERIALES	Mármol / Metal	
ACABADOS	**Metal** Negro Mate Oro envejecido	**Mármol** Travertino
ESPECIFICACIONES (UE)	Placa LED 9W 2700K TRIAC regulable regulador en cable 220-240 V, 50/60 Hz 900 lm	
ETIQUETA ENERGÉTICA	F	

ICONS

IP20

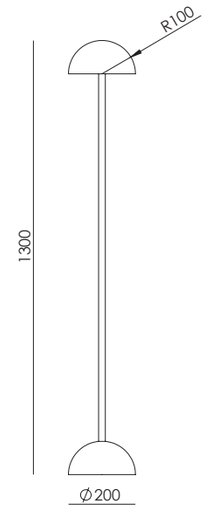



NOOI

P1276

Pepe Fornas
Design 2022

EN

MATERIALS	Linen / Steel / Acrylic
FINISHES	Cream linen textile shade
	Steel Matt black — **Acrylic** Opal
SPECIFICATIONS (UE)	T8 14W - 2700K Dimmer on cable 24V·220-240V, 50/60Hz 1260lm
ENERGY LABEL	E

ES

MATERIALES	Lino / Metal / Acrílico
ACABADOS	Pantalla textil Lino Crema
	Acero Negro mate — **Acrílico** Opal
ESPECIFICACIONES (UE)	T8 14W - 2700K Regulador en cable 24V·220-240V, 50/60 Hz 1260lm
ETIQUETA ENERGÉTICA	E

ICONS

IP20

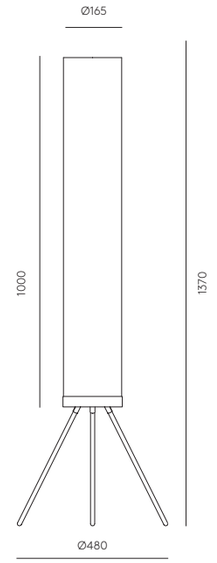



LYB

P1274

Pepe Fornas
Design 2019

EN

MATERIALS	Steel
FINISHES	**Metal** Matt black
SPECIFICATIONS (UE)	Chip Led dimmable integrated 5W, 2700K 220-240V/12 V, 50/60 Hz 450lm Dimmer on cable
ENERGY LABEL	F

ES

MATERIALES	Acero
ACABADOS	**Metal** Negro mate
ESPECIFICACIONES (UE)	Chip Led regulable incluido 5W, 2700K 220-240V/12 V, 50/60 Hz 450lm Regulador en cable
ETIQUETA ENERGÉTICA	F

ICONS

IP20

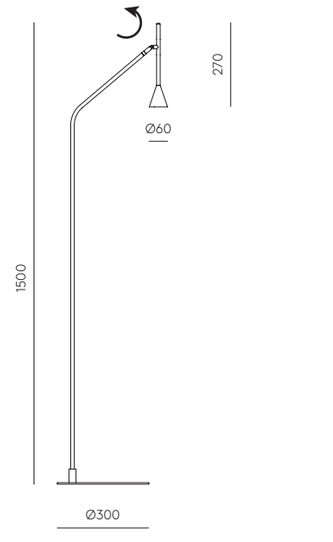

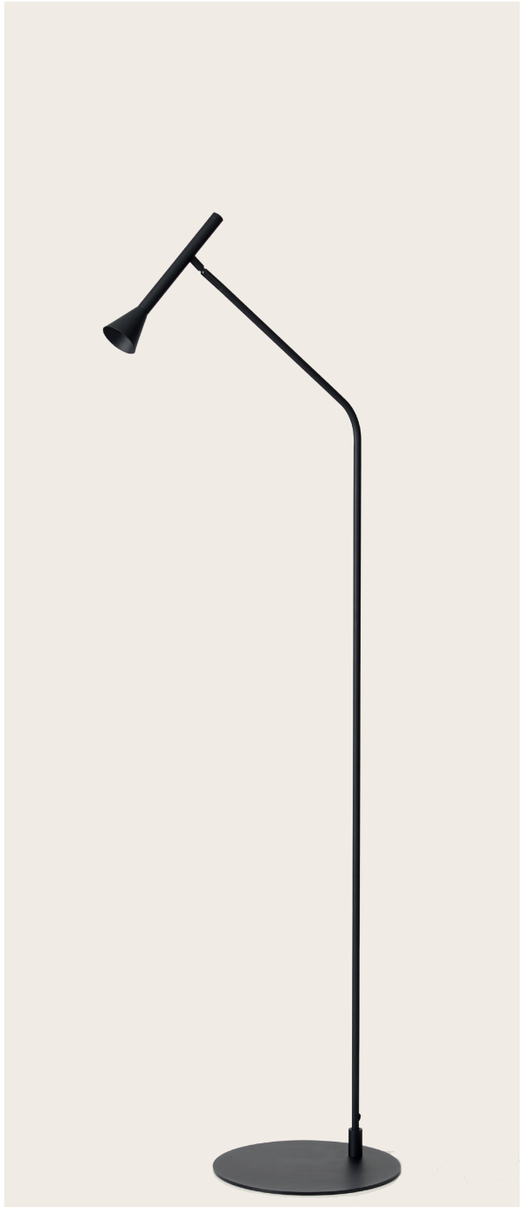

COLN

P1267

AC Studio
Design 2019

EN

MATERIALS	Steel / Marble	
FINISHES	**Metal** Matt Black	**Marble** Black
SPECIFICATIONS (UE)	Strip Led 21W - 2700K 2100lm 220-240V/24 V, 50/60 Hz	
ENERGY LABEL	F	

ES

MATERIALES	Acero / Mármol	
ACABADOS	**Metal** Negro Mate	**Mármol** Negro
ESPECIFICACIONES (UE)	Tira Led 21W - 2700K 2100lm 220-240V/24 V, 50/60 Hz	
ETIQUETA ENERGÉTICA	F	

ICONS

IP20

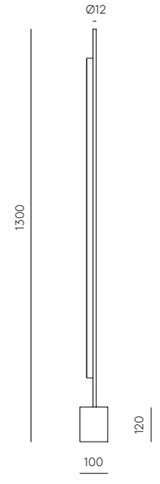

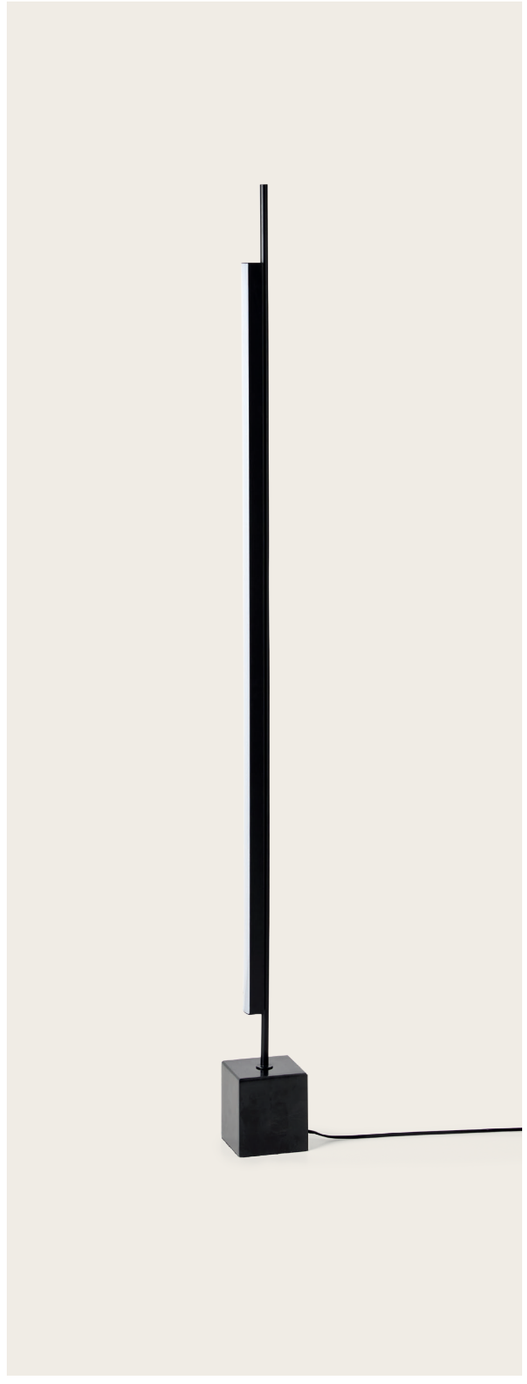



HINOO

P1266



JF Sevilla
Design 2021

EN

MATERIALS	Steel / Marble / Acrylic	
FINISHES	**Metal** Matt brass Matt black	**Base** Black Marble White Marble
SPECIFICATIONS (UE)	LED Chip 13W 2700K, 1300lm 220-240V/24V, 50/60 Hz Dimmer on cable.	
ENERGY LABEL	F	

ES

MATERIALES	Acero / Mármol / Acrílico	
ACABADOS	**Metal** Oro mate Negro mate	**Base** Mármol Negro Mármol Blanco
ESPECIFICACIONES (UE)	LED Chip 13W 2700K 1300lm 220-240V/24V, 50/60 Hz Regulador de pie en cable	
ETIQUETA ENERGÉTICA	F	

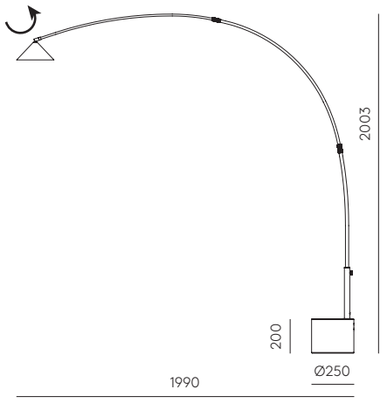

ICONS

IP20

ARTIC

P1256

Pepe Fornas
Design 2020

EN

MATERIALS	Steel	
FINISHES	**Metal** Matt black	**Lampholder** Matt brass
ACCESSORIES	Image reference accessory 1135 - 30, 60, 90 cm (Not included)	
SPECIFICATIONS (UE)	3 x E27 (Bulbs not included) 220-240 V, 50/60 Hz	
ENERGY LABEL	E	

ES

MATERIALES	Acero	
ACABADOS	**Metal** Negro mate	**Portalámparas** Oro mate
ACCESORIOS	Accesorio imagen 1135 - 30,60, 90 cm (No incluido)	
ESPECIFICACIONES (UE)	3 x E27 (Bombillas no incluidas) 220-240 V, 50/60 Hz	
ETIQUETA ENERGÉTICA	E	

ICONS

IP20

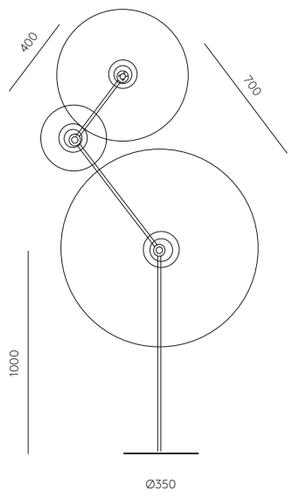



Colour metal:
Mustard / Nude / Green leaf

*Bombilla recomendada B033/COB.
Recommended bulb B033/COB.
Image bulb/ Bombilla de la imagen B033/COB

MAHO

P1254

Pepe Fornas
Design 2021

EN

MATERIALS	Steel	
FINISHES	**Body** Matt black	**Head** Matt black Matt gold
SPECIFICATIONS (UE)	Chip LED 5W- 2700K 500lm 220-240V, 50/60 Hz Dimmer on cable	
ENERGY LABEL	F	

ES

MATERIALES	Acero	
ACABADOS	**Cuerpo** Negro mate	**Cabezal** Oro Mate Negro Mate
ESPECIFICACIONES (UE)	Chip LED 5W- 2700K 500lm 220-240V, 50/60 Hz Regulador en cable	
ETIQUETA ENERGÉTICA	F	

ICONS

IP20

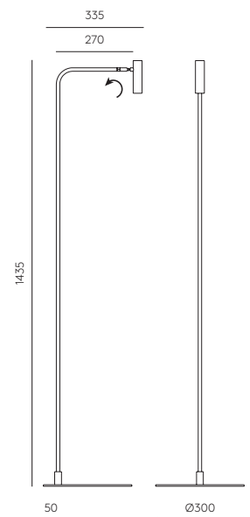

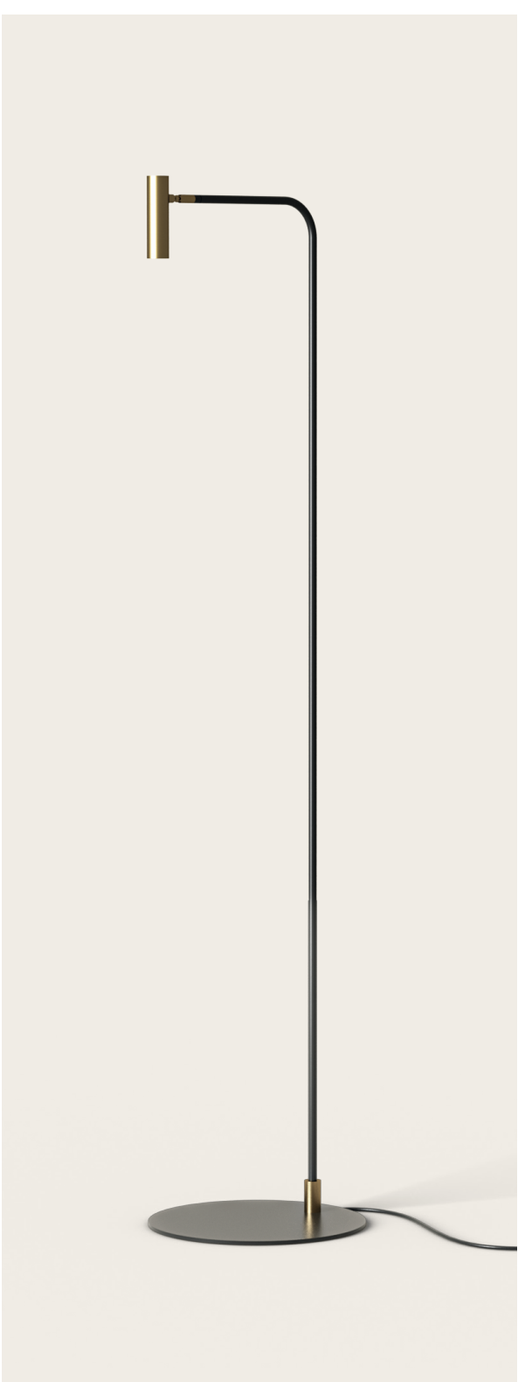



COT

P1251

AC Studio
Design 2018

EN

MATERIALS	Steel / Walnut Wood / Cotton	
FINISHES	**Wood** Walnut	**Shade** Black White
SPECIFICATIONS (UE)	E27 Max. 15W (Not included) 220-240 V, 50/60 Hz	
ENERGY LABEL	E	

ES

MATERIALES	Acero / Nogal / Algodón	
ACABADOS	**Madera** Nogal	**Pantalla** Negra Blanca
ESPECIFICACIONES (UE)	E27 Max. 15W (No incluida) 220-240 V, 50/60 Hz	
ETIQUETA ENERGÉTICA	E	

ICONS

IP20

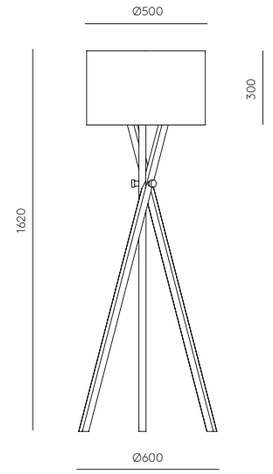



*Bombillas recomendadas B211 (7, 9W)
Recommended bulb B211 (7, 9W)

PULL

P1249

JF Sevilla
Design 2024

EN

MATERIALS	Metal / Linen / Marble	
FINISHES	**Metal** Matt black	**Metal shade** Matt black Aged gold
	Shade Linen	**Marble** Black
SPECIFICATIONS (UE)	Bulb G9 4W 2700K 500lm dimmable, 220-240V, 50/60 Hz Dimmer on cable	
ENERGY LABEL	E	

ES

MATERIALES	Metal / Lino / Mármol	
ACABADOS	**Metal** Negro mate	**Pantalla metal** Negro mate Oro envejecido
	Pantalla Lino	**Mármol** Negro
ESPECIFICACIONES (UE)	Bombilla G9 4W 2700K 500lm regulable 220-240V, 50/60 Hz Regulador en cable	
CLASIFICACIÓN ENERGÉTICA	E	

ICONS

IP20

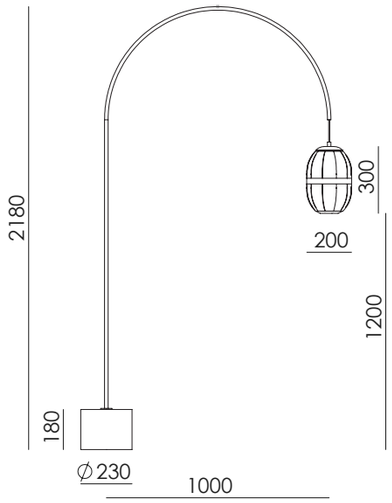





FICUS

P1243

JF Sevilla
Design 2017

EN

MATERIALS	Steel	
FINISHES	**Metal** Matt Black	**Shade** Matt Brass
SPECIFICATIONS (UE)	Bulb G9 (Included) 5W - 2700K 450lm 220-240 V, 50/60 Hz	
ENERGY LABEL	E	

ES

MATERIALES	Acero	
ACABADOS	**Metal** Negro Mate	**Tulipa** Oro Mate
ESPECIFICACIONES (UE)	Bombilla G9 (Incluida) 5W - 2700K 450lm 220-240 V, 50/60 Hz	
ETIQUETA ENERGÉTICA	E	

ICONS



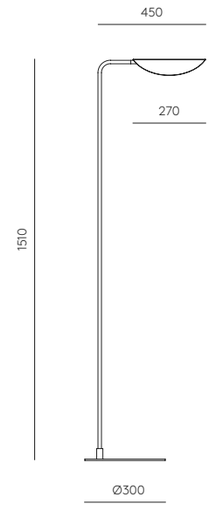

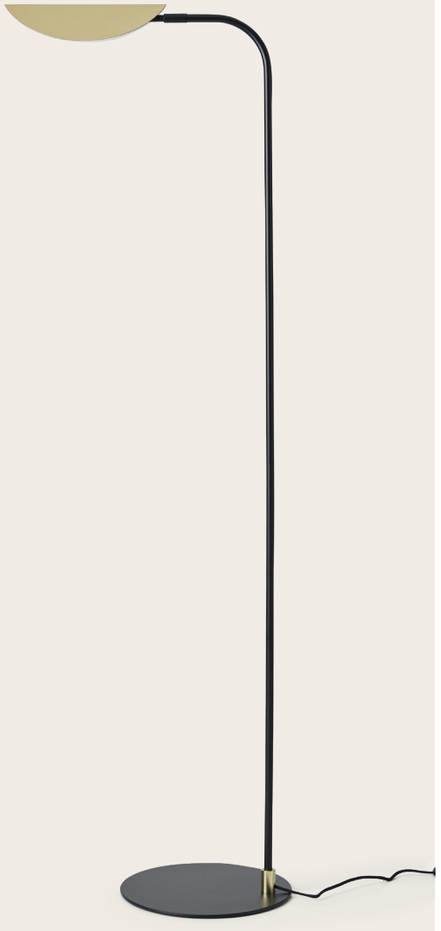

*Bulb included B005/5W /
Bombilla incluida 8005/5W

LUCA

P1237

AC Studio
Design 2017

EN

MATERIALS	Steel / Marble	
FINISHES	**Metal** Matt Black	**Marble** White
SPECIFICATIONS (UE)	E27 Max. 15W (Not included) 220-240 V, 50/60 Hz	
ENERGY LABEL	E	

ES

MATERIALES	Acero / Mármol	
ACABADOS	**Metal** Negro Mate	**Mármol** Blanco
ESPECIFICACIONES (UE)	E27 Max. 15W (No incluida) 220-240 V, 50/60 Hz	
ETIQUETA ENERGÉTICA	E	

ICONS



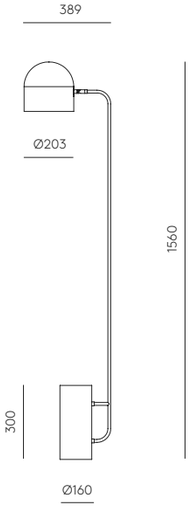

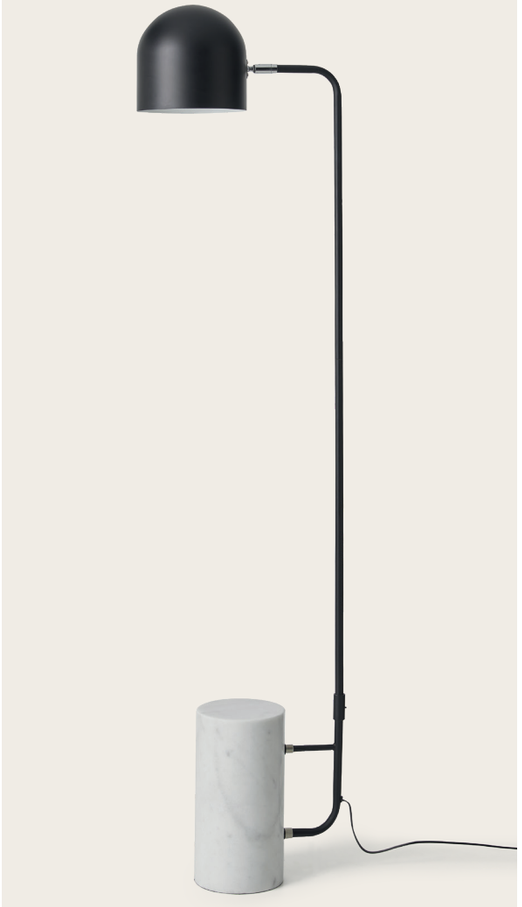

*Bombillas recomendadas B211 (7, 9W)
Recommended bulb B211 (7, 9W)

MAPI

P1235

Pepe Fornas
Design 2024

EN

MATERIALS	Marble / Aluminium / Glass	
FINISHES	**Metal** Matt black	**Glass*** See colour palette p.484
	Shades Opal	**Marble** Matt black
SPECIFICATIONS (UE)	3 x LED strip 10W 2700K TRIAC dimmable Dimmer Switch on cable 220-240V/24 V, 50/60 Hz 3000 lm	
ENERGY LABEL	F	

ES

MATERIALES	Mármol / Aluminio / Vidrio	
ACABADOS	**Metal** Negro mate	**Vidrio*** Consultar paleta de colores p.484
	Tulipa Opal	**Mármol** Negro mate
ESPECIFICACIONES (UE)	3 xTira LED 10W 2700K TRIAC regulable regulador en cable 220-240V/24 V, 50/60 Hz 3000 lm	
ETIQUETA ENERGÉTICA	F	

ICONS

IP20

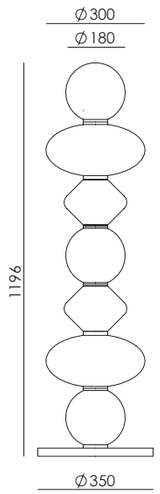



Glass colour. Up to down
Cyber, Silver moon, Fresh pasta, Persimon

*Pintado a mano.
Handpainted.



Glass colour. Up to down
Mola green, Ash Grey, Mustard, Dark Auburn

ARIO

P1234

AC Studio
Design 2017

EN

MATERIALS	Steel / Cotton Shade	
FINISHES	**Metal** Matt Black	**Shade** Black
SPECIFICATIONS (UE)	E27 Max. 15W (Not included) 220-240 V, 50/60 Hz	
ENERGY LABEL	E	

ES

MATERIALES	Acero / Pantalla Algodón	
ACABADOS	**Metal** Negro Mate	**Pantalla** Negra
ESPECIFICACIONES (UE)	E27 Max. 15W (No incluida) 220-240 V, 50/60 Hz	
ETIQUETA ENERGÉTICA	E	

ICONS

IP20

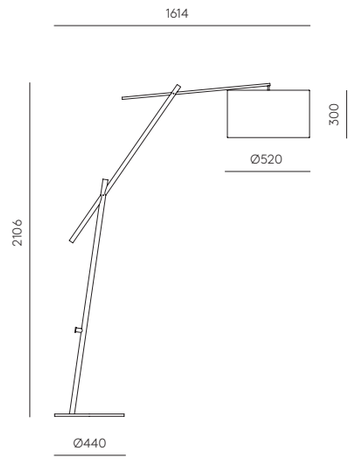



*Bombilla recomendada B211 (7, 9W).
Recommended bulb B211 (7, 9W).

NERA

P1229

Pepe Fornas
Design 2020

EN

MATERIALS	Steel / Wood / Acrylic	
FINISHES	**Metal** Matt Black	**Wood** Matt Black
SPECIFICATIONS (UE)	LED COB integrated 8W 3000K 800lm (Included) 220-240 V, 50/60 Hz Touch me - Dimmable	
ENERGY LABEL	F	

ES

MATERIALES	Acero / Madera/ Acrílico	
ACABADOS	**Metal** Negro Mate	**Madera** Negro Mate
ESPECIFICACIONES (UE)	COB LED integrado 8W 3000K 800lm (Incluida) 220-240 V, 50/60 Hz Touch me - Regulable	
ETIQUETA ENERGÉTICA	F	

ICONS

IP20

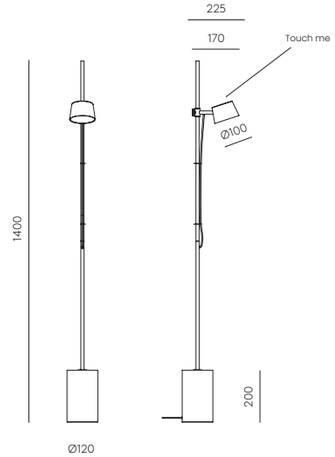



ATOM

P1214

AC Studio
Design 2015

EN

MATERIALS	Steel / Blown Glass	
FINISHES	**Metal** Matt brass Matt black	**Shade** Opal Clear
SPECIFICATIONS (UE)	Bulb G9 (Included) 5W - 2700K 220-240 V, 50/60 Hz 450lm	
ENERGY LABEL	E	

ES

MATERIALES	Acero / Vidrio Soplado	
ACABADOS	**Metal** Oro Mate Negro Mate	**Portalámparas** Opal Transparente
ESPECIFICACIONES (UE)	Bombilla G9 (Incluida) 5W - 2700K 220-240 V, 50/60 Hz 450lm	
ETIQUETA ENERGÉTICA	E	

ICONS

IP20

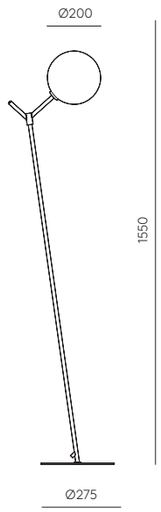



*Bombillas incluídas B005/5W.
Bulbs included B005/5W.

MARU

P1194

JF Sevilla
Design 2015

EN

MATERIALS	Steel
FINISHES	**Metal** Matt Black - Matt Brass Matt Black - Matt Black
SPECIFICATIONS (UE)	Integrated Chip Led 3W - 3000K 220-240V/24V, 50/60 Hz 300lm
ENERGY LABEL	F

ES

MATERIALES	Acero
ACABADOS	**Metal** Negro Mate - Oro Mate Negro Mate - Negro Mate
ESPECIFICACIONES (UE)	Chip Led integrado 3W - 3000K 220-240V/24 V, 50/60 Hz 300lm
ETIQUETA ENERGÉTICA	F

ICONS

IP20

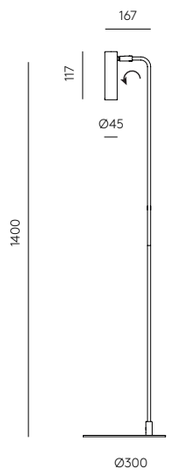

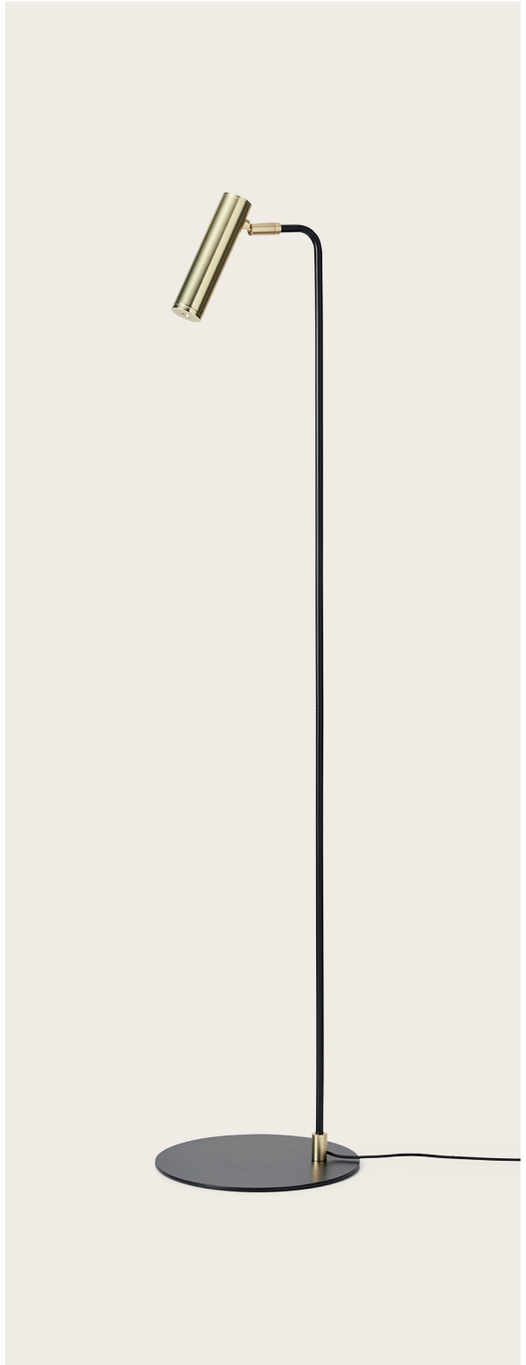

DIRA

P1185



AC Studio
Design 2024

EN

MATERIALS	Steel / Pleated paper	
FINISHES	**Metal legs** Imitation pine	**Shade** Light linen
SPECIFICATIONS (UE)	E27 Max. 15W (not included) 220-240 V, 50/60 Hz	
ENERGY LABEL	E	

ES

MATERIALES	Acero / Papel plisado	
ACABADOS	**Patas metal** Imitación pino	**Pantalla** Lino claro
ESPECIFICACIONES (UE)	E27 Max. 15W (no incluida) 220-240 V, 50/60 Hz	
ETIQUETA ENERGÉTICA	E	

ICONS

IP20



*Bombillas recomendadas B211 (7, 9W)
Recommended bulb B211 (7, 9W)

HEDRA

P1159

AC Studio
Design 2022

EN

MATERIALS	Steel / Marble		
FINISHES	**Metal** Matt black Matt brass	**Shade** (not included) 801011/41	**Marble** Matt black
SPECIFICATIONS (UE)	E27 LED regulable 9W 2700K (included) 220-240 V/24V, 50/60 Hz 810lm		
ENERGY LABEL	E		

ES

MATERIALES	Acero / Mármol		
ACABADOS	**Metal** Negro mate Oro mate	**Pantalla** (no incluida) 801011/41	**Mármol** Negro mate
ESPECIFICACIONES (UE)	E27 LED regulable 9W 2700K (incluida) 220-240V/24V, 50/60 Hz 810lm		
ETIQUETA ENERGÉTICA	E		

ICONS

IP20

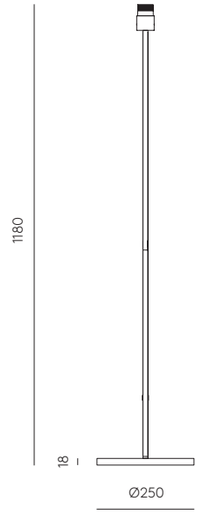



*Bombillas recomendadas B211 7/9W.
Recommended bulb B211 7/9W.

ENDO

P1156

Pepe Fornas
Design 2013

EN

MATERIALS	Steel / Blown Glass	
FINISHES	**Metal** Matt Brass Chrome	**Glass shade (Included)** Opal
SPECIFICATIONS (UE)	Bulb G9 Led - 5W (Included) 2700K 220-240 V, 50/60 Hz 450lm	
ENERGY LABEL	E	

ES

MATERIALES	Acero / Vidrio Soplado	
ACABADOS	**Metal** Oro Mate Cromo	**Cristal (Incluído)** Opal
ESPECIFICACIONES (UE)	Bombilla G9 Led - 5W (Incluida) 2700K 220-240 V, 50/60 Hz 450lm	
ETIQUETA ENERGÉTICA	E	

ICONS

IP20

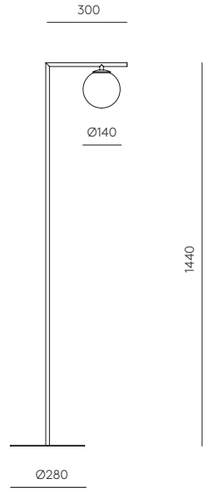



*Bombillas incluídas B005/5W.
Bulbs included B048 B005/5W.



TEX

P1026

AC Studio
Design 2012

EN

MATERIALS	Steel
FINISHES	**Metal** Matt White Matt Black
SPECIFICATIONS (UE)	E27 Max.15W (Not included) 220-240 V, 50/60 Hz
ENERGY LABEL	E

ES

MATERIALES	Acero
ACABADOS	**Metal** Blanco Mate Negro Mate
ESPECIFICACIONES (UE)	E27 Max.15W (No incluida) 220-240 V, 50/60 Hz
ETIQUETA ENERGÉTICA	E

ICONS

IP20

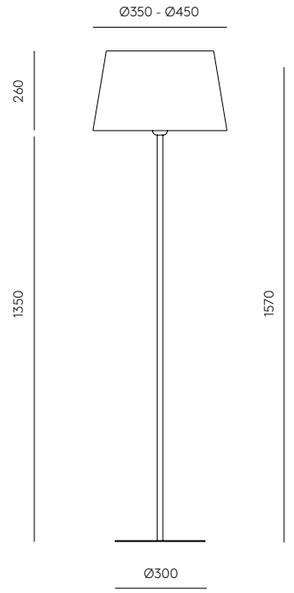



*Bombillas recomendadas B211 (7, 9W)
Recommended bulb B211 (7, 9W).

* Image shade 151011/40 not included/
Pantalla imagen 151011/40 no incluida

Wall

ABBACUS	A1258	434
ABBY	A1259/6	430
ABBY	A1259/4	432
ABBY	A1259/2	432
ALBA	A1053+1096	474
ALTUN	A1120	462
ANZA	A1336	390
AORA	A1129	462
ARTEN	A1134+1134	460
ATIL	A1281	422
ATOM	A1214	446
BETTY	A1338	386
BIGCOSS	A1203/80	448
BION	A1306	416
CALP	A1168	458
CANNA	A1319	400
CLOCK	A1273	426
CLOCK XL	A1273/120	426
CLOUD	A1345	376
COCO	A1342	382
COSS	A1203/40/ALAB	450
COSS	A1203	452
CROPI	A1100/56/25	464
CUBIC	A1344	374
DALT	A1280	422
DANA	A1098/35	466
DANA	A1098/50	466
DELIE	A1224	444
DELIE-L	A1224/L	444
DOBI	A1207	446
DOUL	A1310	412
DUO	A1170/2	456
DUSSA	A1307	416
ELMA	A1312	410
ERTO	A1257	436
FEST	A1053+1223	472
FLAT	A1135+1135	460
FLEXI LEATHER	A1248	442
FLEXOR	A1151	460
FLOW	A1339	384
GHABAN	A1086 + 1086	470
GINA	A1334	394
GLIC	A1199	452
HABAN	A1053+1088	476
HADA	A1218	446
HINOO	A1266	428
HITA	A1356	372
IPON	A1316	404
IRZO	A1353	366
ISON	A1298	418
KASSY	A1053+1097	474
LADA	A1354	368
LAOS	A1053+1141	472
LARI	A1333	396
LATTO	A1268	426
LIDA	A1357/L	360
LIDA	A1357/S	362
LIDA	A1357/R	364
LOTTO	A1176/1175/1174	456
LUCA	A1237	444
LYB	A1274	424
MAHO	A1254	438
MARU	A1194	454
MIRO	A1289	420
MOON	A1170/2	458
NINO	A1275	424
NIRO	A1314	406
NOLD	A1053+1226	472
NOOI	A1276	422
OKET	A1317	404
ONETA	A1299	416
OSION	A1132	462
PIPE	A1293	420
POINT	A1328	398
PULL	A1249	440
RANG	A1093	468
REMS	A1318	402
RITA	A1348/50/70	380
SOKO	A1335/5	392
SOKO	A1335/3	392
SUAL	A1255	438
TAN TAN	A1053+1125	474
TANA	A1309	414
TASTA	A1355/S	370
TEA	A1337	388
TEA	A1337/2	388
TICO	A1095/50	468
TICO	A1095/100	468
TURA	A1313	410
TURA C	A1313/C	408
VASTER	A1092	470
VITREE	A1346	378
WAVE	A1053+1094/30	476
XAGO	A1262	430
YCRO	A1297	420

LIDA

A1357/L



JF Sevilla
Design 2026

EN

MATERIALS	Metal / Glass	
FINISHES	**Metal** Matt black Aged gold	**Glass** Clear
SPECIFICATIONS (UE)	LED Strip 9W 900lm 2700K dimmable 220-240V, 50/60 Hz	
ENERGY LABEL	F	

ES

MATERIALES	Metal / Cristal	
ACABADOS	**Metal** Negro mate Oro envejecido	**Cristal** Transparente
ESPECIFICACIONES (UE)	Tira LED 9W 900lm 2700K regulable 220-240V, 50/60 Hz	
CLASIFICACIÓN ENERGÉTICA	F	

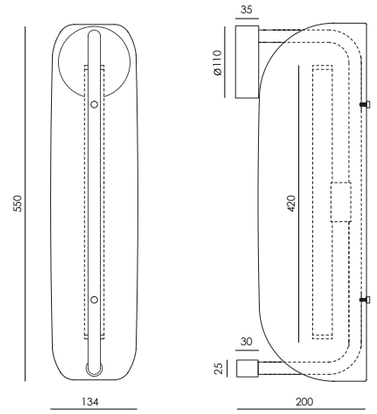

ICONS

IP20



LIDA

A1357/S

JF Sevilla
Design 2026



EN

MATERIALS	Metal / Glass	
FINISHES	**Metal** Matt black Aged gold	**Glass** Clear
SPECIFICATIONS (UE)	LED Strip 7W 700lm 2700K dimmable 220-240V, 50/60 Hz IP20	
ENERGY LABEL	F	

ES

MATERIALES	Metal / Cristal	
ACABADOS	**Metal** Negro mate Oro envejecido	**Cristal** Transpa- rente
ESPECIFICACIONES (UE)	Tira LED 7W 700lm 2700K regulable 220-240V, 50/60 Hz	
CLASIFICACIÓN ENERGÉTICA	F	

ICONS

IP20

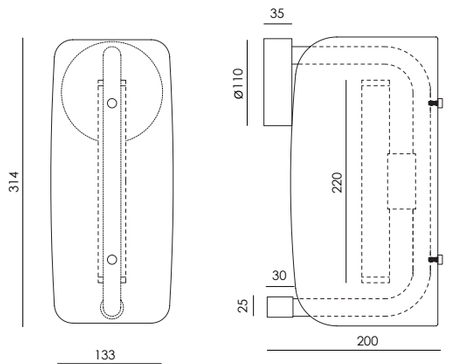



LIDA

A1357/R

JF Sevilla
Design 2026



EN

MATERIALS	Metal / Glass	
FINISHES	**Metal** Matt black Aged gold	**Glass** Clear
SPECIFICATIONS (UE)	LED 6W 600lm 2700K dimmable 220-240V, 50/60 Hz IP20	
ENERGY LABEL	F	

ES

MATERIALES	Metal / Cristal	
ACABADOS	**Metal** Negro mate Oro envejecido	**Cristal** Trans- parente
ESPECIFICACIONES (UE)	LED 6W 600lm 2700K regulable 220-240V, 50/60 Hz	
CLASIFICACIÓN ENERGÉTICA	F	

ICONS

IP20

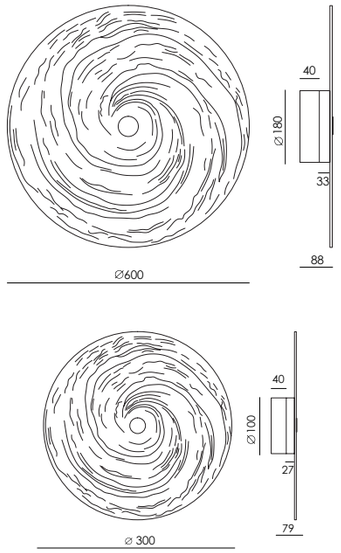

IRZO

A1353



Pepe Fornas
Design 2026

EN

MATERIALS	Metal / Glass	
FINISHES	**Metal** Matt black Aged gold	**Glass** Opal
SPECIFICATIONS (UE)	G9 5W 2700K 450lm 220-240V, 50/60 Hz	
ENERGY LABEL	E	

ES

MATERIALES	Metal / Cristal	
ACABADOS	**Metal** Negro Mate Oro Envejecido	**Cristal** Opal
ESPECIFICACIONES (UE)	G9 5W 2700K 450lm 220-240V, 50/60 Hz	
CLASIFICACIÓN ENERGÉTICA	E	

ICONS

IP20

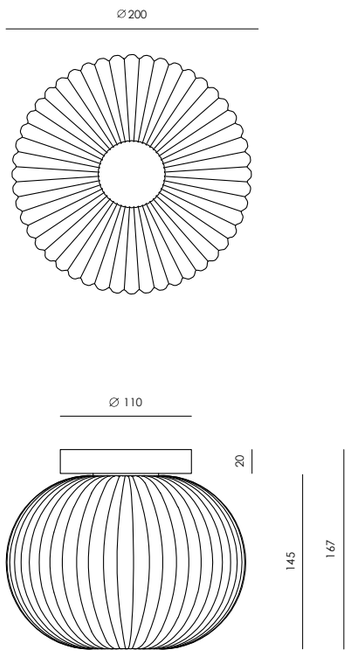

LADA

A1354



Pepe Fornas
Design 2026

EN

MATERIALS	Metal / Porcelain	
FINISHES	**Metal** Matt black Aged Gold	**Cermaics** White
SPECIFICATIONS (UE)	E14 5W 2700K dimmable (included) 220-240V, 50/60 Hz	
ENERGY LABEL	E	

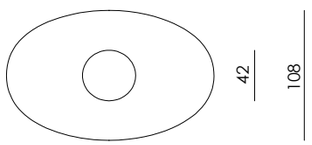

ES

MATERIALES	Metal / Porcelana	
ACABADOS	**Metal** Negro Mate Oro Envejecido	**Cerámica** Blanca
ESPECIFICACIONES (UE)	E14 5W 2700K regulable 220-240V, 50/60 Hz	
CLASIFICACIÓN ENERGÉTICA	E	

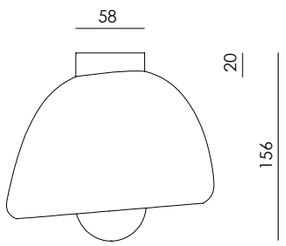

ICONS

IP20



TASTA

A1355/S



Pepe Fornas
Design 2026

EN

MATERIALS	Metal / Marble	
FINISHES	**Metal** Matt black Aged gold	**Marble** White Black Green Brown
SPECIFICATIONS (UE)	LED Strip 14W 2700K 1220lm 220-240V, 50/60 Hz	
ENERGY LABEL	F	

ES

MATERIALES	Metal / Mármol	
ACABADOS (COMBINACIONES)	**Metal** Negro mate Oro envejecido	**Mármol** Blanco Negro Verde Marrón
ESPECIFICACIONES (UE)	Tira LED 14W 2700K 1220lm 220-240V, 50/60 Hz	
CLASIFICACIÓN ENERGÉTICA	F	

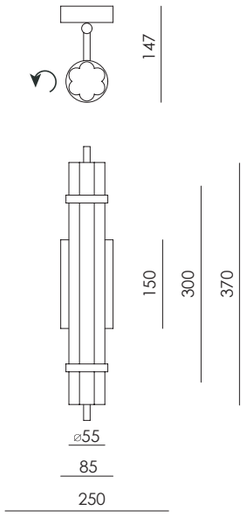

ICONS

IP20

* Ball joint to orient the light/
Rótula para orientar la luz

HITA

A1356



Beatriz Fornas
Design 2026

EN

MATERIALS	Metal / Paper		
FINISHES	**Combinations** **Metal** Matt black Aged gold	**Marble** Black White	**Paper** Parchment **Difusser** Opal
SPECIFICATIONS (UE)	2 x G9 5W 2700K 900lm dimmable 220-240V, 50/60 Hz		
ENERGY LABEL	E		

ES

MATERIALES	Metal / Papel		
ACABADOS	**Combinaciones** **Metal** Negro mate Oro envejecido	**Mármol** Negro Blanco	**Papel** Pergamino **Difusor** Opal
ESPECIFICACIONES (UE)	2 x G9 5W 2700K 900lm regulable 220–240V, 50/60 Hz		
CLASIFICACIÓN ENERGÉTICA	E		

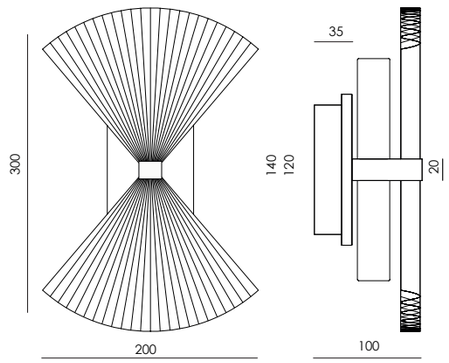

ICONS

IP20



CUBIC

A1344



Pepe Fornas
Design 2025

EN

MATERIALS	Metal / Alabaster
FINISHES	**Metal** Aged gold Matt black
SPECIFICATIONS (UE)	G9 5W 450lm 2700K dimmable 220-240V, 50/60 Hz
ENERGY LABEL	E

ES

MATERIALES	Metal / Alabastro
ACABADOS	**Metal** Negro mate Oro envejecido
ESPECIFICACIONES (UE)	G9 5W 450lm 2700K regulable 220–240V, 50/60 Hz
CLASIFICACIÓN ENERGÉTICA	E

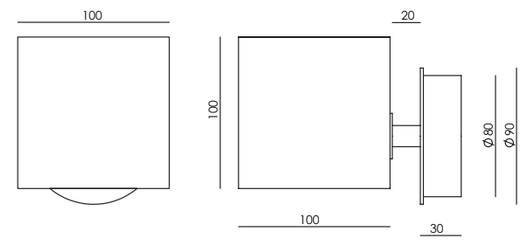

ICONS

IP20



Glass colour:
Greenish brown

CLOUD

A1345

Clear

Amber

Greenish Brown

Grey

Arnold Salido
Design 2025



Glass colour:
Clear

EN

MATERIALS	Metal / Glass	
FINISHES	**Metal** Matt black Aged gold	**Difusser** Opal
	Shade Clear (*standard)	
SPECIFICATIONS (UE)	E27 5W 450lm 2700K dimmable 220-240V, 50/60 Hz	
ENERGY LABEL	E	

ES

MATERIALES	Metal / Cristal	
ACABADOS	**Metal** Negro mate Oro envejecido	**Difusor** Opal
	Pantalla Transparente (*standard)	
ESPECIFICACIONES (UE)	E27 5W 450lm 2700K regulable 220–240V, 50/60 Hz	
CLASIFICACIÓN ENERGÉTICA	E	

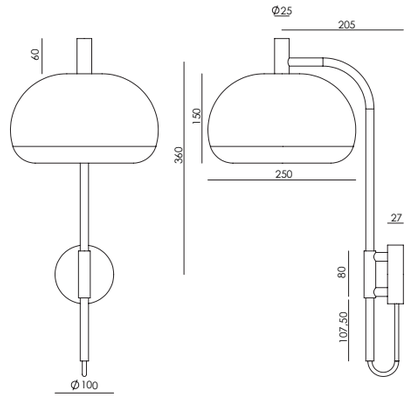

ICONS

IP20

*Other smoked finish (Greenish brown / Amber / Grey)
Otros acabados ahumados (Marrón verdoso / Ambar / Gris)

VITREE

A1346



Pepe Fornas
Design 2025

EN

MATERIALS	Metal / Glass	
FINISHES	**Metal** Matt black Aged gold	**Glass** Clear
SPECIFICATIONS (UE)	E27 5W 450lm 2700K dimmable 220-240V, 50/60 Hz	
RECOMMENDED BULB	B038/ORO	
ENERGY LABEL	E	

ES

MATERIALES	Metal / Cristal	
ACABADOS	**Metal** Negro mate Oro envejecido	**Cristal** Transparente
ESPECIFICACIONES (UE)	E27 5W 450lm 2700K regulable 220–240V, 50/60 Hz	
BOMBILLA RECOMENDADA	B038/ORO	
CLASIFICACIÓN ENERGÉTICA	E	

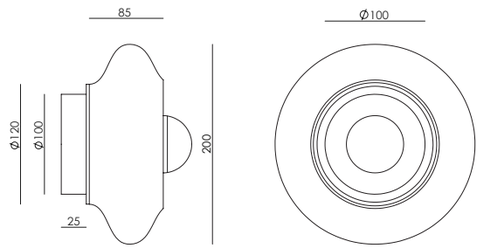

ICONS

IP20



RITA

A1348/50/70

Nacho Timón
Design 2025



Petal colour:
Vintage brown

EN

MATERIALS	Metal		
FINISHES	**Petal** White Black Vintage brown Silhouette Green Tea	**Disc** Matt brass Chrome Shiny gold Matt white Matt black Vintage brown Silhouette Green Tea	**Sizes** ø50 ø70cm
SPECIFICATIONS (UE)	E27 Max 15W 2700K 220-240V ·50/60 Hz		
ENERGY LABEL	E		

ES

MATERIALES	Metal		
ACABADOS	**Pétalo** Blanco Negro Verde Té Marron vintage Silhouette	**Disco** Oro mate Cromo Oro brillo Blanco mate Negro mate Silhouette Verde Té Marrón vintage	**Tamaños** ø50 ø70 cm
ESPECIFICACIONES (UE)	E27 Max 15W 2700K 220-240V ·50/60 Hz		
CLASIFICACIÓN ENERGÉTICA	E		

ICONS

IP20

BULB

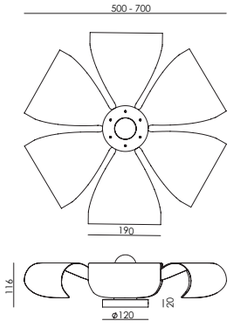

Two placement options: petals facing outward or facing inward.

COCO

A1342

AC Studio
Design 2024



Leather colour:
Dark brown

EN

MATERIALS	Metal / Braided leather	
FINISHES	**Metal** Matt black Aged gold	**Leather** Black Dark Brown Grey Taupe
SPECIFICATIONS (UE)	LED chip 3W 2700K 450lm 220-240V ·50/60 Hz	
ENERGY LABEL	F	

ES

MATERIALES	Metal / Cuero trenzado	
ACABADOS	**Metal** Negro mate Oro envejecido	**Cuero** Negro Marrón Oscuro Gris Topo
ESPECIFICACIONES (UE)	Chip LED 3W 2700K 300lm 220-240V ·50/60 Hz	
CLASIFICACIÓN ENERGÉTICA	F	

ICONS

IP20

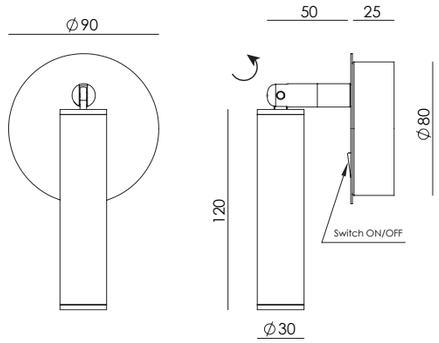

FLOW

A1339



Pepe Fornas
Design 2024

EN

MATERIALS	Metal / Glass
FINISHES	**Metal** Matt black Aged gold **Glass** Opal
SPECIFICATIONS (UE)	G9 7W 2700K 700lm TRIAC dimmable 220-240V ·50/60 Hz
ENERGY LABEL	E

ES

MATERIALES	Metal / Cristal
ACABADOS	**Metal** Negro mate Oro envejecido **Cristal** Opal
ESPECIFICACIONES (UE)	G9 7W 2700K 700lm TRIAC Regulable 220-240V ·50/60 Hz
CLASIFICACIÓN ENERGÉTICA	E

ICONS

IP44

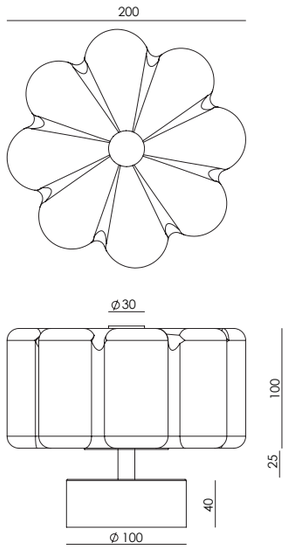



Colour glass:
Clear

BETTY

A1338

Blue

Amber

Greenish Brown

Grey

AC Studio
Design 2024



Colour glass:
Blue

EN

MATERIALS	Metal / Glass	
FINISHES	**Metal** Matt black Aged gold	**Glass** Clear (standard)*
SPECIFICATIONS (UE)	LED plate 10W 2700K 1000lm TRIAC dimmable 220-240V ·50/60 Hz	
ENERGY LABEL	F	

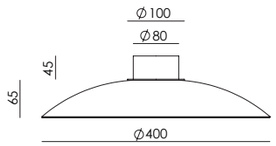

ES

MATERIALES	Metal / Cristal	
ACABADOS	**Metal** Negro mate Oro envejecido	**Cristal** Transparente (standard)*
ESPECIFICACIONES (UE)	Placa LED 10W 2700K 1000lm TRIAC Regulable 220-240V ·50/60 Hz	
CLASIFICACIÓN ENERGÉTICA	F	

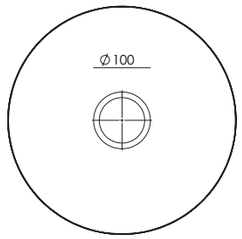

ICONS

IP20

*Other smoked finish (Ambar / Greenish Brown / Grey / Blue)/
Otros acabados ahumados (Ambar / Marrón verdoso / Gris / Azul)

TEA

A1337



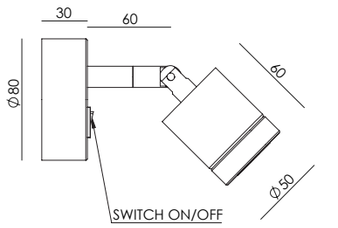

AC Studio
Design 2025

EN

MATERIALS	Metal / Marble / Glass
FINISHES	**Combinations** **Metal** / **Marble** Matt black / Black Aged gold / White Metallic grey / Brown
SPECIFICATIONS (UE)	LED CREE 3W 2700K 300lm 220-240V -50/60 Hz-IP20
ENERGY LABEL	F

ICONS

IP20

TEA

A1337/2



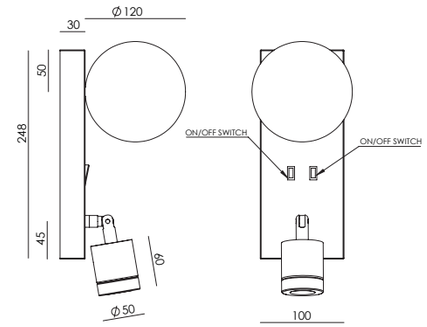

AC Studio
Design 2024

EN

MATERIALS	Metal / Marble / Glass
FINISHES	**Combinations** **Metal** / **Marble** Matt black / Black Aged gold / White Metallic grey / Brown
SPECIFICATIONS (UE)	LED CREE 3W 2700K 300lm + G9 5W 2700K 450lm 220-240V -50/60 Hz
ENERGY LABEL	F

ICONS

IP20



ANZA

A1336

Pepe Fornas
Design 2024



EN

MATERIALS	Metal / Marble / Alabaster	
FINISHES	**Mármol** Matt black **Disc** Alabaster	**Marble** Black White Green Brown
SPECIFICATIONS (UE)	LED plate 9W 2700K 900lm dimmable 220-240V ·50/60 Hz	
ENERGY LABEL	F	

ES

MATERIALES	Metal / Mármol / Alabastro	
ACABADOS	**Metal** Negro mate **Disco** Alabastro	**Mármol** Negro Blanco Verde Marrón
ESPECIFICACIONES (UE)	Placa LED 9W 2700K 900lm regulable 220-240V ·50/60 Hz	
CLASIFICACIÓN ENERGÉTICA	F	

ICONS

IP20

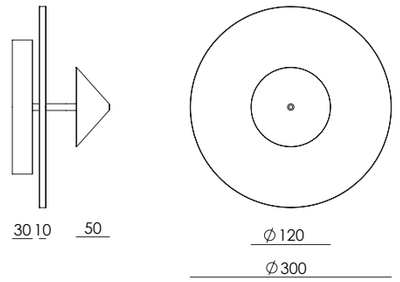



SOKO

A1335/5



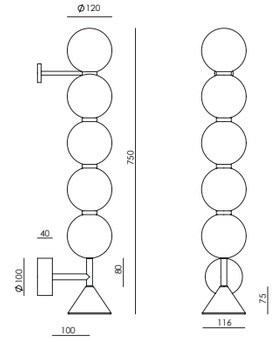

Pepe Fornas
Design 2024

EN

MATERIALS	Metal / Marble / Glass	
FINISHES	**Metal** Matt black Aged gold **Shade** Opal	**Marble** Black White
SPECIFICATIONS (UE)	LED Strip 16W 2700K 1500lm TRIAC dimmable 220-240V ·50/60 Hz	
ENERGY LABEL	F	

ICONS

IP20

SOKO

A1335/3



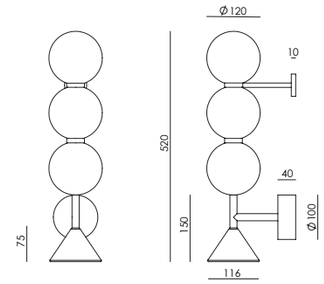

Pepe Fornas
Design 2024

EN

MATERIALS	Metal / Marble / Glass	
FINISHES	**Metal** Matt black Aged gold **Shade** Opal	**Marble** Black White
SPECIFICATIONS (UE)	LED Strip 10W 2700K 900lm TRIAC dimmable 220-240V ·50/60 Hz	
ENERGY LABEL	F	

ICONS

IP20

GINA

A1334

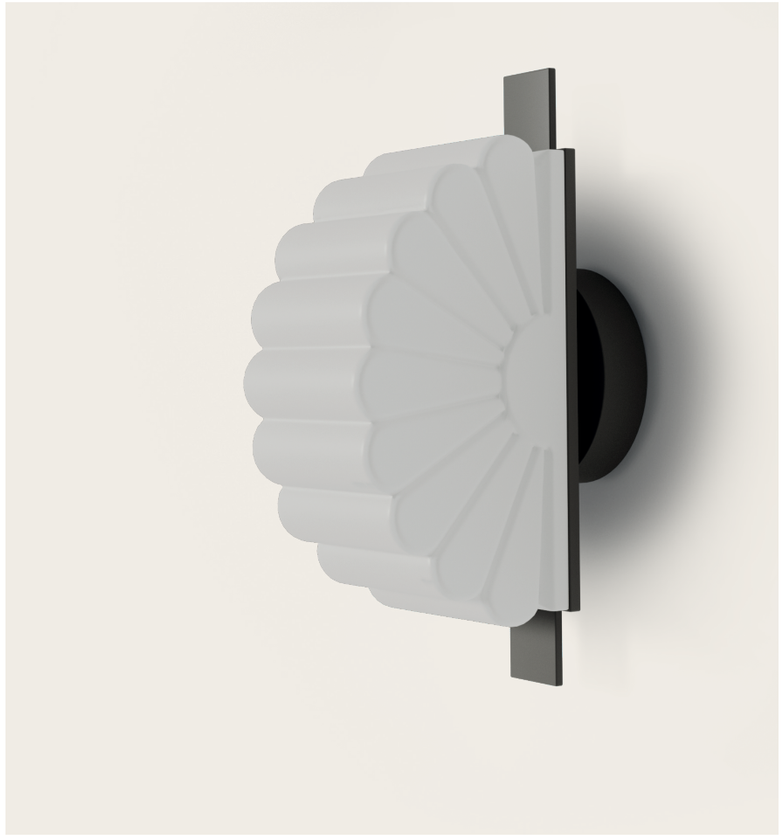

Pepe Fornas
Design 2024

EN

MATERIALS	Metal Acrylic	
FINISHES	**Metal** Matt Black Aged Gold	**Glass** Opal Glass
SPECIFICATIONS (UE)	Bulb G9 5W 450lm 2700K dimmable 220-240 V, 50/60 Hz	
ENERGY LABEL	E	

ES

MATERIALES	Metal Cristal	
ACABADOS	**Metal** Negro mate Oro envejecido	**Cristal** Opal
ESPECIFICACIONES (UE)	Bombilla G9 5W 450lm 2700K regulable 220-240 V, 50/60 Hz	
CLASIFICACIÓN ENERGÉTICA	E	

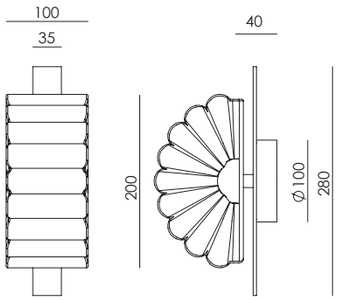

ICONS

IP20

LARI

A1333



Pepe Fornas
Design 2024

EN

MATERIALS	Metal / Acrylic / Glass / Leather	
FINISHES	**Metal** Matt Black **Glass** Clear striped	**Leather** Cyber Dark brown Taupe Orange Aged gold
SPECIFICATIONS (UE)	LED strip 9W 900lm 2700K dimmable TRIAC 24V·220-240 V, 50/60 Hz	
ENERGY LABEL	F	

ES

MATERIALES	Metal / Cristal / Acrílico / Cuero	
ACABADOS	**Metal** Negro mate **Cristal** Transparente estriado	**Cuero** Cyber Marrón oscuro Topo Naranja Oro Envejecido
ESPECIFICACIONES (UE)	Tira de LED 9W 900lm 2700K TRIAC regulable 24V·220-240 V, 50/60 Hz	
CLASIFICACIÓN ENERGÉTICA	F	

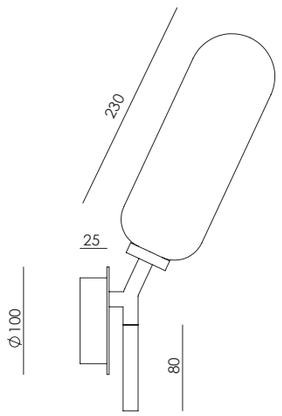

ICONS

IP44

POINT

A1328



AC Studio
Design 2024

EN

MATERIALS	Metal Alabaster	
FINISHES	**Metal** Matt black Aged gold	**Disc** Alabaster Black marble White marble
SPECIFICATIONS (UE)	LED strip 16W 1500lm 2700K dimmable 220-240 V, 50/60 Hz	
ENERGY LABEL	F	

ES

MATERIALES	Metal Alabastro	
ACABADOS	**Metal** Negro mate Oro envejecido	**Disco** Alabastro Mármol negro Mármol blanco
ESPECIFICACIONES (UE)	Tira de LED 16W 1500lm 2700K regulable 220-240 V, 50/60 Hz	
CLASIFICACIÓN ENERGÉTICA	F	

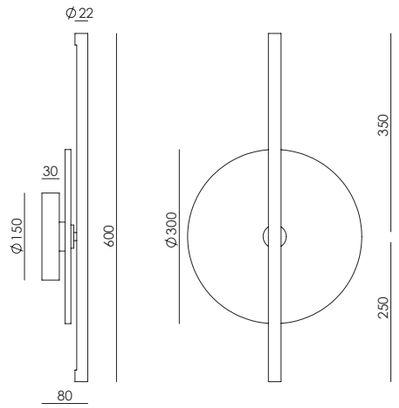

ICONS

IP20

CANNA

A1319



Agus Gascón
Design 2023

EN

MATERIALS	Metal Opal glass
FINISHES	**Metal** Aged gold Textured matt black **Glass** Opal
SPECIFICATIONS (UE)	LED strip dimmable TRIAC dimmer driver 10W - 2700 K - 750 lm 220-240 - 50/60 Hz
ENERGY LABEL	F

ES

MATERIALES	Metal Vidrio opal
ACABADOS	**Metal** Oro envejecido Negro mate texturizado **Vidrio** Opal
ESPECIFICACIONES (UE)	Tira LED regulable Driver regulador TRIAC 10W - 2700 K - 750 lm 220-240 - 50/60 Hz
CLASIFICACIÓN ENERGÉTICA	F

ICONS

IP20

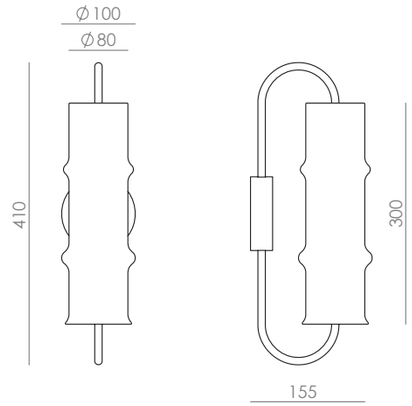



REMS

A1318

JF Sevilla
Design 2023



EN

MATERIALS	Metal / Acrylic / Leather	
FINISHES	**Metal** Matt black	**Shade** Black leather Orange leather Light brown leather Dark brown leather Light linen
SPECIFICATIONS (UE)	Dimmable E27 LED (included) 9W - 2700K - 720 lm 220-240 - 50/60 Hz	
ENERGY LABEL	E	

ES

MATERIALS	Metal / Acrílico / Cuero	
FINISHES	**Metal** Negro mate	**Pantalla** Cuero negro Cuero naranja Cuero marrón claro Cuero marrón oscuro Lino claro
SPECIFICATIONS (UE)	E27 LED regulable (Incluida) 9 W - 2700 K - 720 lm 220-240 - 50/60 Hz	
CLASIFICACIÓN ENERGÉTICA	E	

ICONS

IP20

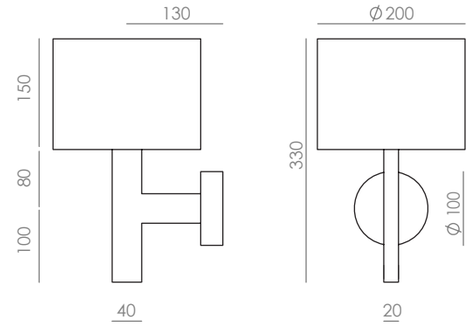

OKET

A1317



Pepe Fornas
Design 2023

EN

MATERIALS	Metal
FINISHES	**Metal** Matt black / Matt white
SPECIFICATIONS (UE)	LED plate dimmable TRIAC dimmable driver on canopy 10 W - 2700 K - 720 lm 220-240V - 50/60 Hz
ENERGY LABEL	F

ES

MATERIALES	Metal
ACABADOS	**Metal** Negro mate / Blanco mate
ESPECIFICACIONES (UE)	Placa LED regulable Driver TRIAC regulable integrado en florón 10 W - 2700K - 720 lm 220-240V - 50/60 Hz
CLASIFICACIÓN ENERGÉTICA	F

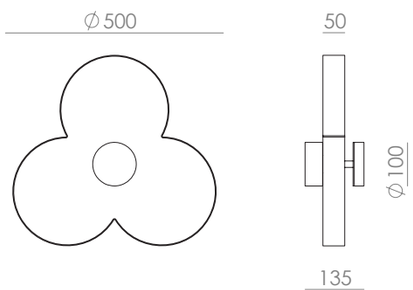

ICONS

IP20

IPON

A1316

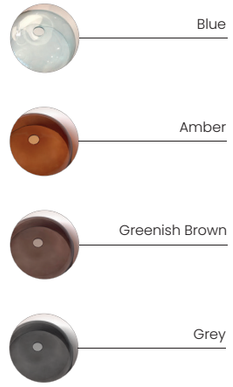

Pepe Fornas
Design 2024

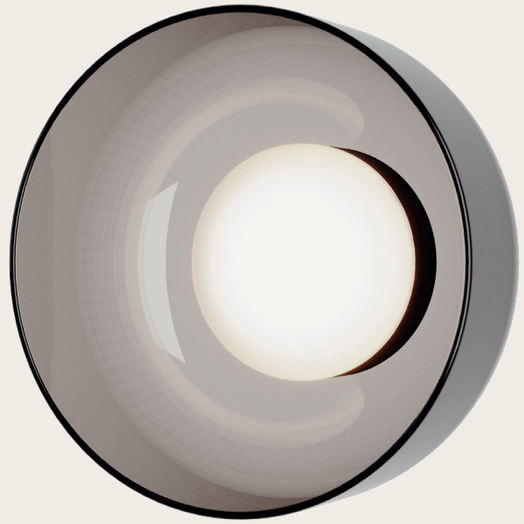

Colour glass:
Grey

EN

MATERIALS	Metal Transparent glass	
FINISHES	**Metal** Matt black Aged gold	**Shade** Clear glass (standard)*
SPECIFICATIONS (UE)	LED plate dimmable 10W - 2700 K - 810 lm 220-240V - 50/60 Hz	
ENERGY LABEL	F	

ES

MATERIALES	Metal Cristal transparente	
ACABADOS	**Metal** Negro mate Oro envejecido	**Pantalla** Cristal transparente (estándar)*
ESPECIFICACIONES (UE)	Placa LED regulable 10 W - 2700 K - 810 lm 220-240V - 50/60 Hz	
CLASIFICACIÓN ENERGÉTICA	F	

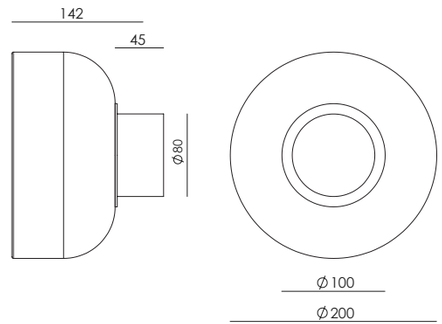

ICONS

IP20

*Other smoked finish (Ambar / Greenish Brown / Grey / Blue)/
Otros acabados ahumados (Ambar / Marrón verdoso / Gris / Azul)

NIRO

A1314



JF Sevilla
Design 2023

EN

MATERIALS	Aluminium profile / Wood / Acrylic	
FINISHES	**Metal** Aged gold Sandy matt black	**Wood** Walnut **Difuser** Acrylic
SPECIFICATIONS (UE)	LED strip 8W - 2700 K - 700 lm dimmable TRIAC 220-240 V - 50/60Hz	
ENERGY LABEL	F	

ES

MATERIALES	Perfil de aluminio / madera / acrílico	
ACABADOS	**Metal** Oro envejecido Negro mate arenoso	**Madera** Nogal **Difusor** Acrílico
ESPECIFICACIONES (UE)	Tira LED 8W - 2700 K - 700 lm Regulador TRIAC 20-240 V - 50/60Hz	
CLASIFICACIÓN ENERGÉTICA	F	

ICONS

IP20

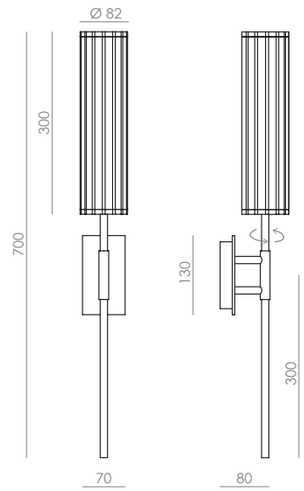

* Ball joint to orient the light/
Rótula para orientar la luz

TURA C

A1313/C



JF Sevilla
Design 2025

EN

MATERIALS	Metal / Leather	
FINISHES	**Metal** Matt black Matt brass	**Leather** Dark brown Light brown Orange Black
SPECIFICATIONS (UE)	LED chip 5W 2700K 500lm 220-240V, 50/60 Hz switch ON/OFF in canopy	
ENERGY LABEL	F	

ES

MATERIALES	Metal / Cristal	
ACABADOS	**Metal** Negro mate Oro mate	**Cuero** Marrón oscuro Marrón claro Naranja Negro
ESPECIFICACIONES (UE)	Chip LED 5W 2700K 500lm 220–240V, 50/60 Hz interruptor ON/OFF en el florón	
CLASIFICACIÓN ENERGÉTICA	F	

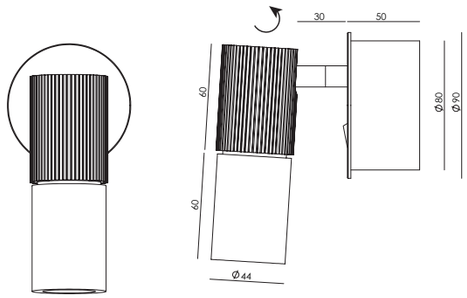

ICONS

IP20

TURA

A1313



Colour leather:
Orange

JF Sevilla
Design 2025

EN

MATERIALS	Steel / Leather	
FINISHES	**Metal** Matt black	**Leather** Black Brown Orange
SPECIFICATIONS (UE)	LED chip 5W 2700K 220-240V/24V, 50/60Hz 500lm dimmable	
ENERGY LABEL	F	

ES

MATERIALES	Metal / Cuero	
ACABADOS	**Metal** Negro mate	**Cuero** Negro Marrón Naranja
ESPECIFICACIONES (UE)	Chip LED 5W 2700K 220-240V/24V, 50/60 Hz 500lm Regulable	
CLASIFICACIÓN ENERGÉTICA	F	

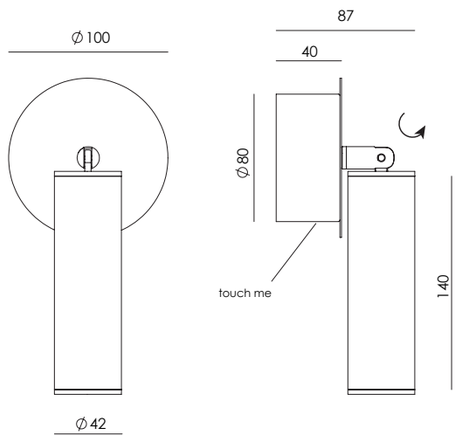

ICONS

IP20

ELMA

A1312



Jose Fornas
Design 2023

EN

MATERIALS	Metal / Glass / Acrylic	
FINISHES	**Metal** Matt black Aged gold Satin nickel	**Glass** Striped glass Clear Acrylic Opal
SPECIFICATIONS (UE)	LED strip 10W 2700K TRIAC dimmable 220-240V/24V, 50/60Hz, 600lm	
ENERGY LABEL	F	

ES

MATERIALES	Metal / Vidrio / Acrílico	
ACABADOS	**Metal** Negro mate Oro envejecido Níquel satinado	**Cristal** Cristal estriado Transparente Acrílico Opal
ESPECIFICACIONES (UE)	Tira LED 10W 2700K TRIAC regulable 220-240V/24V, 50/60 Hz, 600lm	
CLASIFICACIÓN ENERGÉTICA	F	

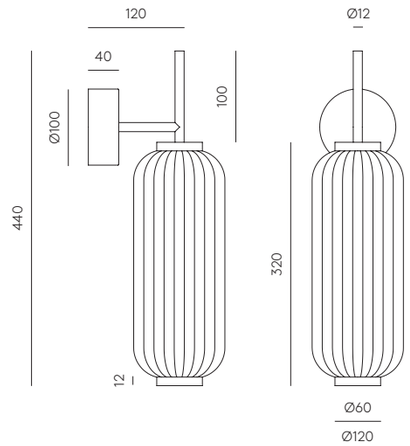

ICONS

IP44



DOUL

A1310



Pepe Fronas
Design 2024

EN

MATERIALS	Steel / Glass	
FINISHES	**Metal** Matt black Aged gold	**Glass** Striped glass Transparent
SPECIFICATIONS (UE)	G4 LEDs 3W 2700K (Included) 220-240V, 50/60Hz 270lm	
ENERGY LABEL	E	

ES

MATERIALES	Acero / Vidrio	
ACABADOS	**Metal** Negro mate Oro envejecido	**Cristal** Cristal rayado Transparente
ESPECIFICACIONES (UE)	G4 LED 3W 2700K (Incluida) 220-240 V, 50/60 Hz 270lm	
CLASIFICACIÓN ENERGÉTICA	E	

ICONS

IP44

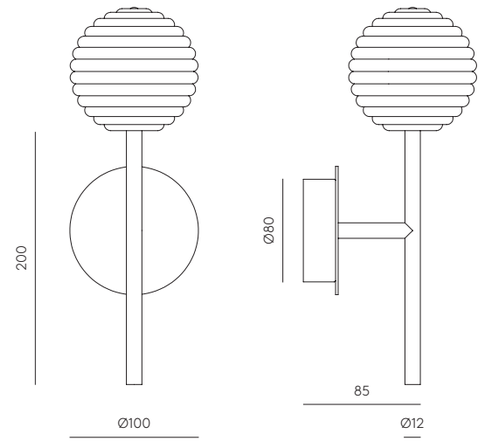

TANA

A1309



JF Sevilla
Design 2022

EN

MATERIALS	Steel
FINISHES	**Steel** Matt black
SPECIFICATIONS (UE)	Chip LED 4W – 2700K (Included) Touch me dimmer 220-240V/24V – 50/60 Hz 400lm
ENERGY LABEL	F

ES

MATERIALES	Metal
ACABADOS	**Metal** Negro mate
ESPECIFICACIONES (UE)	Chip LED 4W – 2700K (Incluida) Touch me regulable 220-240V/24V – 50/60 Hz 400lm
CLASIFICACIÓN ENERGÉTICA	F

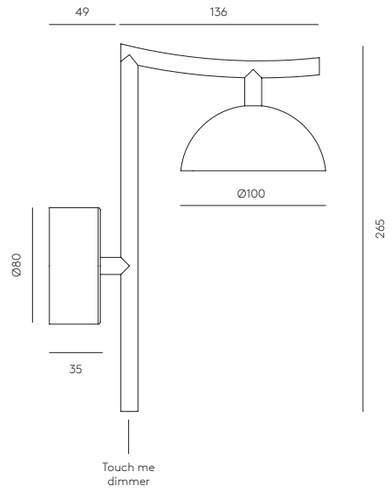

ICONS

IP20

DUSSA

A1307



Pepe Fornas
Design 2022

EN

MATERIALS	Steel / Marble	
FINISHES	**Steel** Matt black Aged gold	**Marble** Black White Travertine
SPECIFICATIONS (UE)	Led Plate 9W 2700K 220-240V/24 V, 50/60 Hz 900lm dimmable	
ENERGY LABEL	F	

ES

MATERIALES	Steel / Marble	
ACABADOS	**Metal** Negro mate Oro envejecido	**Mármol** Negro Blanco Travertino
ESPECIFICACIONES (UE)	Placa LED 9W - 2700K 220-240V/24 V, 50/60 Hz 900lm regulable	
CLASIFICACIÓN ENERGÉTICA	F	

ICONS

IP20

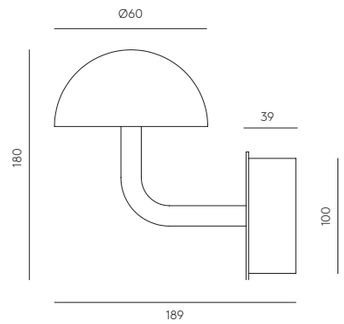

BION

A1306



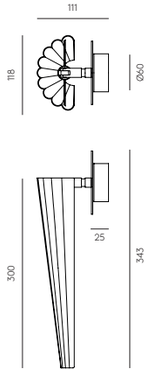

Pepe Fornas
Design 2022

EN

MATERIALS	Steel	
FINISHES	**Body** Matt black Aged gold	**Shade** Matt black Matt white
SPECIFICATIONS (UE)	G9 LED 5W 2700K Dimmable (Included) 220-240 V, 50/60 Hz 450lm	
ENERGY LABEL	E	

ICONS

IP20

ONETA

A1299



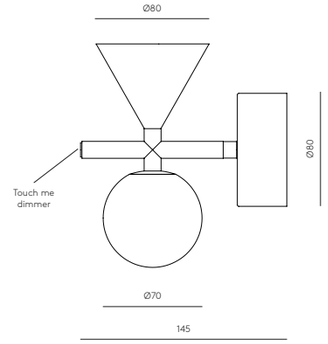

JF Sevilla
Design 2022

EN

MATERIALS	Steel / Marble / Glass	
FINISHES	**Metal** Aged gold Matt black **Glass** Opal	**Marble** White Black
SPECIFICATIONS (UE)	G4 LED 5W 2700K (included) Touch me dimmer on end of tube 220-240 V - 50/60 Hz, 450lm	
ENERGY LABEL	E	

ICONS

IP20



ISON

A1298

Pepe Fornas
Design 2021



EN

MATERIALS	Steel /Glass
FINISHES	**Metal** Aged gold Matt black Nickel **Glass** Fluted glass
SPECIFICATIONS (UE)	LED Strip 6W - 2700K Dimmable 220-240V - 50/60 Hz 600lm
ENERGY LABEL	F

ES

MATERIALES	Acero / Vidrio
ACABADOS	**Metal** Oro envejecido Negro mate Níquel **Vidrio** Estriado
ESPECIFICACIONES (UE)	Tira LED 6W - 2700K Regulable 220-240V - 50/60 Hz 600lm
CLASIFICACIÓN ENERGÉTICA	F

ICONS

IP44

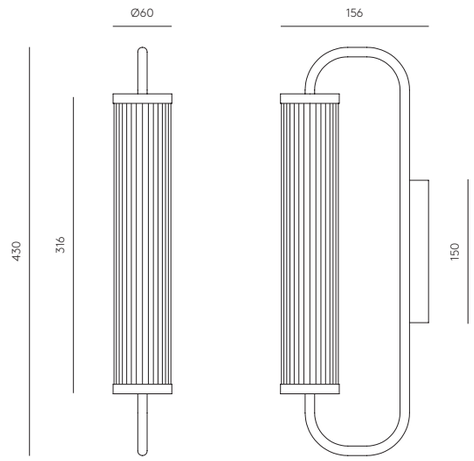

YCRO

A1297



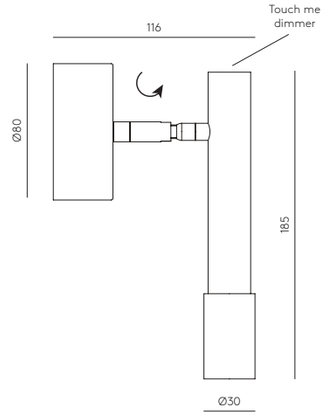

JF Sevilla
Design 2022

EN

MATERIALS	Steel
FINISHES	**Metal** Matt Black Aged gold
SPECIFICATIONS (UE)	Chip LED 8W 2700K 220-240 V ~ 50/60 Hz 800lm Touch me dimmable in canopy
ENERGY LABEL	F

ICONS

IP20

PIPE

A1293



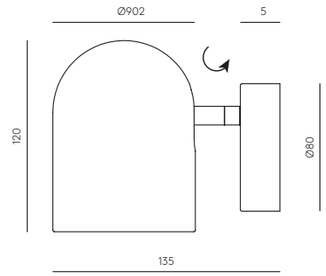

AC Studio
Design 2021

EN

MATERIALS	Steel
FINISHES	**Metal** Matt Black
SPECIFICATIONS (UE)	GU10 LED 3W 2700K (included) 230V ~ 220-240V, 50/60 Hz 300lm
ENERGY LABEL	E

ICONS

IP20

MIRO

A1289



AC Studio
Design 2021

EN

MATERIALS	Steel / Blown Glass	
FINISHES	**Metal** Matt Black	**Shade** Opal
SPECIFICATIONS (UE)	G9 LED (included) 5W 2700K 220-240V, 50/60 Hz, 450lm	
ENERGY LABEL	E	

ES

MATERIALES	Acero / Vidrio soplado	
ACABADOS	**Metal** Negro mate	**Tulipa** Opal
ESPECIFICACIONES (UE)	G9 LED (incluído) 5W 2700K 220-240V, 50/60 Hz, 450lm	
CLASIFICACIÓN ENERGÉTICA	E	

ICONS

IP20

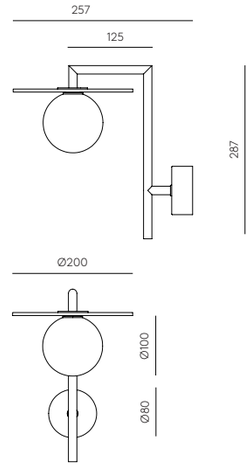

* Accesories not included/Accesorios no incluidos
Alabaster 1289/20/A (20 cm), Ceramic 1097/20 (20 cm), Metalic disc 1289/20 (20 cm)

ATIL

A1281



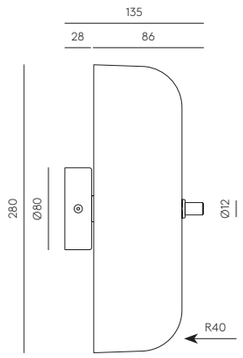

Pepe Fornas
Design 2019

EN

MATERIALS	Steel Glass	
FINISHES	**Metal** Matt black Matt brass	**Glass** Opal
SPECIFICATIONS (UE)	G9 Led Bulbs (Included) 2 x 5W - 2700K 220-240 V, 50/60 Hz, 900lm	
ENERGY LABEL	E	

ICONS

IP20

DALT

A1280

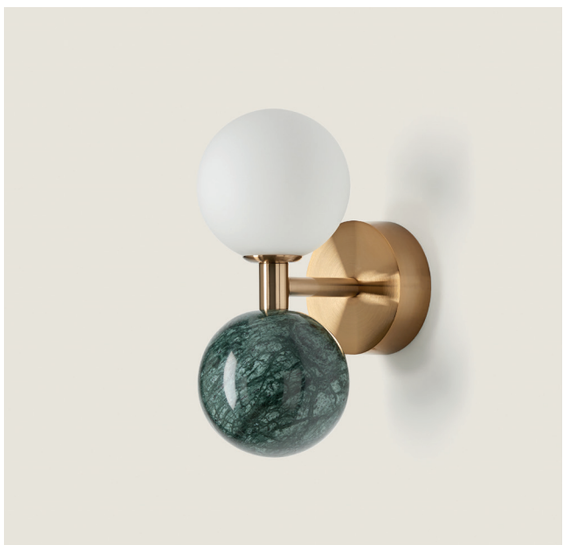

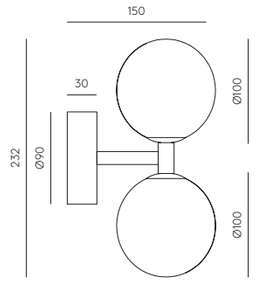

Pepe Fornas
Design 2019

EN

MATERIALS	Steel / Marble / Glass		
FINISHES	**Metal** Matt Black Aged Gold	**Marble** White Green Black Brown	**Glass Shade** Opal
SPECIFICATIONS (UE)	Bulb G9 Led (Included) 5W - 2700K, 220-240 V, 50/60 Hz 450lm		
ENERGY LABEL	E		

ICONS

IP20

NOOI

A1276



Pepe Fornas
Design 2022

EN

MATERIALS	Linen / Steel / Acrylic
FINISHES	**Metal** Matt Black **Shade** Cream Linen textile **Acrylic** Opal
SPECIFICATIONS (UE)	T8 5W Dimmable - 2700K Triac dimmable 220-240V, 50/60Hz, 450lm
ENERGY LABEL	E

ES

MATERIALES	Lino / Metal / Acrílico
ACABADOS	**Metal** Negro mate **Tulipa** Textil Lino Crema **Acrilico** Opal
ESPECIFICACIONES (UE)	T8 5W Regulable - 2700K Regulador Triac 220-240 V, 50/60 Hz, 450lm
CLASIFICACIÓN ENERGÉTICA	E

ICONS

IP20

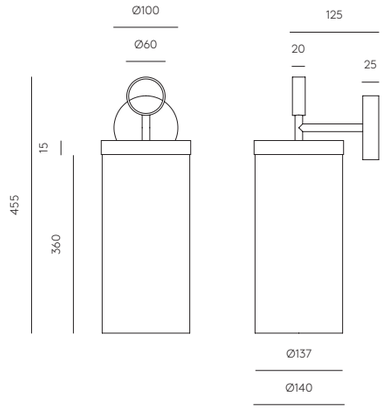

NINO

A1275

JF Sevilla
Design 2021



EN

MATERIALS	Steel / Marble / Glass	
FINISHES	**Metal** Matt black **Details** Matt gold	**Marble** Matt black **Glass** Optic
SPECIFICATIONS (UE)	LED Chip 7W 2700K Dimmable 24 V, 50/60 Hz, 220-240V 700lm	
ENERGY LABEL	F	

ES

MATERIALES	Acero / Mármol / Vidrio	
ACABADOS	**Metal** Negro mate **Detalles** Oro mate	**Mármol** Negro mate **Vidrio** Óptico
ESPECIFICACIONES (UE)	Chip LED 7W 2700K Regulable 24 V, 50/60 Hz, 220-240V 700lm	
CLASIFICACIÓN ENERGÉTICA	F	

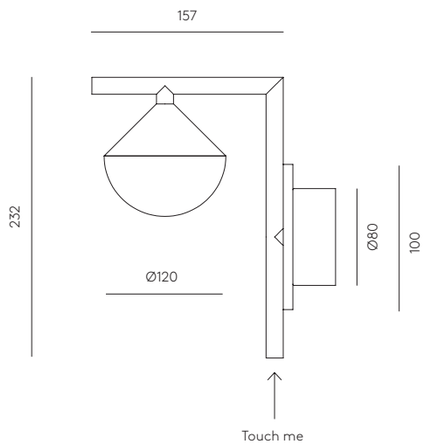

ICONS

IP20

LYB

A1274

Pepe Fornas
Design 2019



EN

MATERIALS	Steel
FINISHES	**Body** Matt Black
SPECIFICATIONS (UE)	Led integrated 5W, 2700K 220-240V/12 V, 50/60 Hz Touch me dimmable
ENERGY LABEL	F

ES

MATERIALES	Acero
ACABADOS	**Metal** Negro Mate
ESPECIFICACIONES (UE)	Led integrado 5W, 2700K 220-240V/12 V, 50/60 Hz Touch me dimmable
CLASIFICACIÓN ENERGÉTICA	F

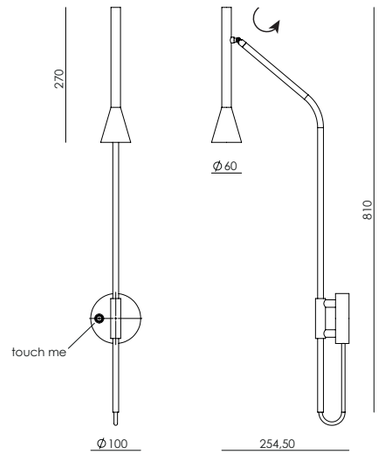

ICONS

IP20

CLOCK

A1273



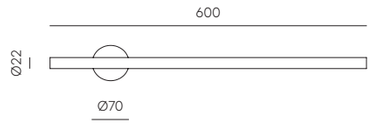

AC Studio
Design 2019

EN

MATERIALS	Steel
FINISHES	**Metal** Matt black Matt brass
SPECIFICATIONS (UE)	Dimmable Strip Led integrated 16W - 2700K, 24V · 220-240V, 50/60 Hz, 1200lm
ENERGY LABEL	F

ICONS

IP20

CLOCK XL

A1273/120



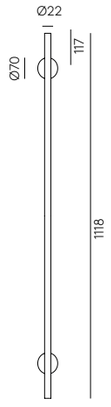

Pepe Fornas
Design 2019

EN

MATERIALS	Steel
FINISHES	**Metal** Matt black Matt brass
SPECIFICATIONS (UE)	Dimmable Strip Led integrated 24W 2400lm 2700K 24V · 220-240V, 50/60 Hz
ENERGY LABEL	F

ICONS

IP20

LATTO

A1268



AC Studio
Design 2024

EN

MATERIALS	Aluminium
FINISHES	**Metal** Aged Gold Blued Steel Matt Black
SPECIFICATIONS (UE)	GU-10 5W 2700K 450lm Touch me on canopy 220-240 V, 50/60 Hz
ENERGY LABEL	E

ES

MATERIALES	Aluminio
ACABADOS	**Metal** Oro Envejecido Acero Pavonado Negro Mate
ESPECIFICACIONES (UE)	GU-10 5W 2700K 450lm Touch me en florón 220-240 V, 50/60 Hz
CLASIFICACIÓN ENERGÉTICA	E

ICONS

IP20

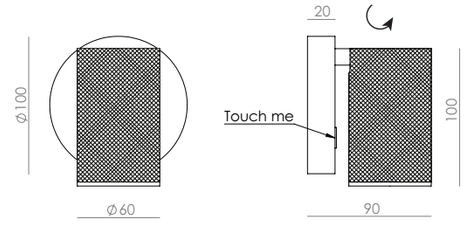

HINOO

A1266



JF Sevilla
Design 2024

EN

MATERIALS	Metal / Acrylic
FINISHES	**Body** Matt black **Details** Matt black Matt brass
SPECIFICATIONS (UE)	Integrated Dimmable LED 13W 1000lm 2700K 220-240V ·50/60 Hz
ENERGY LABEL	F

ES

MATERIALES	Metal / Acrílico
ACABADOS	**Cuerpo** Negro mate **Detalles** Negro mate Oro mate
ESPECIFICACIONES (UE)	LED integrado regulable 13W 1000lm 2700K 220-240V ·50/60 Hz
CLASIFICACIÓN ENERGÉTICA	F

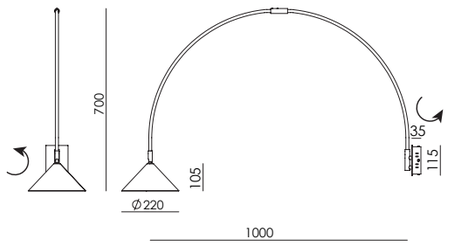

ICONS

IP20

XAGO

A1262



Agus Gascón
Design 2023

EN

MATERIALS	Steel / Acrylic
FINISHES	**Metal** Matt Black Aged gold **Acrylic** Opal
SPECIFICATIONS (UE)	S14D LED 16W 2700K TRIAC dimmable 220-240V, 50/60Hz 1600lm
ENERGY LABEL	E

ES

MATERIALES	Metal / Acrílico
ACABADOS	**Metal** Negro mate Oro envejecido **Acrílico** Opal
ESPECIFICACIONES (UE)	S14D LED 16W 2700K TRIAC regulable 220-240V, 50/60 Hz 1600lm
CLASIFICACIÓN ENERGÉTICA	E

ICONS

IP20

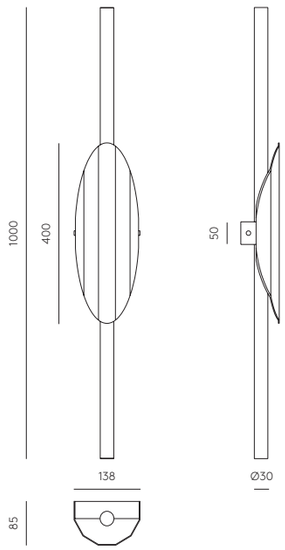

ABBY

A1259/6



AC Studio
Design 2018

EN

MATERIALS	Steel
FINISHES	**Steel** Matt Brass Matt black
SPECIFICATIONS (UE)	6 x E27 Max. 15W (Not included) 220-240 V, 50/60 Hz Maximum compatible accessory diameter 50cm
ENERGY LABEL	E
IMAGE COMPOSITION	1132/50 (orange maison) 1093/50 (chocolate brown), 1038/35 (matt brass), 1218/30 (dark wicker), 1094/30, 1226 (brown)

ES

MATERIALES	Acero
ACABADOS	**Metal** Oro mate Negro mate
ESPECIFICACIONES (UE)	6 x E27 Max. 15W (No incluida) 220-240 V, 50/60 Hz Diámetro máximo accesorio compatible 50cm
CLASIFICACIÓN ENERGÉTICA	E
COMPOSICIÓN IMAGEN	1132/50 (naranja maison) 1093/50 (marrón chocolate), 1038/35 (oro mate), 1218/30 (mimbre oscuro), 1094/30, 1226 (marrón)

ICONS

IP20

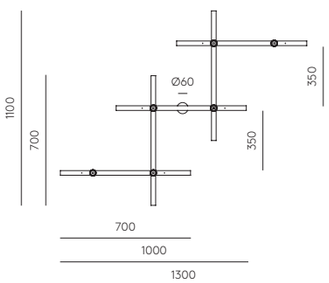

* Articulated structure(Accessories not included)/ Estructura articulable(Accesorios no incluidas).
* Bulbs: b038*4 + b035*2 / Bombillas: b038*4 + b035*2.

ABBY

A1259/4



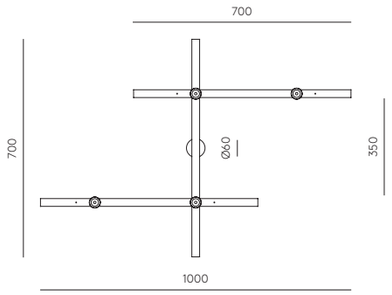

AC Studio
Design 2018

EN

MATERIALS	Steel
FINISHES	**Steel** Matt Brass Matt black
SPECIFICATIONS (UE)	2 x E27 Max. 15W (Not included) 220-240 V, 50/60 Hz
ENERGY LABEL	E
IMAGE COMPOSITION	1038/25 - 1096/25 x 2 - 1038/35

ICONS

IP20

ABBY

A1259/2



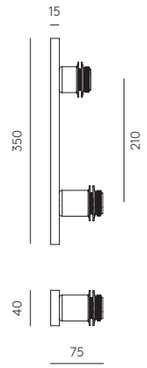

AC Studio
Design 2022

EN

MATERIALS	Steel
FINISHES	**Steel** Matt Brass Matt black
SPECIFICATIONS (UE)	2 x E27 Max. 15W (Not included) 220-240 V, 50/60 Hz Maximum compatible accessory diameter 35cm
ENERGY LABEL	E
IMAGE COMPOSITION	1038/35 - 1225/30

ICONS

IP20



Composition:
1218+1038

ABBACUS

A1258



Pepe Fornas
Design 2018

EN

MATERIALS	Steel / Blown Glass	
FINISHES	**Metal** Matt Black Matt Brass	**Glass Shade (Included)** Opal Opal
SPECIFICATIONS (UE)	Bulb G9 (Included) 5W - 2700K 220-240 V, 50/60 Hz, 450lm	
ENERGY LABEL	E	

ES

MATERIALES	Acero / Vidrio Soplado	
ACABADOS	**Metal** Negro Mate Oro Mate	**Cristal (Incluido)** Opal Opal
ESPECIFICACIONES (UE)	Bombilla G9 (Incluida) 5W - 2700K 220-240 V, 50/60 Hz, 450lm	
CLASIFICACIÓN ENERGÉTICA	E	

ICONS

IP20

Opal

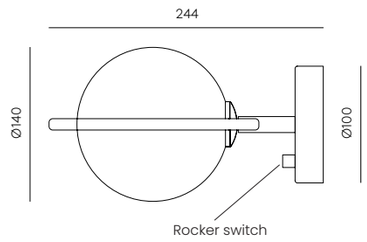

ERTO

A1257

AC Studio
Design 2020

EN

MATERIALS	Steel
FINISHES	**Metal** Matt Black **Details** Matt Brass
SPECIFICATIONS (UE)	G9 LED (Included) 5W - 2700K, 220-240 V, 50/60 Hz 450lm
IMAGE ACCESSORY	1097/20 - Ceramic Disc

ES

MATERIALES	Acero
ACABADOS	**Metal** Negro Mate **Detalles** Oro Mate
ESPECIFICACIONES (UE)	G9 LED (Incluida) 5W - 2700K, 220-240 V, 50/60 Hz 450lm
ACCESORIO IMAGEN	1097/20 - Disco Cerámica

ICONS

IP20

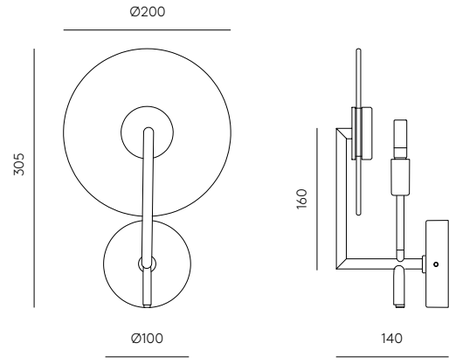

"1096/25 - Alabaster disc not included /
1096/25 - Disco alabastro no incluido
1223 - Glass disc not included /
1223 - Disco cristal no incluido"



SUAL

A1255



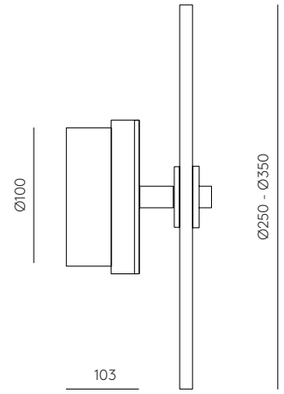

Fornasevi
Design 2020

103

EN

MATERIALS	Steel Blown Glass
FINISHES	**Metal** Matt Black
SPECIFICATIONS (UE)	Integrated LED plate 9W 2700K (Included) 24V / 220-240 V, 50/60 Hz, 900lm
ENERGY LABEL	F
COMPATIBLE ACCESSORIES	Alabaster - 1096/25, Alabaster - 1096/35, Ceramic - 1097/20, Ceramic - 1097/30, Stripped Metal - 1089/25, Glass - 1223, Metal - 1038/25, Alabaster wave 1094/30

ICONS

IP20

MAHO

A1254



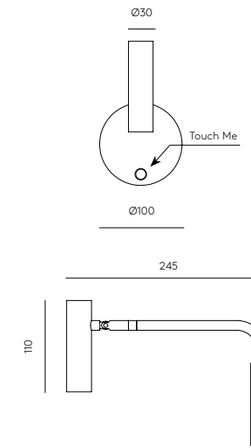

JF Sevilla
Design 2018

EN

MATERIALS	Steel	
FINISHES	**Body** Matt Black	**Head** Matt Black Matt Brass
SPECIFICATIONS (UE)	Integrated COB LED 5W 2700K (Included) 220-240 V, 50/60 Hz, Touch Me - Dimmable	
ENERGY LABEL	F	

ICONS

IP20

PULL

A1249



JF Sevilla
Design 2025

EN

MATERIALS	Metal / Linen	
FINISHES	**Metal** Matt black **Metal shade** Matt black Aged gold	**Shade** Linen
SPECIFICATIONS (UE)	Bulb G9 4W 2700K 500lm 220-240V ·50/60 Hz	
ENERGY LABEL	E	

ES

MATERIALES	Metal / Lino	
ACABADOS	**Metal** Negro mate **Pantalla metal** Negro mate Oro envejecido	**Pantalla** Lino
ESPECIFICACIONES (UE)	Bombilla G9 4W 2700K 500lm 220-240V ·50/60 Hz	
CLASIFICACIÓN ENERGÉTICA	E	

ICONS

IP20

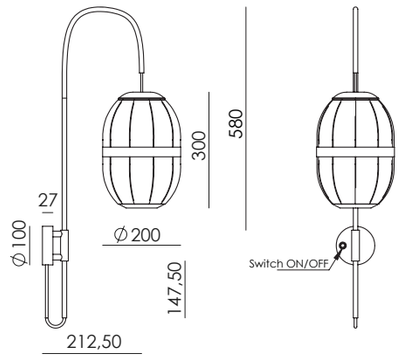

FLEXI LEATHER

A1248

AC Studio
Design 2018



Leather colour
Dark brown

EN

MATERIALS	Steel / Leather	
FINISHES	**Metal** Matt Brass	**Leather** Dark Brown
SPECIFICATIONS (UE)	Led integrated, 3W - 2700K 24V·220-240V, 50/60 Hz, 300lm	
ENERGY LABEL	F	

ES

MATERIALES	Steel / Leather	
ACABADOS	**Metal** Oro Mate	**Piel** Piel Oscura
ESPECIFICACIONES (UE)	Led integrado, 3W - 2700K 24V·220-240V, 50/60 Hz, 300lm	
CLASIFICACIÓN ENERGÉTICA	F	

ICONS

IP20

LUCA

A1237



AC Studio
Design 2017

EN

MATERIALS	Steel
FINISHES	**Metal** Black
SPECIFICATIONS (UE)	E27 Max. 15W (Not included) 220-240 V, 50/60 Hz
ENERGY LABEL	E

ES

MATERIALES	Metal
ACABADOS	**Metal** Negro
ESPECIFICACIONES (UE)	E27 Max. 15W (No incluida) 220-240 V, 50/60 Hz
CLASIFICACIÓN ENERGÉTICA	E

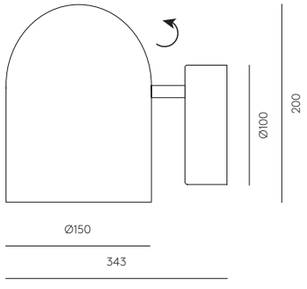

ICONS

IP20

DELIE

A1224



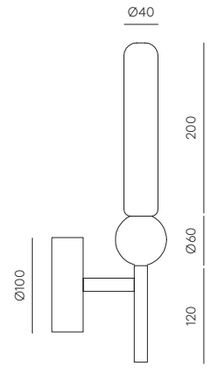

JF Sevilla
Design 2020

EN

MATERIALS	Metal / Marble / Glass
FINISHES	**Metal** Matt Black Aged Gold **Marble** White Black **Glass Shade** Opal
SPECIFICATIONS (UE)	G9 LED 5W 2700K (Included) 220-240 V, 50/60 Hz, 450lm
ENERGY LABEL	E

ICONS

IP20

DELIE-L

A1224/L

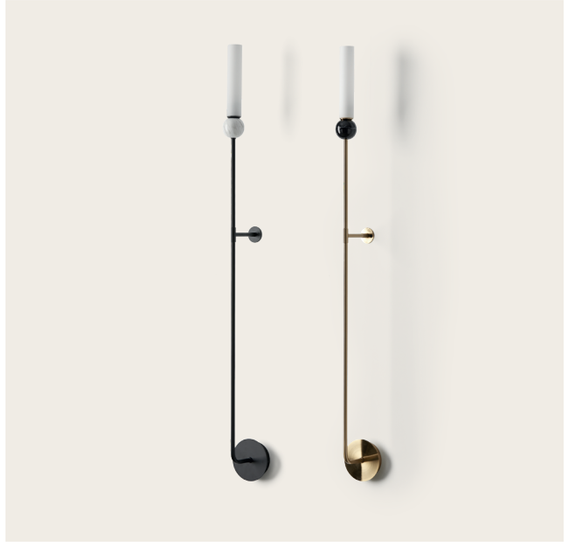

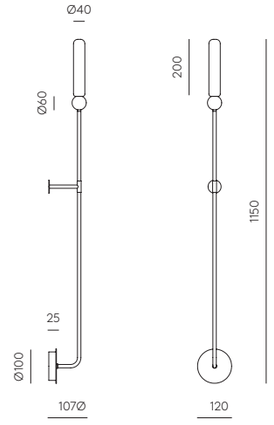

JF Sevilla
Design 2020

EN

MATERIALS	Metal / Marble / Glass
FINISHES	**Metal** Matt Black Aged Gold **Marble** White Black **Glass Shade** Opal Opal
SPECIFICATIONS (UE)	G9 LED 5W 2700K (Included) 220-240 V, 50/60 Hz, 450lm
ENERGY LABEL	E

ICONS

IP20

HADA

A1218



AC Studio
Design 2026

EN

MATERIALS	Steel / Wicker / Leather	
FINISHES	**Metal** Chrome Matt Black Matt White Shiny Gold	**Disc** Dark wicker / Brown Leather Light Wicker / Taupe Leather
SPECIFICATIONS (UE)	E27 Max. 15W (Not included) 220-240 V, 50/60 Hz	
ENERGY LABEL	F	

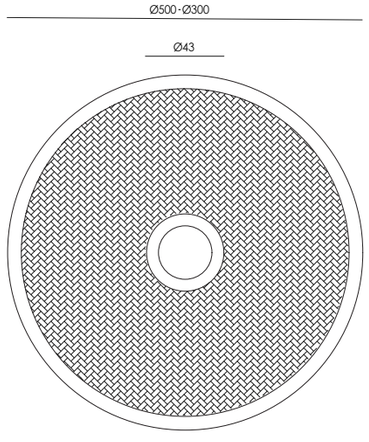

ES

MATERIALES	Metal / Mimbre / Cuero	
ACABADOS	**Metal** Cromo Negro mate Blanco mate Oro brillo	**Disco** Mimbre oscuro / Cuero marron Mimbre claro / Cuero topo
ESPECIFICACIONES (UE)	E27 Max. 15W (No incluida) 220-240 V, 50/60 Hz	
CLASIFICACIÓN ENERGÉTICA	E	

ICONS

IP20

ATOM

A1214



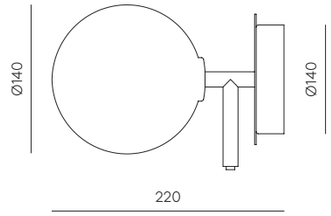

AC Studio
Design 2016

EN

MATERIALS	Steel Glass	
FINISHES	**Metal** Matt black Matt brass	**Shade (included)** Opal
SPECIFICATIONS (UE)	Bulb G9 (Included) 5W - 2700K 220-240 V, 50/60 Hz, 450lm	
ENERGY LABEL	E	

ICONS

IP20

DOBI

A1207



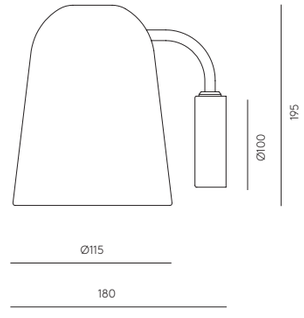

AC Studio
Design 2015

EN

MATERIALS	Steel
FINISHES	**Metal** Matt Black
SPECIFICATIONS (UE)	E14 Max. 40W (Not included) 220-240 V, 50/60 Hz
ENERGY LABEL	E

ICONS

IP20

BIGCOSS

A1203/80

AC Studio
Design 2023



EN	
MATERIALS	Metal / Acrylic / Crystal
FINISHES	**Body** Matt Black **Diffuser** Mirror
SPECIFICATIONS (UE)	LED strip 20W 2700K 2500lm Touch me dimmable 220-240V/12V, 50/60Hz
ENERGY LABEL	F

ES	
MATERIALES	Metal / Acrílico / Cristal
ACABADOS	**Cuerpo** Negro Mate **Difusor** Espejo
ESPECIFICACIONES (UE)	Tira LED 20W 2700K 2500lm Touch me regulable 220-240V/12V 50/60 Hz
CLASIFICACIÓN ENERGÉTICA	F

ICONS

IP20

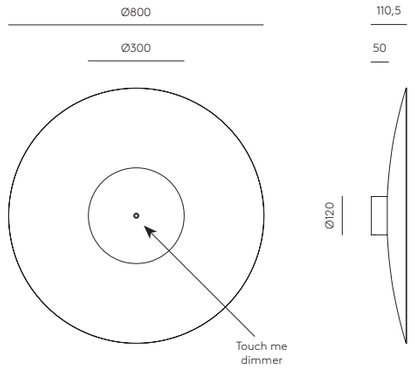



COSS

A1203/40/ALAB



AC Studio
Design 2025

EN

MATERIALS	Metal / Alabaster	
FINISHES	**Dome** Matt Black Aged Gold	**Disc** Alabaster
SPECIFICATIONS (UE)	LED plate 21W 2700K 1200lm 220-240V/12V, 50/60 Hz dimmable	
ENERGY LABEL	F	

ES

MATERIALES	Metal / Alabastro	
ACABADOS	**Cúpula** Negro Mate Oro Envejecido	**Disco** Alabastro
ESPECIFICACIONES (UE)	Placa LED integrado 21W 2700K 1200lm 220-240V/12V, 50/60 Hz regulable	
CLASIFICACIÓN ENERGÉTICA	F	

ICONS

IP20

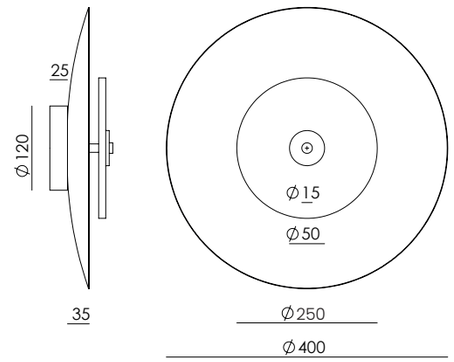

COSS

A1203



AC Studio
Design 2020

EN

MATERIALS	Steel / Acrylic	
FINISHES	**Dome** Black White	**Diffuser** Black White Matt Brass
SPECIFICATIONS (UE)	A1203/40: Integrated LED 21W 2700K 1200lm A1203/60: Integrated LED 28W 2700K 2400lm 220-240V/12V, 50/60 Hz	
ENERGY LABEL	F	

ES

MATERIALES	Acero / Acrílico	
ACABADOS	**Cúpula** Negro Blanco	**Difusor** Negro Blanco Oro Mate
ESPECIFICACIONES (UE)	A1203/40: LED integrado 21W 2700K 1200lm A1203/60: LED integrado 28W 2700K 2400lm 220-240V/12V, 50/60 Hz	
CLASIFICACIÓN ENERGÉTICA	F	

TEC A1203/40

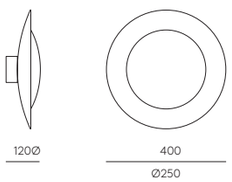

TEC A1203/60

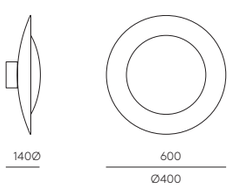

ICONS

IP20

GLIC

A1199



Fornasevi
Design 2023

EN

MATERIALS	Steel / Glass
FINISHES	**Metal** Canopy: Matt Black Touch me: Matt Brass **Glass** Waved Opal
SPECIFICATIONS (UE)	Integrated LED 5W 2700K 220-240 V, 50/60 Hz 500lm, Touch me
ENERGY LABEL	F

ES

MATERIALES	Acero / Cristal
ACABADOS	**Metal** Florón: Negro Mate Touch me: Oro Mate **Cristal** Ondulado Opal
ESPECIFICACIONES (UE)	LED 5W 2700K Integrado 220-240 V, 50/60 Hz 500lm, Touch me
CLASIFICACIÓN ENERGÉTICA	F

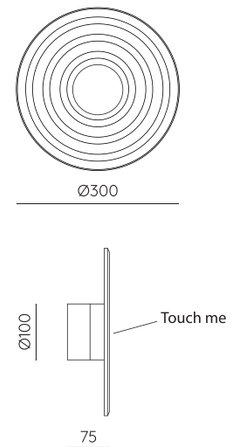

ICONS

IP20

MARU

A1194



JF Sevilla
Design 2015

EN

MATERIALS	Steel	
FINISHES	**Canopy** Matt Black	**Head** Matt Brass Matt Black
SPECIFICATIONS (UE)	Chip Led Integrated, 3W - 3000K 12V·220-240V, 50/60 Hz, 300lm	
ENERGY LABEL	F	

ES

MATERIALES	Acero	
ACABADOS	**Florón** Negro Mate	**Cabeza** Oro Mate Negro Mate
ESPECIFICACIONES (UE)	Chip Led integrado, 3W - 3000K 12V·220-240V, 50/60 Hz, 300lm	
ETIQUETA ENERGÉTICA	F	

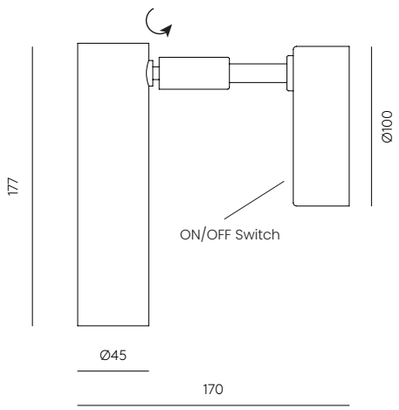

ICONS

IP20

LOTTO

A1176/1175/1174



AC Studio
Design 2014

EN

MATERIALS	Steel / Glass	
FINISHES	**Metal** Shinny Gold Chrome	**Glass** Clear
SPECIFICATIONS (UE)	E14 Bulb Led included - B030 2W, 180lm, 2700K, IP20	
ENERGY LABEL	E	

ES

MATERIALES	Acero / Cristal	
FINISHES	**Metal** Oro Brillo Cromo	**Cristal** Transparente
SPECIFICATIONS (UE)	E14 Bombilla Led incluida - B030 2W, 180lm, 2700K, IP20	
ENERGY LABEL	E	

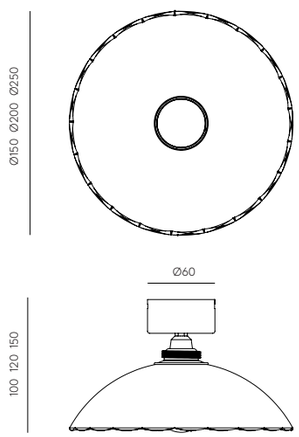

ICONS

IP20

* Led diffuser option: A1176/LED: LED 9W 2700K
Opción difusor led: A1176/LED: LED 9W 2700K

DUO

A1170/2



AC Studio
Design 2021

EN

MATERIALS	Steel
FINISHES	**Body** Matt Black **Tulip** Matt black outside Matt white inside
SPECIFICATIONS (UE)	2x E27 max. 15W LED (no included) 220-240V, 50/60 Hz,
ENERGY LABEL	E

ES

MATERIALES	Acero
ACABADOS	**Cuerpo** Negro Mate **Tulipa** Negro mate exterior Blanco mate interior
ESPECIFICACIONES (UE)	2 x E27 max. 15W LED (no incluida) 220-240V, 50/60 Hz
CLASIFICACIÓN ENERGÉTICA	E

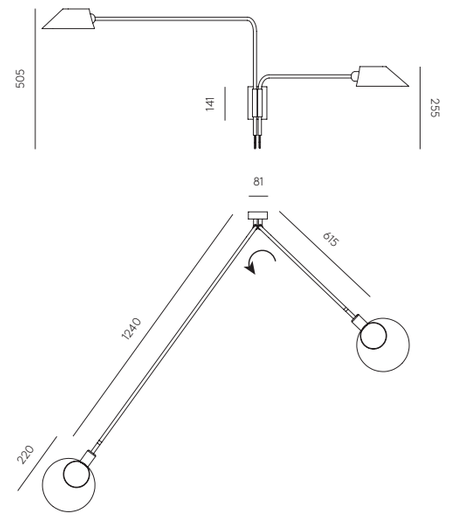

ICONS

IP20

CALP

A1168

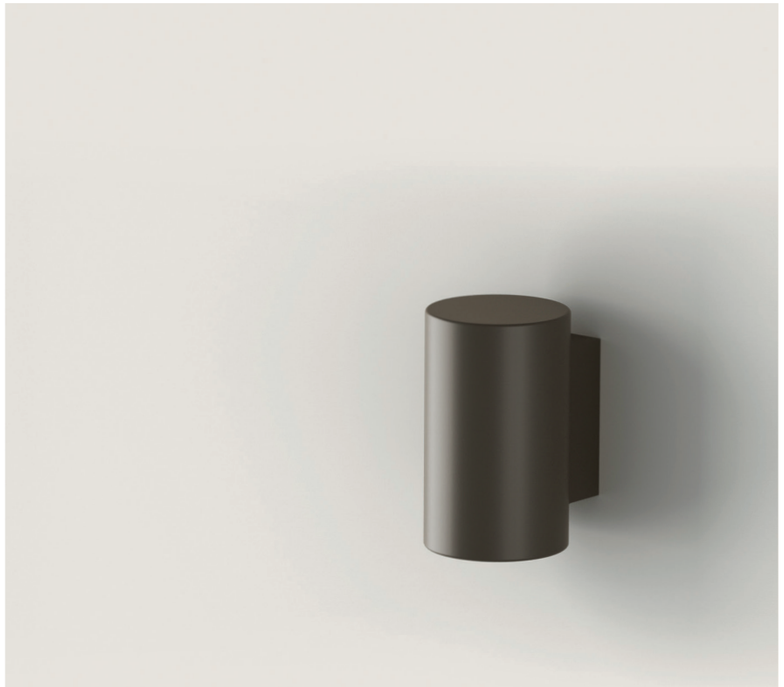

Colour ceramics:
Green Leaf

Pepe Fornas
Design 2022

EN

MATERIALS	Ceramics
FINISHES	**Ceramics (Hand painted)** See colour palette p.484
SPECIFICATIONS (UE)	G9 Led Bulbs 3.5W – 2700K (Included) 220-240V, 50/60Hz 350lm
ENERGY LABEL	E

ES

MATERIALES	Cerámica
FINISHES	**Ceramica (Pintado a mano)** Ver paleta de color p.484
SPECIFICATIONS (UE)	G9 LED 5W – 3000K (No incluida) 220-240V, 50/60Hz IP20, Clase I
ENERGY LABEL	E

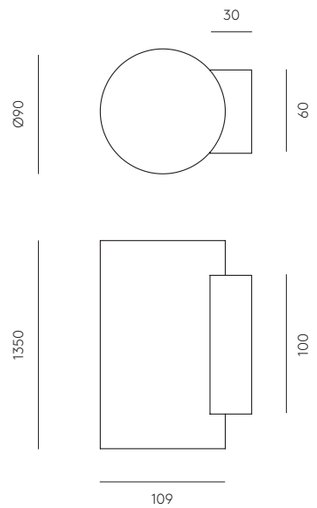

ICONS

IP20

MOON

A1195



JF Sevilla
Design 2025

EN

MATERIALS	Steel
FINISHES	**Metal** Chrome
SPECIFICATIONS (UE)	E14 LED 2W 200lm 2700K 220-240 V, 50/60 Hz
ENERGY LABEL	E

ES

MATERIALES	Acero
ACABADOS	**Metal** Cromo
ESPECIFICACIONES (UE)	E14 LED 2W 200lm 2700K 220-240 V, 50/60 Hz
CLASIFICACIÓN ENERGÉTICA	E

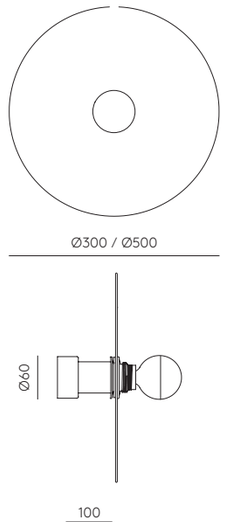

ICONS

IP20

Bulb included: Chrome
Bombilla incluida: Cromo

FLEXOR

A1151



AC Studio
Design 2009

EN

MATERIALS	Steel / Silicon
FINISHES	**Metal** Matt Black Matt White
SPECIFICATIONS (UE)	Led (Included), 3W 270lm 2700K 220-240V/24V 50/60 Hz,
ENERGY LABEL	F

ES

MATERIALES	Acero / Silicona
FINISHES	**Metal** Negro mate Blanco mate
SPECIFICATIONS (UE)	Led (Incluida) 3W 270lm 2700K 220-240V/12 V, 50/60 Hz
ENERGY LABEL	E

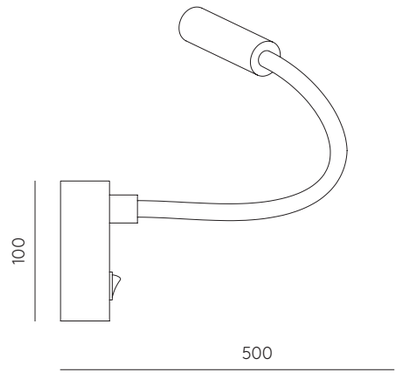

ICONS

IP20 A++

FLAT

A1135+1135



Colour image:
Make up, Green Hunt , Pale pink

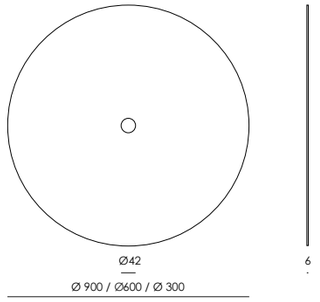

AC Studio
Design 2023

EN

MATERIALS	Steel Textile
FINISHES	**Metal** Matt black
SPECIFICATIONS (UE)	E27 Max. 15W (bulb not included) 220-240 V, 50/60Hz
ENERGY LABEL	E

ICONS

IP20 A++

ARTEN

A1134+1134



Colour image:
Brown Sugar & Terracota

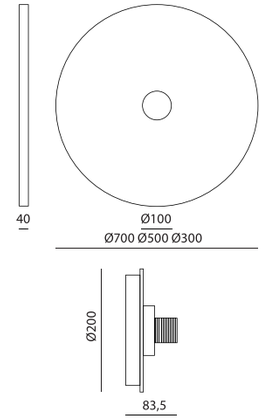

AC Studio
Design 2021

EN

MATERIALS	Steel	
FINISHES	**Holder** Matt black	**Plate** See colour palette p.484
SPECIFICATIONS (UE)	E27 Max. 15W (Not included) 220-240 V, 50/60 Hz	
ENERGY LABEL	E	

ICONS

IP20 A++

OSION

A1132



Colour hand painted:
Pale Pink

JF Sevilla
Design 2019

EN

MATERIALS	Steel Resin	
FINISHES	**Metal** Matt Brass Matt Black Chrome	**Resin** White See color palette p.484
SPECIFICATIONS (UE)	Led integrated TRIAC Dimmable 9W 900lm 2700K 24V · 220 · 240V, 50/60Hz IP20	
ENERGY LABEL	F	

ES

MATERIALES	Acero Resina	
ACABADOS	**Metal** Oro mate Negro mate Cromo	**Resina** Blanco Ver paleta de colores p.484
ESPECIFICACIONES (UE)	Led integrado Regulador TRIAC 9W 900lm 2700K 24V · 220 · 240V, 50/60Hz IP20	
CLASIFICACIÓN ENERGÉTICA	F	

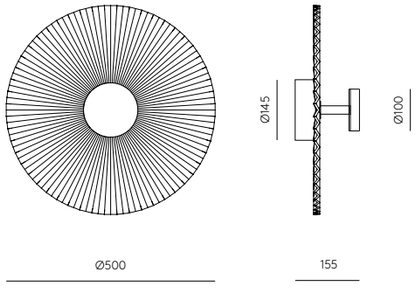

ICONS

IP20

AORA

A1129



Colour ceramics:
Fresh Pasta

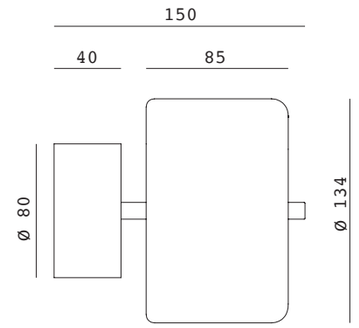

AC Studio
Design 2023

EN

MATERIALS	Steel Ceramics	
FINISHES	**Metal** Shiny gold / Matt brass Chrome / White / Black Nickel	**Ceramics** Hand painted *See colour palette p.484
SPECIFICATIONS (UE)	Direct LED plate 7W 700lm 2700K 220-240V, 50/60Hz	
ENERGY LABEL	F	

ICONS

IP20

ALTUN

A1120



Colour metal:
Matt Black , Matt Brass, Matt White, Make Up

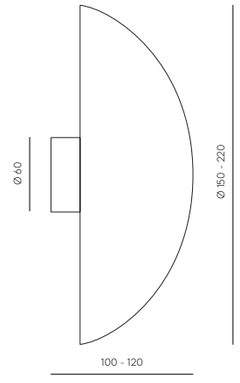

Pepe Fornas
Design 2021

EN

MATERIALS	Steel	
FINISHES	**Canopy** Matt Black	**Diffuser** Matt Black Matt white Matt Brass See color palette
SPECIFICATIONS (UE)	**A1120/15** LED Plate 9W- 2700K Dimmable - 220 - 240V - 24V, 50/60 Hz	**A1120/22** COB LED 12W- 2700K Dimmable - 220 - 240V - 24V, 50/60 Hz
ENERGY LABEL	F	

ICONS

IP20



CROPI

A1100/56/25

Pepe Fornas
Design 2019

EN

MATERIALS	Steel
FINISHES	**Metal** Aged gold Black
SPECIFICATIONS (UE)	E27 15 W Max (Not Included) 220-240 V, 50/60 Hz
ENERGY LABEL	E
IMAGE BULB	B035 GOLD
SIZES	Diameter 250 mm Diameter 560 mm

ES

MATERIALES	Acero
ACABADOS	**Metal** Oro envejecido Negro
ESPECIFICACIONES (UE)	E27 15 W Max (No incluído) 220-240 V, 50/60 Hz
CLASIFICACIÓN ENERGÉTICA	E
IMAGE BULB	B035 ORO
MEDIDAS	Diámetro 250 mm Diámetro 560 mm

ICONS

IP20

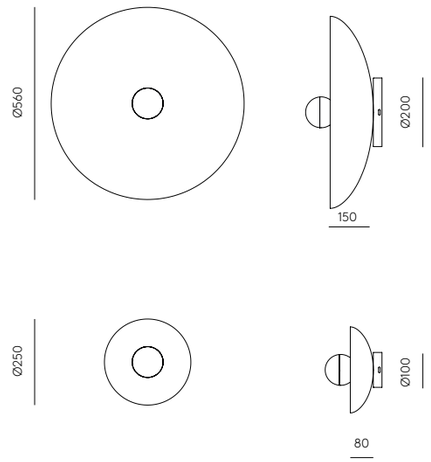

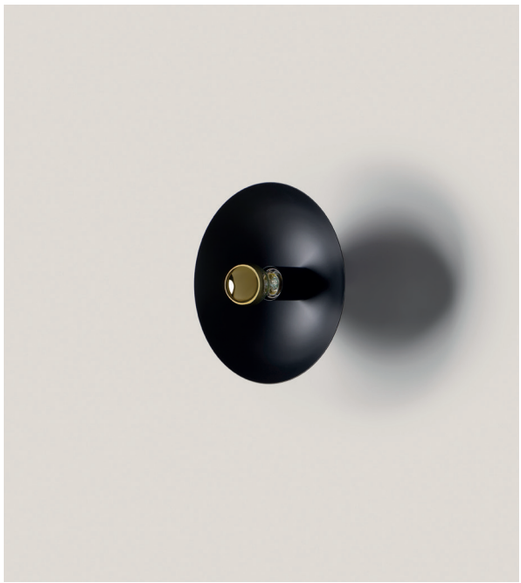



DANA

A1098/35



Colour image:
Taupe

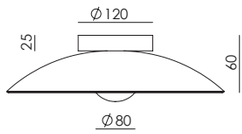

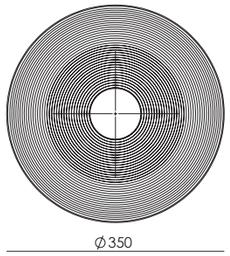

AC Studio
Design 2025

EN

MATERIALS	Metal Resin	
FINISHES	**Body** Matt white	**Disc** See palette colours
SPECIFICATIONS (UE)	Bulb G9 dimmable 5W 450lm 2700K 220-240V 50/60 Hz	
ENERGY LABEL	F	

ICONS

IP20

DANA

A1098/50

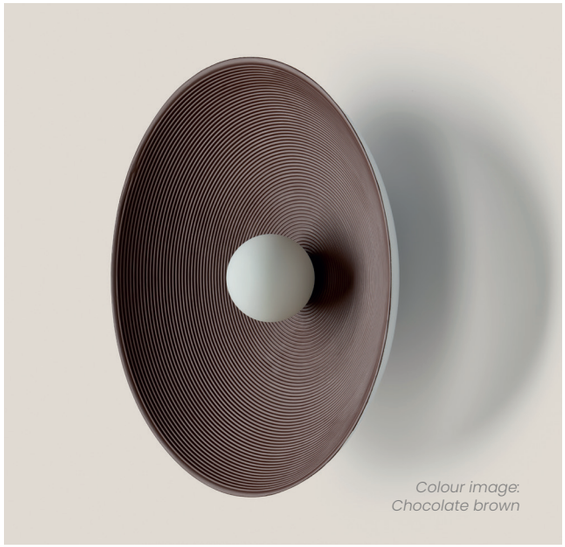

Colour image:
Chocolate brown

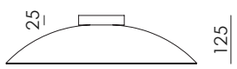

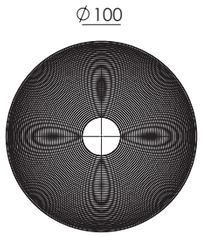

AC Studio
Design 2025

EN

MATERIALS	Metal Resin	
FINISHES	**Body** Matt white	**Disc** See palette colours
SPECIFICATIONS (UE)	Bulb G9 dimmable 5W 450lm 2700K 220-240V 50/60 Hz	
ENERGY LABEL	F	

ICONS

IP20



Colour image :
Saphire

TICO

A1095/50

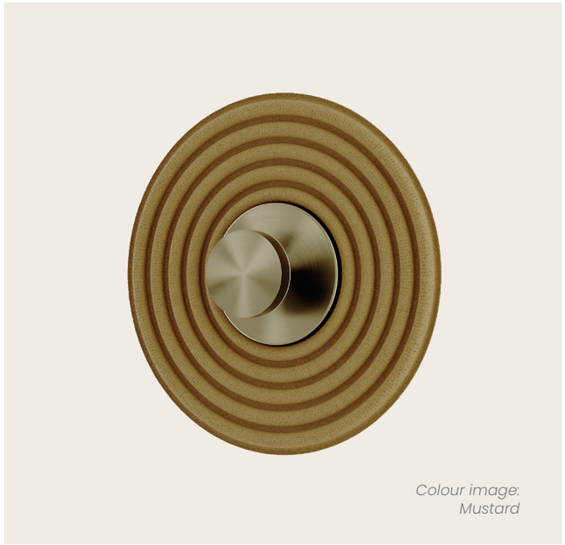

Colour image: Mustard

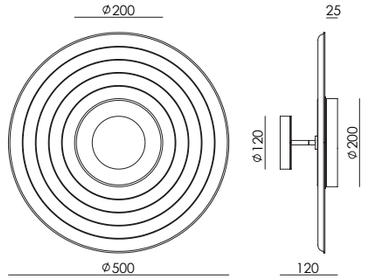

AC Studio
Design 2024

EN

MATERIALS	Metal / Marble / Acustic disc	
FINISHES	**Body** Matt black Aged gold **Disc** See palette colours	**Accesory** Black marble Aged gold metal
SPECIFICATIONS (UE)	Integrated Dimmable LED 9W 950lm 2700K 220-240V ·50/60 Hz	
ENERGY LABEL	F	

ICONS

IP20

TICO

A1095/100

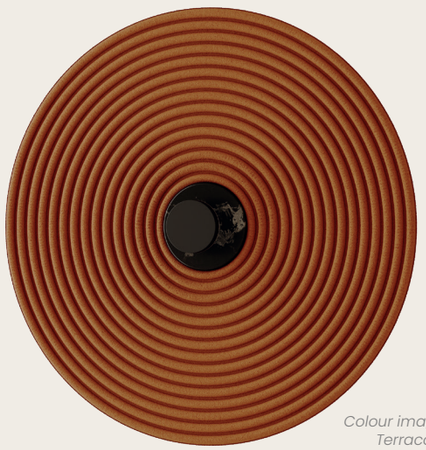

Colour image: Terracota

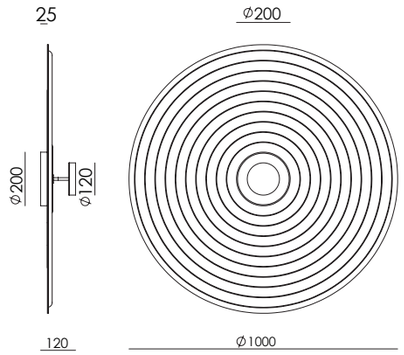

AC Studio
Design 2024

EN

MATERIALS	Metal / Marble / Acustic disc	
FINISHES	**Body** Matt black Aged gold **Disc** See palette colours	**Accesory** Black marble Aged gold metal
SPECIFICATIONS (UE)	Integrated Dimmable LED 13W 950lm 2700K 220-240V ·50/60 Hz	
ENERGY LABEL	F	

ICONS

IP20

RANG

A1093



JF Sevilla
Design 2022

EN

MATERIALS	Steel / Resin	
FINISHES	**Steel** Matt Brass Chrome Black	**Resin** White Colour palette
SPECIFICATIONS (UE)	Integrated led 9W – 2700K TRIAC Dimmable 24V·220-240V, 50/60Hz 900lm	
ENERGY LABEL	F	

ES

MATERIALES	Acero / Resina	
ACABADOS	**Steel** Oro Mate Cromo Negro	**Resina** Blanco Paleta de colores
ESPECIFICACIONES (UE)	Led integrado 9W – 2700K Regulable TRIAC 24V·220-240V, 50/60Hz 900lm	
ETIQUETA ENERGÉTICA	F	

ICONS

IP20

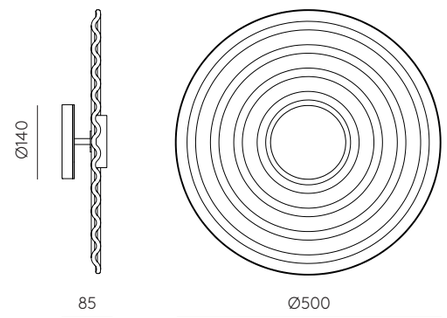

VASTER

A1092



Pepe Fornas
Design 2017

EN

MATERIALS	Steel / Alabaster
FINISHES	**Metal** Chrome
SPECIFICATIONS (UE)	Bulb G9 5W 2700K (Included) 220-240 V, 50/60 Hz 450lm
ENERGY LABEL	E

ES

MATERIALES	Acero / Alabastro
ACABADOS	**Metal** Cromo
ESPECIFICACIONES (UE)	Bombilla G9 5W 2700K (Incluida) 220-240 V, 50/60 Hz 450lm
CLASIFICACIÓN ENERGÉTICA	E



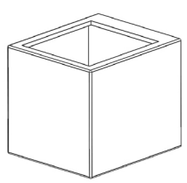

ICONS

IP20

GHABAN

A1086 + 1086



Colour image:
Saphire, green tea

Pepe Fornas
Design 2024

EN

MATERIALS	Steel / Fabric	
FINISHES	**Metal** Black	**Fabric** Check coLor palette
SPECIFICATIONS (UE)	E27 Max. 15W (Not included) 220-240V, 50/60Hz	
ENERGY LABEL	E	

ES

MATERIALS	Acero / Textil	
FINISHES	**Metal** Negro	**Textil** Consultar paleta de colores
SPECIFICATIONS (UE)	E27 Max. 15W (No incluida) 220-240 V, 50/60 Hz	
CLASIFICACIÓN ENERGÉTICA	E	

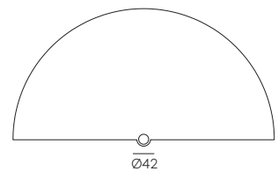

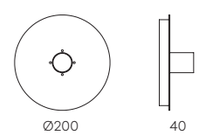

ICONS

IP20

NOLD

A1053+1226



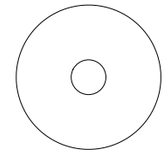

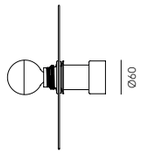

50 / 100 / 150 / 200 / 250

Pepe Fornas
Design 2017

EN

MATERIALS	Steel / Glass	
FINISHES	Metal Shinny Gold / Chrome / White / Black	Glass Amber / Pink Dark Blue / Turquoise / Brown
SPECIFICATIONS (UE)	E27 Max. 15W (Not included) 220-240 V, 50/60 Hz	
ENERGY LABEL	E	
BULB RECOMMENDED	B038/CROMO	

ICONS

IP20

FEST

A1053+1223



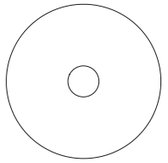

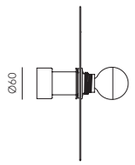

50 / 100 / 150 / 200 / 250

JF Sevilla
Design 2016

MATERIALS	Steel / Glass	
FINISHES	**Metal** Shinny Gold / Chrome / White / Black	**Glass** Amber / Pink / Dark Blue /Turquoise / Brown
SPECIFICATIONS (UE)	E27 Max. 15W (Not included) 220-240 V, 50/60 Hz	
ENERGY LABEL	E	
BULB RECOMMENDED	B038/CROMO	

ICONS

IP20

LAOS

A1053+1141



JF Sevilla
Design 2020

EN

MATERIALS	Steel / Natural Dried Grass	
FINISHES	**Metal** Shinny Gold Chrome White Black	**Wheel** Dried Grass
SPECIFICATIONS (UE)	E27 Max. 15W (Not included) 220-240 V, 50/60 Hz	
ENERGY LABEL	E	
BULB	B035 (Ø95) B038 (Ø55)	

ES

MATERIALES	Acero / Paja Natural	
ACABADOS	**Metal** Oro Brillo Cromo Blanco Negro	**Rueda** Paja
ESPECIFICACIONES (UE)	E27 Max. 15W (No incluida) 220-240 V, 50/60 Hz	
CLASIFICACIÓN ENERGÉTICA	E	
BOMBILLA	B035 (Ø95) B038 (Ø55)	

ICONS

IP20

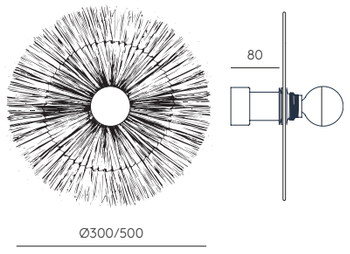

* Composition 3 pieces (each piece sold separately)/
Composición de 3 piezas (se vende por separado)

TAN TAN

A1053+1125



Fornasevi
Design 2018

EN

MATERIALS	Steel / Rattan	
FINISHES	**Metal** Shinny Gold Chrome White Black	**Wheel** Natural/Black
SPECIFICATIONS (UE)	E27 Max. 15W (Not included) 220-240 V, 50/60 Hz	
ENERGY LABEL	E	
BULB	B035 (Ø95) B038 (Ø55)	

ES

MATERIALES	Acero / Ratán	
ACABADOS	**Metal** Oro Brillo Cromo Blanco Negro	**Rueda** Natural/Negro
ESPECIFICACIONES (UE)	E27 Max. 15W (No incluida) 220-240 V, 50/60 Hz	
CLASIFICACIÓN ENERGÉTICA	E	
BOMBILLA	B035 (Ø95) B038 (Ø55)	

ICONS

IP20

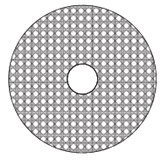

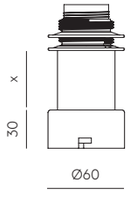

* Each piece sold separatly. /
Se vende por separado.

KASSY

A1053+1097



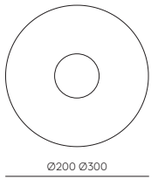

Fornasevi
Design 2018

EN

MATERIALS	Steel /Ceramic
FINISHES	**Metal** Shinny Gold / Chrome / White / Black
SPECIFICATIONS (UE)	E27 Max. 15W (Not included) 220-240 V, 50/60 Hz
ENERGY LABEL	E
BULB IMAGE	B038/GOLD
DISC SIZE	200 - 300 mm

ICONS

IP20

ALBA

A1053+1096



* Alabaster: being a natural stone, it may differ in tone, veins, translucency.../
Alabastro: al ser una piedra natural, puede diferir en tono, vetas, translucidez...

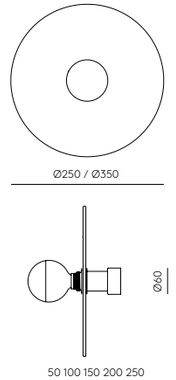

JF Sevilla
Design 2018

EN

MATERIALS	Steel / Alabaster
FINISHES	**Metal** Shinny Gold / Chrome / White / Black
SPECIFICATIONS (UE)	E27 Max. 15W (Not included) 220-240 V, 50/60 Hz, IP20, Class I
ENERGY LABEL	E
BULB IMAGE	B038/ORO
DISC SIZE	250 - 350 mm

ICONS

IP20

WAVE

A1053+1094/ 30



Fornasevi
Design 2022

EN

MATERIALS	Steel / Alabaster
FINISHES	**Metal** Shiny Gold Chrome White Black
SPECIFICATIONS (UE)	E27 Max. 15W (Not included) 220-240V, 50/60Hz
ENERGY LABEL	E

ES

MATERIALES	Acero / Alabastro
ACABADOS	**Metal** Oro Brillo Cromo Blanco Negro
ESPECIFICACIONES (UE)	E27 Max. 15W (No incluida) 220-240 V, 50/60 Hz
CLASIFICACIÓN ENERGÉTICA	E

ICONS

IP20

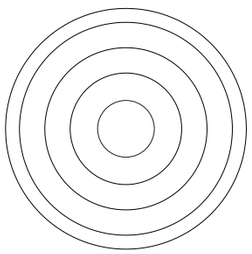

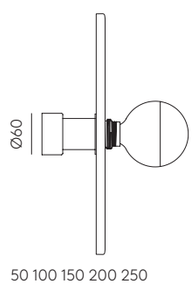

* Alabaster: being a natural stone, it may differ in tone, veins, translucency.../
Alabastro: al ser una piedra natural, puede diferir en tono, vetas, translucidez...

HABAN

A1053+1088



Image colors:
Pale pink, Make Up, White,
Mustard, Mexico Blue

JF Sevilla
Design 2019

EN

MATERIALS	Steel	
FINISHES	**Support** Black Gold Chrome White	**Fabrics** Check color palette
SPECIFICATIONS (UE)	E27 Max. 15W (Bulb not included) 220-240 V, 50/60 Hz	
ENERGY LABEL	E	
BULB RECOMMENDED	B038/ORO	

ES

MATERIALES	Acero	
ACABADOS	**Soporte** Negro Oro Cromo Blanco	**Abanicos** Consultar paleta de colores
ESPECIFICACIONES (UE)	E27 Max. 15W (Bombilla no incluida) 220-240 V, 50/60 Hz	
CLASIFICACIÓN ENERGÉTICA	E	
BOMBILLA RECOMENDADA	B038/ORO	

ICONS

IP20

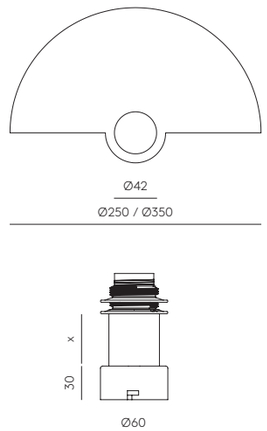

Tables

The tabletop designs NAC110, NAC113, NAC114, NAC116, NAC117 and NAC130/2 have multipurpose use; they can be manufactured as table lamps and also as bedside tables or side tables for the placement of the lamps, themselves. Available in glass as well as ceramic, in any colour from the NCS colour chart.

Los diseños de sobremesas NAC110, NAC113, NAC114, NAC116, NAC117 y NAC130/2 tienen un uso polivalente, pueden fabricarse como lámpara de sobremesa y además, como mesitas para la colocación de las propias lámparas. Tanto en vidrio como en cerámica, en cualquier color de la carta de NCS.



MESITA NAC114



MESITA NAC110



MESITA NAC116



MESITA NAC117

Finishes

METAL COLOR PALETTE

PALETA DE COLOR METAL

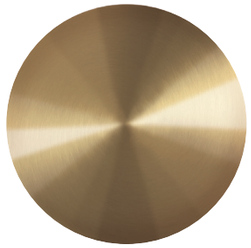

AGED GOLD
ORO ENVEJECIDO



MATT BRASS
ORO MATE

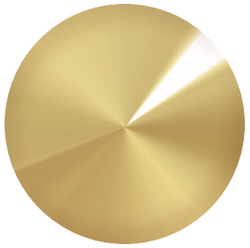

SHINY GOLD
ORO BRILLO

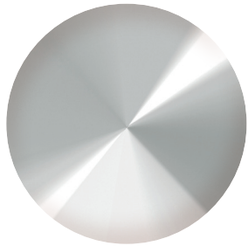

CHROME
CROMO

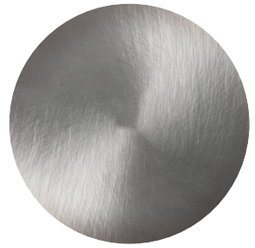

SATIN NICKEL
NÍQUEL SATINADO

LEATHER

CUERO



BLACK
NEGRO



ORANGE
NARANJA



LIGHT BROWN
MARRÓN CLARO



BROWN
MARRÓN

COLOR GLASS FEST·NOLD

COLORES DE CRISTALES FEST·NOLD



PINK
ROSA



AMBER
ÁMBAR



BROWN
MARRÓN



TURQUOISE
TURQUESA



DARK BLUE
AZUL OSCURO

COLOR GLASS BETTY·IPON·CLOUD

COLORES DE CRISTALES BETTY·IPON·CLOUD



BLUE
AZUL

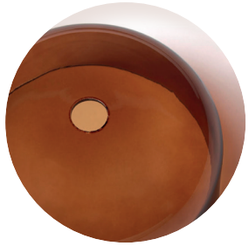

AMBER
ÁMBAR



GREENISH BROWN
MARRÓN VERDOSO



GREY
GRIS

MARBLE

MÁRMOL



WHITE
BLANCO

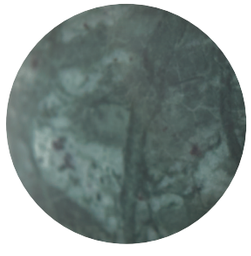

GREEN
VERDE

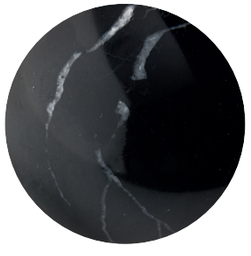

BLACK
NEGRO



BROWN
MARRÓN



TRAVERTINE
TRAVERTINO



ALABASTER
ALABASTRO



ALABASTER WAVE
ALABASTRO ONDULADO

LAMPSHADE FABRICS

TEJIDOS DE PANTALLAS



WHITE LINEN
LINO BLANCO



DARK LINEN
LINO OSCURO



LIGHT LINEN
LINO CLARO



NATURAL LINEN
LINO NATURAL



CREMA
CREAM



WHITE
BLANCO



BLACK
NEGRO

GLASS NCS

NCS EN VIDRIO

The colors in the palette are approximate.
Consult NCS references.

Los colores de la paleta son aproximados.
Consultar los códigos en la carta NCS.



PALE PINK / ROSA PALO
NCS S 2010-R10B

TAUPE / TOPO
NCS S 2005-Y60R

SILHOUETTE
NCS S 3010-Y40R

VINTAGE BROWN / MARRÓN VINTAGE
NCS S 6005-Y50R

BROWN SUGAR / AZÚCAR MORENA
NCS S 3020-Y10R

FRESH PASTA / PASTA FRESCA
NCS S 1015-Y10R

MUSTARD / MOSTAZA
NCS S 2050-Y10R

BANANA GREEN
NCS S 2030-G90Y

MOLA GREEN / VERDE MOLE
NCS S2005G70Y

PISTACHIO
NCS S 1020-G40Y

GREEN TEA / TÉ VERDE
NCS S 4020-G70Y

GREEN LEAF / VERDE HOJA
NCS S 7005-G80Y

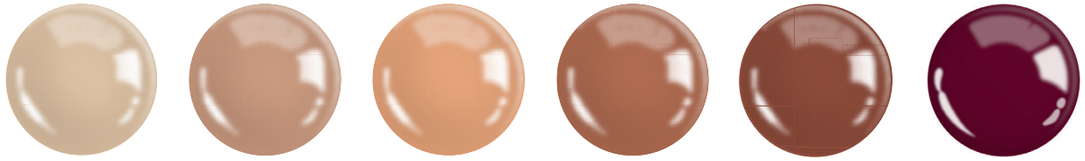

NUDE
NCS S 2010-Y50R

MAKE UP / MAQUILLAJE
NCS S 3020-Y70R

PERSIMON / CAQUI
NCS S 2030-Y60R

TERRACOTA
NCS S 4030-Y70R

MOCCA
NCS S 3010-Y60R

MAROON / GRANATE
NCS S 5040-R10B

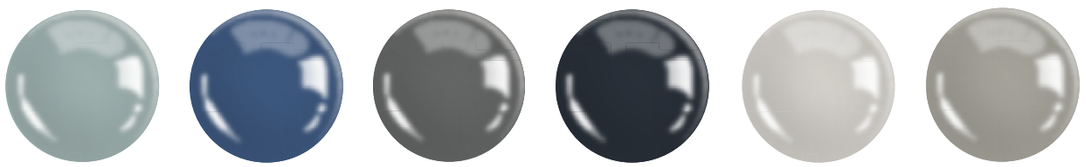

MEXICO BLUE / AZUL MÉXICO
NCS S 3010-B10G

SAPHIRE / ZAFIRO
NCS S 5030-R80B

CYBER
NCS S 6502-B

NIGHT BLUE / AZUL NOCHE
NCS S 8005-R80B

SILVER MOON / LUNA PLATEADA
NCS S 2002-R50B

ASH GREY / GRIS CENIZA
NCS S 4000-N

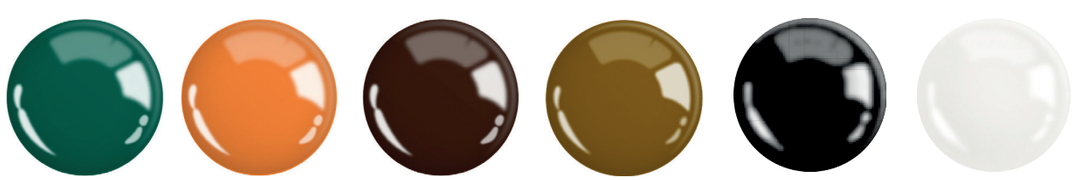

VERDE AVENTURINE
NCS S 4550-B80G

ORANGE MAISON
NCS S 1070-Y50R

MARRÓN CHOCOLATE
NCS S 8010-Y70R

HONEY / MIEL
NCS S 5040-Y10R

BLACK / NEGRO

WHITE / BLANCO

CERAMIC NCS

NCS EN CERÁMICA

The colors in the palette are approximate.
Consult NCS references.

Los colores de la paleta son aproximados.
Consultar los códigos en la carta NCS.

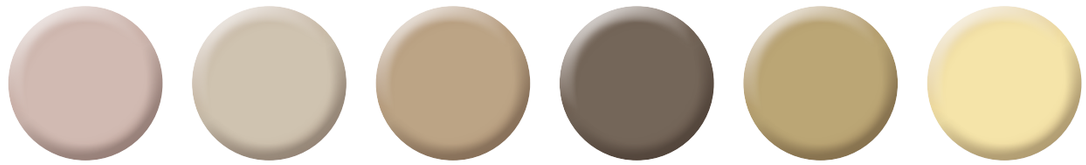

PALE PINK / ROSA PALO
NCS S 2010-R10B

TAUPE / TOPO
NCS S 2005-Y60R

SILHOUETTE
NCS S 3010-Y40R

VINTAGE BROWN / MARRÓN VINTAGE
NCS S 6005-Y50R

BROWN SUGAR / AZÚCAR MORENA
NCS S 3020-Y10R

FRESH PASTA / PASTA FRESCA
NCS S 1015-Y10R

MUSTARD / MOSTAZA
NCS S 2050-Y10R

BANANA GREEN
NCS S 2030-G90Y

MOLA GREEN / VERDE MOLE
NCS S2005G70Y

PISTACHIO
NCS S 1020-G40Y

GREEN TEA / TÉ VERDE
NCS S 4020-G70Y

GREEN LEAF / VERDE HOJA
NCS S 7005-G80Y

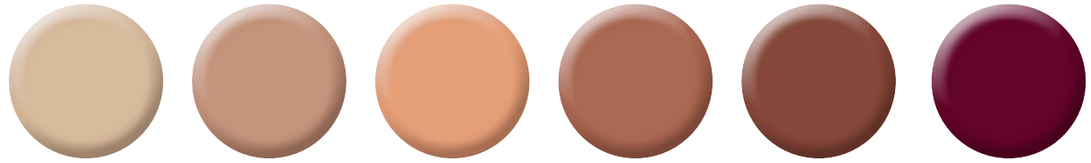

NUDE
NCS S 2010-Y50R

MAKE UP / MAQUILLAJE
NCS S 3020-Y70R

PERSIMON / CAQUI
NCS S 2030-Y60R

TERRACOTA
NCS S 4030-Y70R

MOCCA
NCS S 3010-Y60R

MAROON / GRANATE
NCS S 5040-R10B

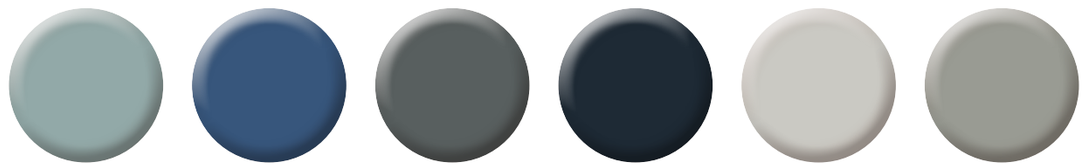

MEXICO BLUE / AZUL MÉXICO
NCS S 3010-B10G

SAPHIRE / ZAFIRO
NCS S 5030-R80B

CYBER
NCS S 6502-B

NIGHT BLUE / AZUL NOCHE
NCS S 8005-R80B

SILVER MOON / LUNA PLATEADA
NCS S 2002-R50B

ASH GREY / GRIS CENIZA
NCS S 4000-N



VERDE AVENTURINE
NCS S 4550-B80G

ORANGE MAISON
NCS S 1070-Y50R

MARRÓN CHOCOLATE
NCS S 8010-Y70R

HONEY / MIEL
NCS S 5040-Y10R

BLACK / NEGRO

WHITE / BLANCO

Accesories

ACCESORIES CATALOGUE

CATÁLOGO DE ACCESORIOS

Below is our catalog of recommended accesories for use in our lamps.

For more information on screens and accessories, please see our price list.

A continuación se ofrece nuestro catálogo de accesorios recomendados para su uso en nuestras luminarias.

Para más información sobre pantallas y accesorios, por favor consulte nuestra tarifa.



ACCESORIES CATALOGUE

CATÁLOGO DE ACCESORIOS

1038



FINISH
GOLD
CHROME
BLACK
WHITE
MATT BRASS

MATERIAL
METAL

SIZES
Ø150
Ø250
Ø350

R1052



FINISH
GOLD
CHROME
BLACK
WHITE

MATERIAL
METAL

SIZES
Ø300
Ø600
Ø900

1088



FINISH
WHITE
BLACK
COLOR,
CONSULT US

MATERIAL
METAL

SIZES
Ø250
Ø350

1089



FINISH
GOLD
CHROME
BLACK
WHITE
MATT BRASS

MATERIAL
METAL

SIZES
Ø250

1093/50



FINISH
WHITE

SEE COLOUR
PALLETTE

MATERIAL
RESIN

SIZES
Ø500

1094/30



FINISH
NATURAL

MATERIAL
ALABASTER

SIZES
Ø300

1096



FINISH
NATURAL

MATERIAL
ALABASTER

SIZES
Ø250
Ø350

1097



FINISH
CERAMIC

MATERIAL
CERAMIC

SIZES
Ø200
Ø300

1125

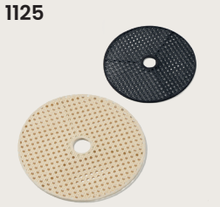

FINISH
NATURAL
BLACK

MATERIAL
RATTAN

SIZES
Ø300
Ø600
Ø900

1132



FINISH
WHITE
BLACK
COLOR,
CONSULT US

MATERIAL
RESIN

SIZES
Ø500

1141



MATERIAL
DRIED GRASS

SIZES
Ø300
Ø500

1143 / 1144



FINISH
NATURAL

MATERIAL
BAMBOO

SIZES
Ø400
Ø500

1160



FINISH
BLACK

MATERIAL
NATURAL FIBER

SIZES
Ø300
Ø600

1163



FINISH
GOLD
CHROME
MATT BLACK
MATT WHITE

MATERIAL
METAL WIRE

SIZES
Ø300
Ø520

1215



DESCRIPCIÓN
Soporte para fijación de colgantes a pared

DESCRIPTION
Support for wall hanging fixing

1223



FINISH
PINK
TURQUOISE
DARK BLUE
AMBER
BROWN

MATERIAL
GLASS

SIZES
Ø250

1225



FINISH
TEXTURED

MATERIAL
GLASS

SIZES
Ø300
Ø500

1289



FINISH
GOLD
CHROME
BLACK
WHITE
ALABASTER

MATERIAL
ALABASTER
METAL

SIZES
Ø150
Ø250
Ø350

C1010



FINISH
BLACK

MATERIAL
METAL

BULB
E27

SIZES
3M CABLE

C1010



FINISH
GOLD

MATERIAL
METAL

BULB
E27

SIZES
3M CABLE

A1053



FINISH
SHINNY GOLD
CHROME
WHITE
BLACK

MATERIAL
METAL

BULB
E27

DIMENSIONS (X)
5 CM
10 CM
15 CM
20 CM
25 CM

MATERIAL
METAL

BULB
E27

1226



FINISH
PINK
TURQUOISE
DARK BLUE
AMBER
BROWN

MATERIAL
GLASS

SIZES
Ø300

1195

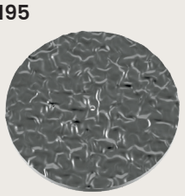

FINISH
CRUMPLED METAL

E10

MATERIAL
METAL

SIZES
Ø350
Ø500

Bulbs

BULBS CATALOGUE

CATÁLOGO DE BOMBILLAS

Below is our catalog of recommended bulbs for use in our lamps.

A continuación se ofrece nuestro catálogo de bombillas recomendadas para su uso en nuestras luminarias.



B223 45X80

E27
4W
420 lm
2700K



B211 60X150

E27
7W / 750 lm / 3000K
9W / 810 lm / 2700K
Regulable / Dimmable



B162 50X58

GU10
5W
420 lm
3000K / 5000K
Smart Wifi / CCT



B161 50X58

5W y 8W
2700K (5W) / 3000K (8W)
Regulable / Dimmable



B116-2 45X80

E14
5W
420 lm
2700K
Regulable / Dimmable



B057 60X150

E27
3W
350lm
2700K
Regulable / Dimmable



B056 125X130

E27
3W
350lm
2700K
Regulable / Dimmable



B055 230X207

E27
3W
350lm
2700K Regulable / Dimmable



B054 125X170

E27
3W
270 lm
2700K
Regulable / Dimmable



B053 125X170

E27
3W
270 lm
2700K



B051 95X130

E27
3,8W
2700K
Control WI-FI



B050 64X140

E27
2,5W
90 lm / 100 lm / 110 lm
2000K / 3000K / 4000K
Regulable / Dimmable



B048 200X235

G200 E27
3W
2700K
Puntos Negros
Regulable / Dimmable



B047 125X155

G125 E27
3W
2700K
Puntos Negros
Regulable / Dimmable



B052 95X130

GU10 Opal
5W
420 lm
2700K



B046 80X140

E27
3W
270lm
2700K
Regulable / Dimmable



B043 330

E27
4W
130 lm
Led 1800K



B042 125X155

E27
4W
130 lm
Led 1800K



B041 100X110

E27
COB 3W
350 lm
2700K
Regulable / Dimmable



B039 125X170

E27 Gold
6W Chrome
806 lm
2700K



B038 55X90

E27 Gold
4W Chrome
550 lm
2700K
Regulable / Dimmable



B037 125X180

E27
COB 3W
350 lm
2700K
Regulable / Dimmable



B035 95X130

E27 Gold
6W Led Chrome
806 lm
2700K
Regulable / Dimmable



B034 140X200

E27 Opal
COB 3W
350 lm
2700K
Regulable / Dimmable



B033 140X200

E27 Clear
COB 3W
350 lm
2700K
Regulable / Dimmable

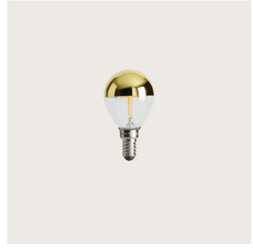

B030 45X80

E14 Gold
4W Chrome
450 lm
2700K
Regulable / Dimmable



B028 125X180

E27 Clear
COB 3W
350 lm
2700K
Regulable / Dimmable



B027 125X180

E27 Clear
COB 3W
350 lm
2700K
Regulable / Dimmable



B023 125X200

E27 Clear
4W Led
300 lm
2700K
Regulable / Dimmable



B020 95X130

E27 Clear
4W Led
300 lm
2200K
Regulable / Dimmable



B019 64X140

E27
4W Led
300 lm
2200K



B005 15X60

G9 - 3,5W - 300lm - 3000k
Regulable / Dimmable

5W- 450 lm - 2700K
Regulable / Dimmable

8W - 850 lm - 2700K
No regulable / No dimmable

Info

GENERAL INFORMATION
INFORMACIÓN GENERAL

The descriptions and dimensions of the items in this catalogue are indicative and may be modified for the purpose of technical or design improvements. We reserve the right to cancel or change all models without prior notice. All items meet the CE.Class 1 and class 2 safety regulations for home lighting appliances. The finishings and technical specifications listed here are for the european market and may vary elsewhere. Do not use stronger bulbs that recommended, and always clean lamps with a soft dry cloth. Metal polish will damage the protective finishings.

Las descripciones y medidas de los productos del presente catálogo son orientativas, pudiendo por tanto ser modificadas, a fin de mejorar las características técnicas o de diseño. La empresa se reserva el derecho de anular o modificar cualquier modelo sin previo aviso. Todos los modelos cumplen las normas exigidas por la CE para iluminación de uso doméstico y sus características vienen determinadas por las clase 1 y la clase 2. Los acabados y las especificaciones técnicas corresponden a los productos que se suministran en Europa, pudiendo estos variar en otros mercados. Para una buena conservación de las lámparas, no usar bombillas de potencia superior a las recomendadas y limpiar solamente con un paño seco. No usar limpia metales ya que dañan los barnices protectores que garantizan la duración del acabado.

IMAGES
IMÁGENES

Some images shown in this catalogue correspond to renders and are likely to have slight changes in measurements and finishes with respect to the final product.

Algunas imágenes mostradas en este catálogo corresponden a renders y son susceptibles de tener ligeros cambios en medidas y acabados respecto al producto final.

ICONS
ICONOS

Tipo I
Class I

Tipo II
Class II

Tipo III
Class III

Reciclable
Recyclable

Aparato electrónico no reciclable
Non-recyclable Electronic device

Certificación Europea
European Certification

Ajustable
Adjustable

Ajustable izquiera - derecha
Adjustable left - right

Ajustable arriba - abajo
Adjustable up - down

Bombilla incluida
Bulb included

Bombilla no incluida
Bulb not included

Bombilla no reciclable
Non-recyclable bulb

Clase energética
Energy class

Regulador de intensidad
Dimmer

Se enciende al tocar
Touch active

IP20
Protección frente a sólidos de tamaño superior a 12mm y ninguna protección de líquidos
Protection against solids larger than 12mm and no protection from liquids

CONDICIONES GENERALES

1. PRECIOS

1.1. Los indicados en esta tarifa, son sin IVA ni recargo de equivalencia que proceda.

1.2. Los precios de las lámparas no incluyen bombillas o pantallas, salvo que este indicado lo contrario.

1.3. Esta tarifa de precios anula todas las anteriores.

2. PEDIDOS

2.1. Es imprescindible enviar los pedidos o modificaciones por correo electrónico, no se aceptarán pedidos por teléfono o modificaciones.

3. CONDICIONES DE PAGO

3.1. La forma de pago general es pago anticipado. En el caso de cambio de pago a giro o similar, el cliente deberá remitir con su firma y sello el formulario de domiciliación SEPA.

3.2. En las cuentas de los clientes con riesgo comercial aprobado, las condiciones particulares de pago, se acordarán individualmente con el responsable comercial de cada zona, y serán aprobadas por el departamento financiero.

3.2.1 En ningún caso excederán los siguientes limites:

Vencimiento 45 días con giro bancario domiciliado se aceptan días de pago fijos a propuesta del cliente. Para aquellos clientes que no puedan aceptar cargos por GIRO bancario, la forma de pago máxima será transferencia o pagaré a 30 días. Se aceptan días de pagos fijos a propuesta del cliente.

3.3. Los pedidos de proyectos que por su volumen deban ser fabricados, se deberá abonar un 30% o 50% del valor del pedido, como confirmación e inicio de producción.

3.4. El cliente no está autorizado a deducir, de los vencimientos, ningún importe en concepto de reclamación. A menos que les hayamos autorizado a ello por escrito.

3.5. En el caso de impagos, AROMAS se reserva el derecho de no aceptar o enviar pedidos hasta desbloquear la cuenta nuevamente.

4. CONDICIONES DE TRANSPORTE

4.1. Los pedidos superiores a 350€ netos se enviarán a portes pagados a territorio nacional. Para pedidos de importes inferiores, los portes se cargarán en factura con un mínimo de 9€ o el 7% del valor de la mercancía. En el caso de Portugal, los portes pagados son por pedidos superiores a 600€ netos. Para pedidos de importes inferiores, los portes son de 30€.

4.2. Los portes de los pedidos solicitados por transporte urgente, serán a cargo del cliente, previa aceptación del mismo, sea cual sea su importe.

5. INCIDENCIAS DEL TRANSPORTE

5.1. Si se produce alguna anomalía, daños visibles, embalaje dañado o se intuyen daños ocultos, deberá hacérselos constar por escrito en el albarán del transporte, en el momento de la recepción de la mercancía. Además, se debe notificar a Aromas del Campo, en las 24h posteriores a la entrega, vía correo electrónico, incluyendo copia del albarán y fotos.

6. REPARACIONES

6.1. El presupuesto de reparación se realizará una vez la lámpara está en fábrica.

6.2. Los portes de las mercancías que se desea reparar serán a cargo del cliente.

6.3. Las lámparas que hace más de un año que están descatalogadas, se puede solicitar el envío con cargo de recambio de las piezas en el caso de que estén disponibles.

7. DEVOLUCIONES

7.1. Solo se admiten devoluciones causadas por incidencia de producto y que haya sido autorizado previamente por Aromas del Campo.

7.2. Las devoluciones deben enviarse con su embalaje original, de lo contrario nuestro almacén rechazará la entrada de la mercancía.

7.3. Una vez verificado el producto por nuestro dpto. de calidad, en el caso de no conformidad, se cargará al cliente los gastos de reenvío y los recargos que se estimen oportunos. Pudiendo aplicar hasta un 15% de penalización en concepto de reembalaje.

8. VENTA ONLINE

8.1. Para poder ser distribuidor autorizado a vender y publicar luminarias de AROMAS DEL CAMPO a través del sitio web, es imprescindible haber firmado el acuerdo de venta Online.

8.2. Cualquier producto de AROMAS DEL CAMPO que se desee poner en soporte WEB debe cumplir unas condiciones de inserción.

9. CONDICIONES GENERALES

9.1. AROMAS DEL CAMPO se reserva el derecho a efectuar cualquier modificación y anulación de los productos del catálogo y la tarifa vigente sin preaviso alguno.

9.2. El cliente declara conocer y aceptar las condiciones de venta aquí descritas.

GENERAL CONDITIONS

1. PRICES

1.1. The given prices are the suggested retail prices without VAT.

1.2. The pricing do not include bulbs or shades except when mentioned.

1.3. This Price list nullify any other Price list.

2. ORDERS

2.1. All orders must be sent via email with reference codes, names, colors and if shades and bulbs are needed.

3. PAYMENT TERMS

3.1. All orders must be paid in advance by wire transfer with proforma number in description..

3.2. In case of orders that require customized products or for projects orders, the company will require total payment or 50% advanced payment.

3.3. Payment delays for holidays or festivities will not be accepted.

3.4. The delivery date is determined by the circumstances from the date in which the proforma is paid.

3.5. The client is not authorized to claim any incident if it is not in writing.

3.6. The company reserves right to deny orders if the client does not comply with payment commitments.

4. TRANSPORTATION

4.1. Transportation costs are calculated according to order and destination.

4.2. If client requires urgent shipment, additional costs will be applied.

5. CLAIMS

5.1. Any visible damage in packaging must be notified to shipping company upon receival.

5.2. Claims will be accepted 5 working days after receiving order.

5.3. Claims must be sent via email to account manager with photos and description If the above points are not met, the claim can be disqualified.

5.4. Claims will be accepted 5 working days after receiving order.

5.5. Damage claims are not included except if proved to be manufacturing flaw by AROMAS DEL CAMPO.

6. REPAIRS

6.1. If a third party wishes to repair a product before being returned to factory, it must be authorized by AROMAS DEL CAMPO.

6.2. The product must be packed correctly and in the original box.

6.3. Once the product is received in factory, an approximate price to repair will be issued.

6.4. Transportation costs will be covered by client.

6.5. In case the lamp has been discontinued, it can be repaired if the company has spare parts.

6.6. All repairs will be charged.

7. RETURNS

7.1. All returns must have approval by company, including claim cases.

7.2. For defective products, shipping company authorized by AROMAS will pick up correctly packed box.

7.3. We reserve right to charge additional repair costs if the returned package is damaged.

7.3. After product examination concludes that complaint was not justified, the company reserves right to charge extras.

8. WEB

8.1. In order to sell or publish any AROMAS DEL CAMPO product on the internet, an agreement must be signed.

8.2. The display of photographs of products or similar to AROMAS DEL CAMPO in websites must have specified authorization by the company.

9. GENERAL CONDITIONS

9.1. AROMAS DEL CAMPO reserves right to modify, without notice, prices in current catalogue and discontinue products.

9.2. Printing errors reserved.

9.3. Delivery dates are not complaining, AROMAS DEL CAMPO will attempt to fulfill them, however, cannot be held accountable under any case.

9.4. Discount rates can be modified at any moment.

9.5. Services offered by any company related to AROMAS DEL CAMPO distribution of products; like replacement of lamps, components, shipping of tester products, are covered by AROMAS DEL CAMPO.

9.6. All products are property of AROMAS DEL CAMPO until complete claim settlement.

9.7. Client accepts the conditions mentioned in this document.

9.8. AROMAS DEL CAMPO reserves right to declare a client account null if commercial agreement terms are not met.

AROMAS DEL CAMPO
Pol. Ind. l'Horta Vella
Calle Tintorers 45-47
46117 Bétera - Valencia - Spain

CONTACT
T. +34 962 737 953
M. aromas@aromasdelcampo.com
W. aromasdelcampo.com

ART DIRECTION · GRAPHIC · 3D · AI
PerezOchando

PHOTOGRAPHY
ángelsegurafoto<

PRINTED BY
Logik Graphics

© AROMAS DEL CAMPO LIGHTING S.L.U 2026

AROMAS DEL CAMPO
Calle Tintorers 45 y 47
46117 Betera · Valencia · Spain

CONTACT
+34 962 737 953
aromas@aromasdelcampo.com
aromasdelcampo.com